171505331/3

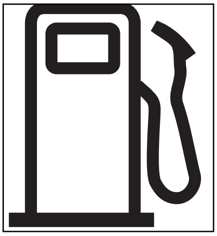

Type EP 434
EP 434-TR

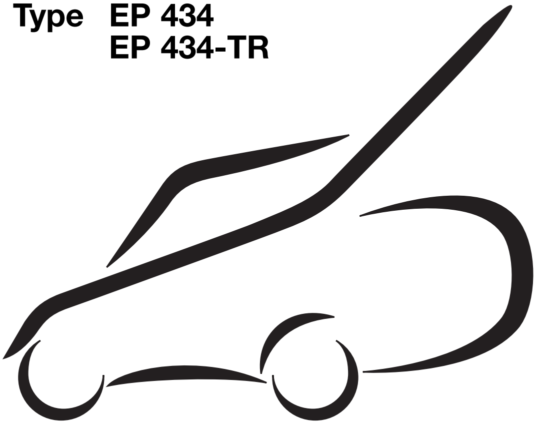

IT **Rasaerba con operatore a piedi** - MANUALE DI ISTRUZIONI

FR **Tondeuse à conducteur marchant** - MANUEL D’UTILISATION

EN **Pedestrian controlled lawnmower** - OPERATOR’S MANUAL

DE **Handgeführter Rasenmäher** - GEBRAUCHSANWEISUNG

NL **Lopend bediende grasmaaier** - GEBRUIKERSHANDLEIDING

ES **Cortadora de pasto con conductor de pie** - MANUAL DE INSTRUCCIONES

PT **Cortador de relva com operador a pé** - MANUAL DE INSTRUÇÕES

EL **Χλοοκοπτικό με όρθιο χειριστή** - ΟΔΗΓΙΕΣ ΧΡΗΣΗΣ

TR **Yaya kumandalı çim biçme makinesi** - KULLANIM KILAVUZU

MK **Тревокосачка со оператор на нозе** - УПАТСТВА ЗА УПОТРЕБА

NO **Gressklipper for gående fører** - INSTRUKSJONSBOK

SV **Gräsklippare med operatör till fots** - BRUKSANVISNING

DA **Plæneklipper til gående fører** - BRUGSANVISNING

FI **Seisaaltaan ajettava ruohonleikkuri** - KÄYTTÖOHJEET

CS **Sekačka se stojící obsluhou** - NÁVOD K POUŽITÍ

PL **Kosiarka z operatorem chodzącym** - INSTRUKCJE OBSŁUGI

HU **Lábbal szabályozható fűnyíró** - HASZNÁLATI UTASÍTÁS

RU **Газонокосилка с пешеходным управлением** - РУКОВОДСТВО С ИНСТРУКЦИЯМИ

HR **Kosilica sa vozačom koji hoda** - PRIRUCĽNIK ZA UPORABU

SL **Kosilnica za stoječega delavca** - PRIROČNIK ZA UPORABO

BS **Kosilica za travu na guranje** - UPUTSTVO ZA UPOTREBU

SK **Kosačka so stojacou obsluhou** - NÁVOD NA POUŽITIE

RO **Maşină de tuns iarba cu conducător pedestru** - MANUAL DE INSTRUCŢIUNI

LT **Žoliapjovė su stovinčiu operatoriumi** - INSTRUKCIJŲ VADOVAS

LV **Stumjama zāliena pļaujmašīna** - OPERATORA ROKASGRĀMAT

SR **Kosilica sa vozačem na nogama** - PRIRUČNIK SA UPUTSTVIMA

BG **Косачка с изправен оператор** - УПЪТВАНЕ ЗА УПОТРЕБА

ET **Seisva juhiga muruniitja** - KASUTUSJUHEND

ДЛ02

GGP ITALY SPA

Via del Lavoro, 6

I-31033 Castelfranco Veneto (TV) ITALY

GLOBAL GARDEN PRODUCTS

FR **IMPORTANT: Lire attentivement les consignes de sécurité contenues dans le livret du moteur avant de mettre en marche le moteur pour la première fois. ATTENTION ! Avant de mettre en marche, contrôler le niveau de l'huile.**

EN **IMPORTANT: Before starting the motor for the first time, carefully read the instructions as set out in the engine handbook. CAUTION! Check oil level before starting.**

DE **WICHTIG: Ehe der Motor zum ersten Mal in Betrieb gesetzt wird, sind die im Handbuch des Motors enthaltenen Anweisungen aufmerksam zu lesen. ACHTUNG! Vor der Inbetriebsetzung den Stand des Öls prüfen.**

IT **IMPORTANTE: Leggere attentamente le prescrizioni contenute nel libretto del motore, prima di mettere in funzione il motore per la prima volta. ATTENZIONE! Controllare il livello dell'olio prima dell'avviamento.**

NL **BELANGRIJK: De aanwijzingen die in het motorinstrucktieboekje vermeld worden aandachtig doorlezen vooraleerst u de motor voor de eerste maal in gebruik neemt. OPGELET! Controleer het oliepeil vooraleer de motor in te schakelen.**

ES **IMPORTANTE: Leer atentamente las prescripciones contenidas en el libro del motor antes de poner en funcionamiento el motor por primera vez. ¡ATENCIÓN! Controlar el nivel de aceite antes del arranque.**

PT **IMPORTANTE: E' conveniente ter muita atenção às instruções incluidas no livrete do motor, antes de accionar o motor pela primeira vez. ATENÇÃO! Controlar o nível do óleo antes da partida.**

EL **ΣΗΜΑΝΤΙΚΟ: Διαβάστε προσκτικά τις οδηγίες που αναφέρονται στο εγχειρίδιο του κινητήρα, πριν θέσετε τον κινητήρα για πρώτη φορά σε λειτουργία. ΠΡΟΣΟΧΗ! Ελέγξτε τη στάθμη του λαδιού πριν την εκκίνηση.**

TR **ÖNEMLİ: Motoru ilk kez çalıştırmadan önce, motor el kitabında yazılmış olan talimatları dikkatle okuyun. DİKKAT! Çalıştırmadan önce yağ seviyesini kontrol edin.**

MK **ВАЖНО: Пред првото палење на моторот, внимателно прочитајте ги упатствата од прирачникот на моторот. ВНИМАНИЕ! Контролирајте го нивото на маслото пред га го вклучите моторот.**

NO **VIKTIG: Les nøye instruksjonene i motorhåndboken før motoren startes for første gang. ADVARSEL! Sjekk oljenivået før du starter klipperen.**

SV **VIKTIGT: Läs uppmärksamt instruktionerna i motorns handbok, innan motorns sätts igång för första gången. VARNING! Innan start så kontrollera oljenivån.**

DA **VIKTIGT: Før motoren tages i brug for første gang, bør den medfølgende vejledning læses omhyggeligt. ADVARSEL! Tjek olieniveauet før start.**

FI **TÄRKEÄÄ: Lue tarkasti moottorin käyttöohjekirjan säännöt ennen kuin käynnistät moottorin ensimmäisen kerran. VAROITUS! Tarkista öljyn pinnan taso ennen koneen käynnistämistä.**

CS **DŮLEŽITÉ: Předtím, než poprvé nastartujete motor, pročtěte si pečlivě návod k obsluze motoru. UPOZORNĚNÍ! Zkontrolujte úroveň oleje před uvedením sekačky do chodu.**

PL **WAŻNE: Przed uruchomieniem silnika po raz pierwszy uważnie zapoznać się z instrukcją obsługi silnika. OSTRZEŻENIE! Sprawdzić poziom oleju przed uruchomieniem.**

HU **FONTOS: A gép használata előtt alaposan olvassa el a használati utasítást. FIGYELEM! Indítás előtt ellenőrizze az olaj szintjét.**

RU **ВАЖНО: Внимательно прочесть рекомендации в инструкциях на двигатель до того, как в первый раз его запустить. ВНИМАНИЕ! Перед запуском проверьте уровень масла.**

HR **VAŽNO: Prije prvog paljenja motora, pažljivo pročitati pravila sadržana u knjižici s uputama za uporabu. OPREZ! Provjeriti razinu ulja prije paljenja motora.**

SL **POMEMBNO: Preden prvič vžgete motor, pazljivo preberite navodila, ki jih vsebuje knjižica motorja. POZOR! Pred zagonom preverite nivo olja.**

BS **VAŽNO: Pažljivo pročitati uputsva koja se nalaze u knjižici motora, prije nego prvi put startate motor. PAŽNJA! Prekontrolisati nivo ulja prije startanja.**

SK **DÔLEŽITÁ INFORMÁCIA: Pred prvým použitím motora si pozorne prečítajte pokyny uvedené v návode na použitie motora. UPOZORNENIE! Pred prvým naštartovaním motora skontrolujte hladinu oleja.**

RO **IMPORTANT: Citiți cu atenție instrucțiunile din manualul motorului, înainte de prima punere în funcțiune a motorului. ATENȚIE! Controlați nivelului de ulei înainte de a porni mașina.**

LT **SVARBU: Prieš paleisdami variklį veikti pirmą kartą, atidžiai perskaitykite variklio knygelės nurodymus. DĖMESIO! Prieš jungiant patikrinkite alyvos lygį.**

LV **SVARĪGI: Uzmanīgi izlasiet norādījumus grāmatiņā par motoru, un tikai pēc tam pirmo reizi iedarbiniet motoru. UZMANĪBU! Pārbaudiet eļļas līmeni pirms iedarbiniet motoru.**

SR **VAŽNO: Pažljivo pročitati naredbe koje su sadržane u knjižici motora pre nego što se prvi put uključi motor. PAŽNJA! Proveriti nivo ulja pre stavljanja u pogon.**

BG **ВАЖНО: Прочетете внимателно предписанията, съдържащи се в инструкциите на мотора, преди да го включите за първи път. ВНИМАНИЕ! Проверете нивото на маслото преди включване.**

ET **OLULINE: Enne mootori esmakordset käivitamist, lugege tähelepanelikult läbi selles raamatus olevad juhised. ETTEVAATUST! Enne käivitamist kontrollida õlitaset.**

IT ITALIANO - **Istruzioni Originali** .... 4 - 18

FR FRANÇAIS - Traduction de la notice originale (Istruzioni Originali) .... 4 - 20

EN ENGLISH - Translation of the original instructions (Istruzioni Originali) .... 5 - 22

DE DEUTSCH - Übersetzung der Originalbetriebsanleitung (Istruzioni Originali) .... 5 - 24

NL NEDERLANDS - Vertaling van de oorspronkelijke gebruiksaanwijzing (Istruzioni Originali) .... 6 - 26

ES ESPAÑOL - Traducción del Manual Original (Istruzioni Originali) .... 6 - 28

PT PORTUGUÊS - Tradução do manual original (Istruzioni Originali) .... 7 - 30

EL ΕΛΛΗΝΙΚΑ - Μετάφραση του πρωτοτύπου των οδηγιών χρήσης (Istruzioni Originali) .... 7 - 32

TR TÜRKÇE - Orijinal Talimatların Tercümesi (Istruzioni Originali) .... 8 - 34

MK МАКЕДОНСКИ -Превод на оригиналните упатства (Istruzioni Originali) .... 8 - 36

NO NORSK - Oversettelse av orginal bruksanvisning (Istruzioni Originali) .... 9 - 38

SV SVENSKA - Översättning av bruksanvisning i original (Istruzioni Originali) .... 9 - 40

DA DANSK - Oversættelse af den originale brugsanvisning (Istruzioni Originali) .... 10 - 42

FI SUOMI - Alkuperäisten ohjeiden käännös (Istruzioni Originali) .... 10 - 44

CS ČESKY - Překlad původního návodu k používání (Istruzioni Originali) .... 11 - 46

PL POLSKI - Tłumaczenie instrukcji oryginalnej (Istruzioni Originali) .... 11 - 48

HU MAGYAR - Eredeti használati utasítás fordítása (Istruzioni Originali) .... 12 - 50

RU РУССКИЙ - Перевод оригинальных инструкций (Istruzioni Originali) .... 12 - 52

HR HRVATSKI - Prijevod originalnih uputa (Istruzioni Originali) .... 13 - 54

SL SLOVENŠČINA - Prevod izvirnih navodil (Istruzioni Originali) .... 13 - 56

BS BOSANSKI - Prijevod originalnih uputa (Istruzioni Originali) .... 14 - 58

SK SLOVENSKY - Preklad pôvodného návodu na použitie (Istruzioni Originali) .... 14 - 60

RO ROMÂN - Traducerea manualului fabricantului (Istruzioni Originali) .... 15 - 62

LT LIETUVIŠKAI - Originalių instrukcijų vertimas (Istruzioni Originali) .... 15 - 64

LV LATVIEŠU - Instrukciju tulkojums no oriģinālvalodas (Istruzioni Originali) .... 16 - 66

SR SRPSKI - Prevod originalnih uputstva (Istruzioni Originali) .... 16 - 68

BG БЪЛГАРСКИ - Инструкция за експлоатация (Istruzioni Originali) .... 17 - 70

ET EESTI - Algupärase kasutusjuhendi tõlge (Istruzioni Originali) .... 17 - 72

1.1a

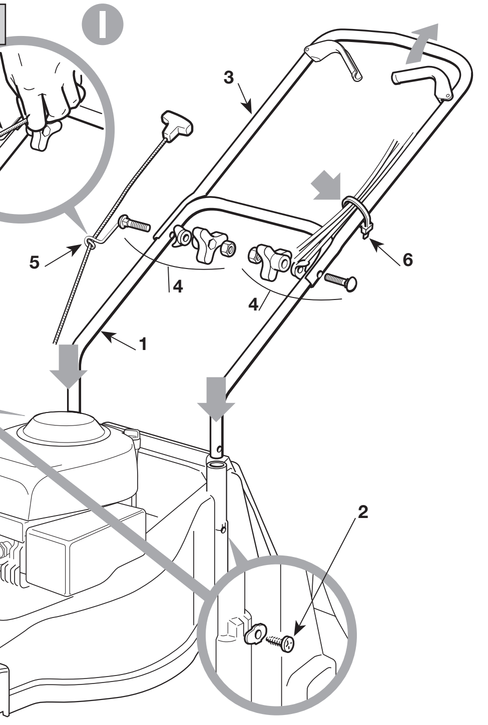

1.1b

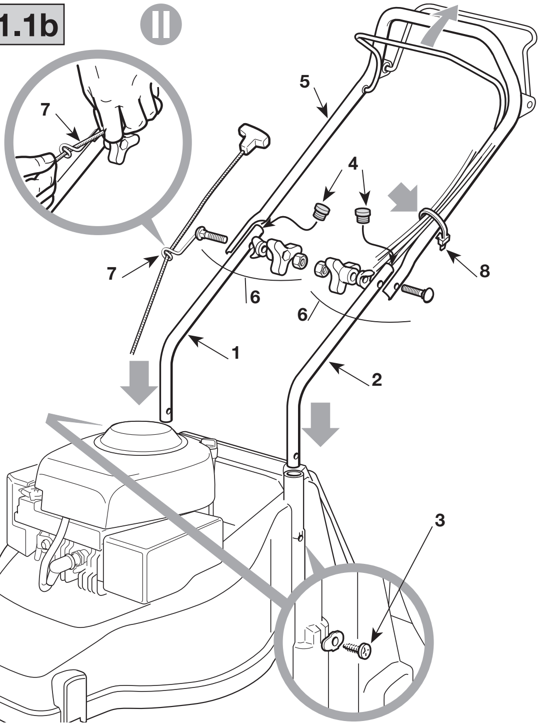

1.2

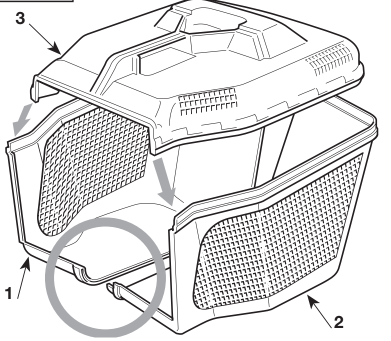

1.3

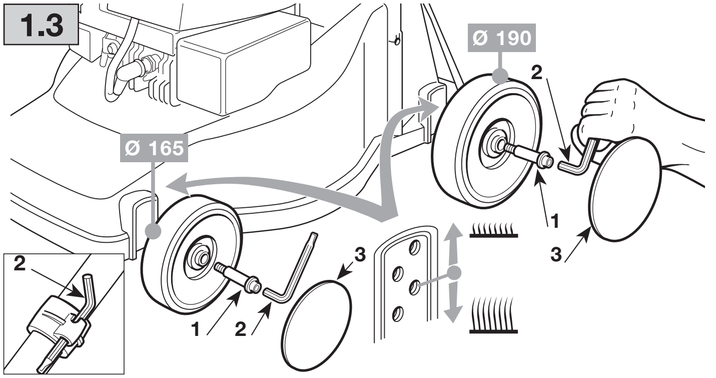

2.1

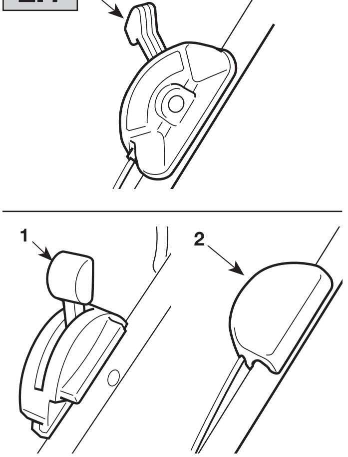

2.2

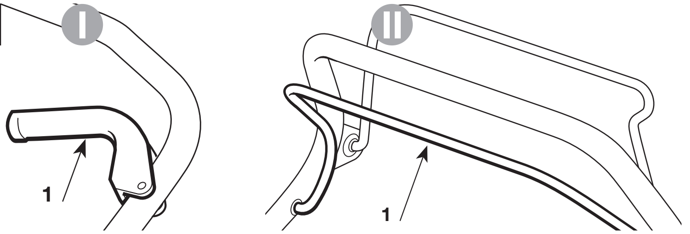

2.3

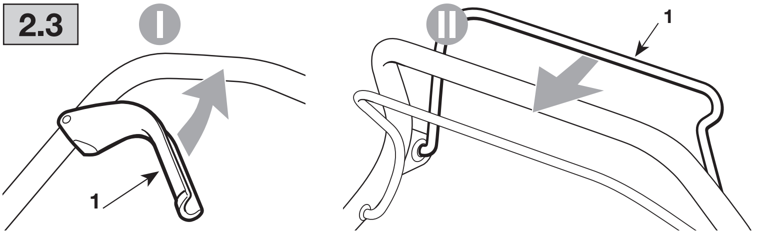

2.4

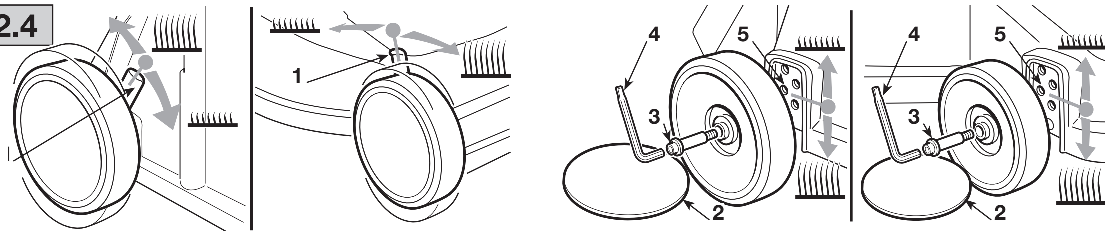

3.1

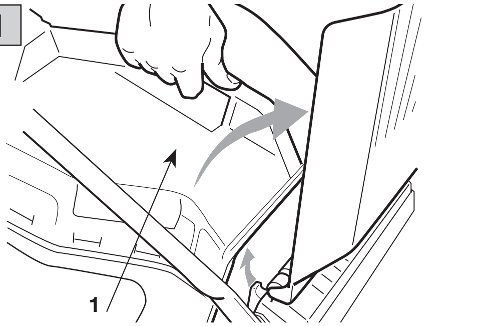

3.2

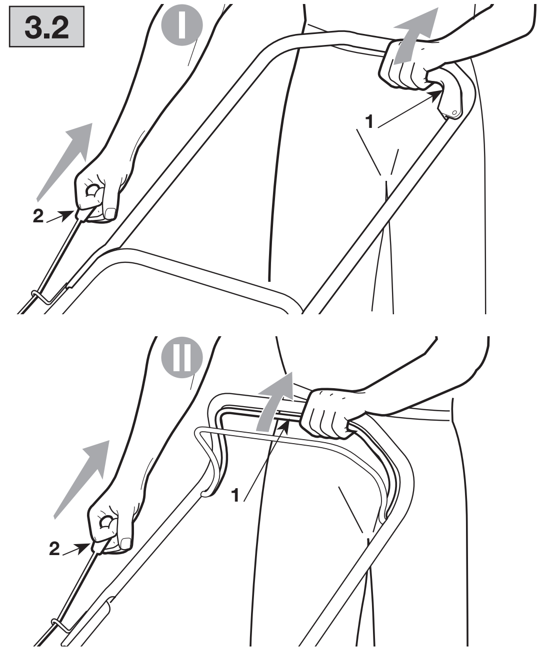

3.3

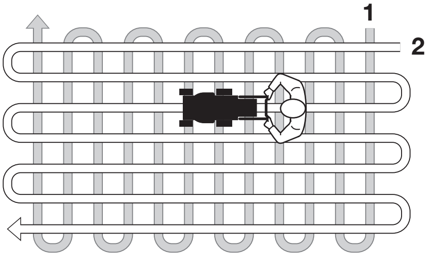

3.4

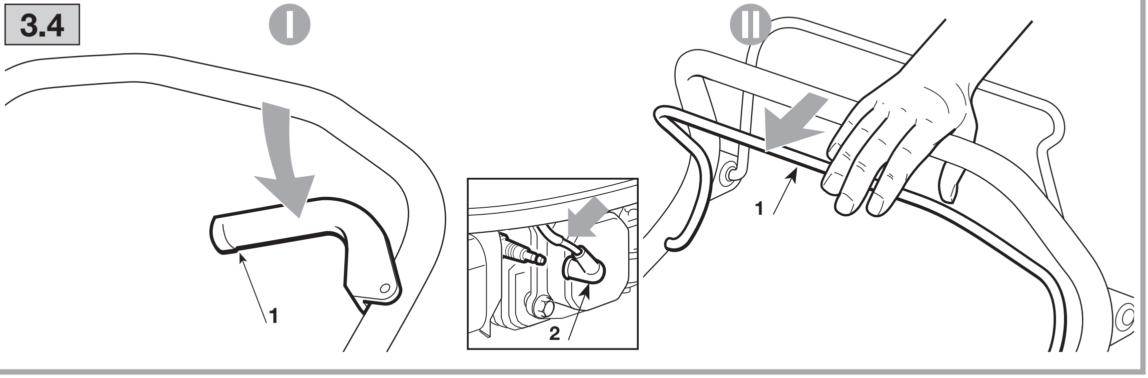

4.1

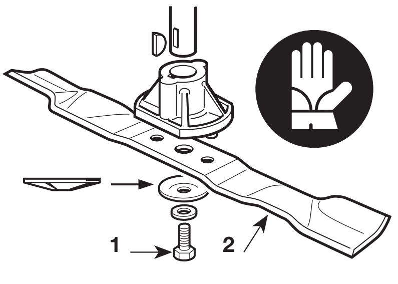

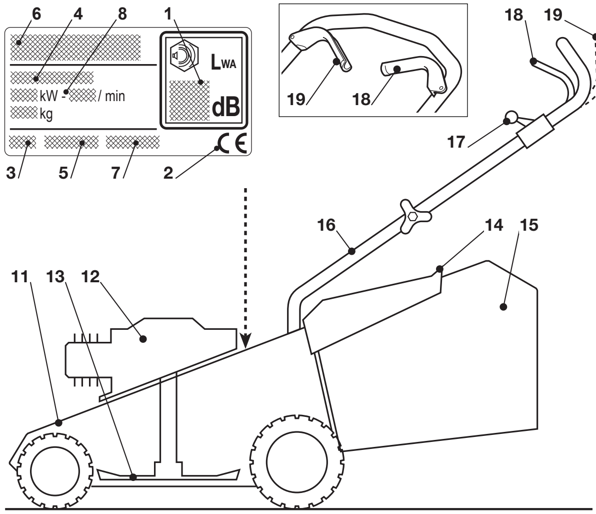

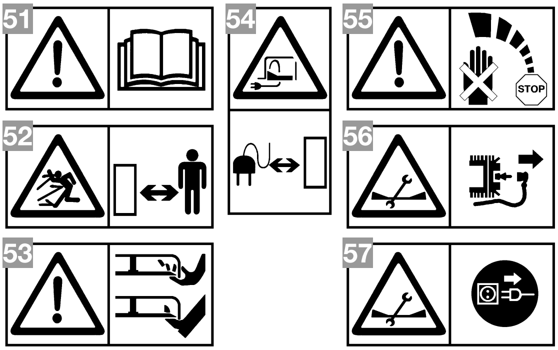

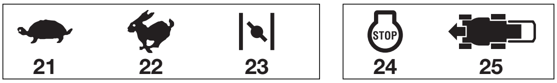

IT

ETICHETTA DI IDENTIFICAZIONE E COMPONENTI DELLA MACCHINA

1. Livello potenza acustica secondo la direttiva 2000/14/CE
2. Marchio di conformità secondo la direttiva 2006/42/CE
3. Anno di fabbricazione
4. Tipo di rasaerba
5. Numero di matricola
6. Nome e indirizzo del Costruttore
7. Codice Articolo
8. Potenza del motore e regime

Immediatamente dopo l'acquisto della macchina, trascrivere i numeri di identificazione (3 - 5 - 6) negli appositi spazi sull'ultima pagina del manuale.

11. Chassis **12.** Motore **13.** Coltello (Lama) **14.** Parasassi
15. Sacco di raccolta **16.** Manico **17.** Comando acceleratore **18.** Leva freno motore **19.** Leva innesto trazione

DESCRIZIONE DEI SIMBOLI RIPORTATI SUI COMANDI (dove previsti)

21. Lento **22.** Veloce **23.** Starter
24. Arresto motore **25.** Trazione inserita
26. Riposo **27.** Avviamento motore

PRESCRIZIONI DI SICUREZZA - Il vostro rasaerba deve essere utilizzato con prudenza. A tale scopo, sulla macchina sono stati posti dei pittogrammi, destinati a ricordarvi le principali precauzioni d'uso. Il loro significato è spiegato qui di seguito. Vi raccomandiamo inoltre di leggere attentamente le norme di sicurezza riportate nell'apposito capitolo del presente libretto.

51. Attenzione: Leggere il libretto di istruzioni prima di usare la macchina.
52. Rischio di espulsione. Tenere le persone al di fuori dell'area di lavoro, durante l'uso.
53. Rischio di tagli. Lame in movimento. Non introdurre mani o piedi all'interno dell'alloggiamento lama.
54. Solo per rasaerba con motore elettrico
55. Attenzione: La lama continua a ruotare per un po' di tempo anche dopo lo spegnimento della macchina
56. Attenzione: Scollegare il cappuccio della candela prima di effettuare qualsiasi operazione di manutenzione o riparazione.
57. Solo per rasaerba con motore elettrico.

Valori massimi di rumorosità e vibrazioni

Per Modello		**434**
Livello di pressione acustica orecchio operatore (in base alla norma 81/1051/CEE)	db(A)	81,2
- Incertezza di misura (2006/42/CE - EN 27574)	db(A)	0,6
Livello di potenza acustica misurato (in base alla direttiva 2000/14/CE, 2005/88/CE)	db(A)	94,3
- Incertezza di misura (2006/42/CE - EN 27574)	db(A)	0,5
Livello di potenza acustica garantito (in base alla direttiva 2000/14/CE, 2005/88/CE)	db(A)	96
Livello di vibrazioni (in base alla norma EN 1033)	m/s^2	7,04
- Incertezza di misura (2006/42/CE - EN 12096)	m/s^2	0,4

FR

ETIQUETTE D'IDENTIFICATION ET COMPOSANTS DE LA MACHINE

1. Niveau de puissance acoustique selon la directive 2000/14/CE
2. Marquage de conformité selon la directive 2006/42
3. Année de fabrication
4. Type de tondeuse
5. Numéro de série
6. Nom et adresse du Fabricant
7. Code Article
8. Puissance moteur et régime

Tout de suite après l'achat de la machine, transcrire les numéros d'identification (3 - 5 - 6) dans les espaces prévus, sur la dernière page du manuel.

11. Châssis **12.** Moteur **13.** Couteau (Lame) **14.** Pare-pierres
15. Bac de ramassage **16.** Guidon **17.** Commande d'accélérateur
18. Levier frein moteur **19.** Levier d'embrayage traction

DESCRIPTION DES SYMBOLES QUI APPARAISSENT SUR LES COMMANDES (là où c'est prévu)

21. Lent **22.** Rapide **23.** Starter
24. Arrêt du moteur **25.** Traction insérée
26. Repos **27.** Démarrage du moteur

PRESCRIPTIONS DE SÉCURITÉ - Votre tondeuse doit être utilisée avec prudence. Dans ce but, des pictogrammes destinés à vous rappeler les principales précautions d'utilisation ont été placés sur la machine. La signification des étiquettes est reportée ci-dessous. Nous vous recommandons également de lire attentivement les consignes de sécurité données au chapitre prévu du présent manuel.

51. Attention: Lire le manuel d'instructions avant d'utiliser la tondeuse.
52. Risque d'expulsion. Tenir les tierces personnes en dehors de la zone de travail, pendant l'usage.
53. Risque de coupures. Lame tournante. Ne pas introduire les mains et les pieds dans l'enceinte de lame.
54. Seulement pour tondeuse avec moteur électrique
55. Attention: La lame continue à tourner un peu de temps même après l'extinction de la machine
56. Attention: Débrancher le capuchon de la bougie avant d'effectuer tout travail d'entretien ou de réparation.
57. Seulement pour tondeuse avec moteur électrique.

Valeurs maximales de bruit et de vibrations

Pour le modèle	**434**
Niveau de pression acoustique à l'oreille de l'opérateur (en référence à la norme 81/1051/CEE) db(A)	81,2
- Incertitude de la mesure (2006/42/CE - EN 27574) .. db(A)	0,6
Niveau de puissance acoustique mesuré (en référence à la directive 2000/14/CE, 2005/88/CE) db(A)	94,3
- Incertitude de la mesure (2006/42/CE - EN 27574) .. db(A)	0,5
Niveau de puissance acoustique garanti (en référence à la directive 2000/14/CE, 2005/88/CE) db(A)	96
Niveau de vibrations (en référence à la norme EN 1033) m/s²	7,04
- Incertitude de la mesure (2006/42/CE - EN 12096) .... m/s²	0,4

EN

IDENTIFICATION LABEL AND MACHINE COMPONENTS

1. Acoustic power level according to directive 2000/14/EC
2. Conformity mark according to directive 2006/42/EC
3. Year of manufacture
4. Type of lawnmower
5. Serial number
6. Name and address of Manufacturer
7. Article Code
8. Engine power and speed

As soon as you have purchased the machine, do not forget to write the identification numbers (3 - 5 - 6) in the spaces on the last page of the manual.

11. Chassis **12.** Engine **13.** Blade (Blade) **14.** Stone-guard
15. Grass-catcher **16.** Handle **17.** Throttle trigger **18.** Engine brake lever
19. Drive engagement lever

DESCRIPTION OF SYMBOLS ON CONTROLS (where applicable)

21. Slow **22.** Fast **23.** Choke
24. Engine stop **25.** Drive on
26. Idle **27.** Engine ignition

SAFETY REQUIREMENTS - Your lawnmower should be used with due care and attention. Symbols have therefore been placed on various parts of the machine to remind you of the main precautions to be taken. Their meaning is explained below. You are also asked to carefully read the safety regulations in the applicable chapter of this handbook.

51. Warning: Read the instruction manual before using the machine.
52. Beware of thrown objects. Keep other people at a safe distance whilst working.
53. Beware of cutting. Moving blades. Do not put hands or feet near the blades.
54. Only for electric lawnmowers
55. Warning: The blade will continue to rotate for a while after you have switched off the lawnmower.
56. Warning: Disconnect the spark plug cap before carrying out any repairs or maintenance.
57. Only for electric lawnmowers.

Maximum noise and vibration levels

For model	**434**
Operator ear noise pressure level (according to regulation 81/1051/EEC) db(A)	81,2
- Measurement uncertainty (2006/42/EC - EN 27574) db(A)	0,6
Measured acoustic output level (according to directive 2000/14/EC, 2005/88/EC). db(A)	94,3
- Measurement uncertainty (2006/42/EC - EN 27574) . db(A)	0,5
Guaranteed acoustic output level (according to directive 2000/14/EC, 2005/88/EC) db(A)	96
Vibration level (according to the standard EN 1033) ..... m/s²	7,04
- Measurement uncertainty (2006/42/EC - EN 12096) .. m/s²	0,4

DE

KENNUNGSSCHILD UND MASCHINENBAUTEILE

1. Schalleistungspegel gemäß Richtlinie 2000/14/EG
2. Konformitätszeichen (CE) nach der Richtlinie 2006/42/EG
3. Herstellungsjahr
4. Typ des Rasenmähers
5. Seriennummer
6. Name und Anschrift des Herstellers
7. Artikelnummer
8. Motorleistung und Drehzahl

Tragen Sie sofort nach dem Kauf der Maschine die Kennnummern (3 - 5 - 6) in die entsprechenden Felder auf der letzten Seite des Handbuchs ein.

11. Chassis **12.** Motor **13.** Messer **14.** Prallblech **15.** Auffangsack
16. Handgriff **17.** Gasbetätigung **18.** Bremshebel des Motors
19. Hebel Einkuppeln Antrieb

BESCHREIBUNG DER SYMBOLE AN DEN BEDIENELEMENTEN (wo vorgesehen)

21. Langsam **22.** Schnell **23.** Choke
24. Motor Stillstand **25.** Antrieb eingeschaltet
26. Pause **27.** Motor starten

SICHERHEITSVORSCHRIFTEN - Bitte seien Sie bei der Benutzung Ihres Rasenmähers vorsichtig. Hierfür wurden an der Maschine Piktogramme angebracht, die Sie an die wichtigsten Vorsichtsmaßnahmen für die Verwendung erinnern sollen. Die Bedeutung der Symbole wird im folgenden erklärt. Lesen Sie außerdem aufmerksam die Sicherheitsvorschriften durch, die im entsprechenden Kapitel des vorliegenden Handbuchs aufgeführt sind.

51. Achtung: Vor dem Gebrauch der Maschine die Gebrauchsanweisungen lesen.
52. Auswurfrisiko. Während des Gebrauchs, halten Sie Dritte von der Arbeitszone entfernt.
53. Schneiderisiko. Messer in Bewegung. Bringen Sie nie Hände oder Füße in die Öffnung unter dem Schneidwerk.
54. Nur für Rasenmäher mit Elektromotor
55. Achtung: Auch nach dem Ausschalten der Maschine dreht sich das Messer für eine Weile weiter
56. Achtung: Nehmen Sie die Zündkerzenkappe ab, bevor Sie mit jeglicher Wartungs- oder Reparaturarbeit beginnen.
57. Nur für Rasenmäher mit Elektromotor.

Maximale Geräusch- und Vibrationswerte

Für Modell	**434**
Gewichteter Schalldruck am Ohr des Bedieners (gemäß der Norm 81/1051/EWG) db(A)	81,2
- Messungenauigkeit (2006/42/EG - EN 27574) ...... db(A)	0,6
Gemessener Schallleistungspegel (gemäß Richtlinie 2000/14/EG, 2005/88/EG) db(A)	94,3
- Messungenauigkeit (2006/42/EG - EN 27574) ...... db(A)	0,5
Garantierter Schallleistungspegel (gemäß Richtlinie 2000/14/EG, 2005/88/EG) db(A)	96
Gewichteter Vibrationspegel (gemäß der Norm EN 1033)... m/s²	7,04
- Messungenauigkeit (2006/42/EG - EN 12096) .... m/s²	0,4

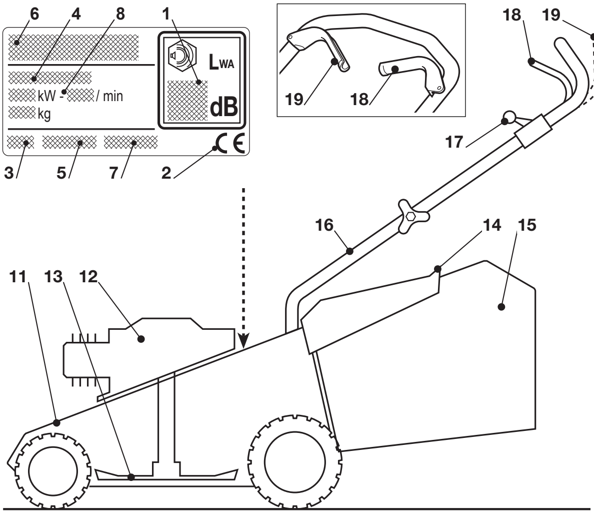

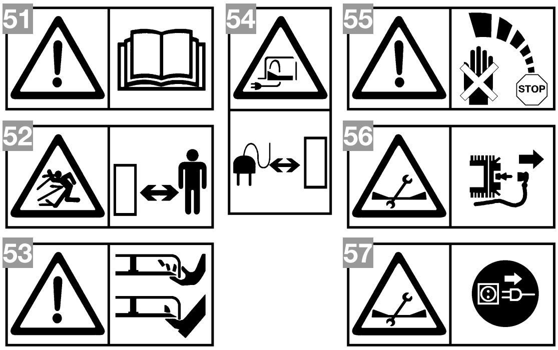

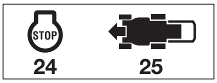

NL

IDENTIFICATIELABEL EN ONDERDELEN VAN DE MACHINE

1. Niveau van de geluidssterkte volgens richtlijn 2000/14/EG
2. EG-merkteken volgens richtlijn 2006/42/EG
3. Bouwjaar
4. Type grasmaaier
5. Serienummer
6. Naam en adres van de fabrikant
7. Artikelcode
8. Vermogen motor en toerental

Onmiddellijk na de aankoop van de machine, worden de identificatienummers (3 – 5 – 6) in de hiertoe bestemde ruimten op de laatste pagina van de handleiding genoteerd.

11. Chasis **12.** Motor **13.** Mes **14.** Steenbeschermkap **15.** Opvangzak **16.** Steel **17.** Versnellingsknop **18.** Hendel rem motor **19.** Bedieningshendel aandrijving

BESCHRIJVING VAN DE SYMBOLEN OP DE KNOPPEN (indien aanwezig)

21. Traag **22.** Snel **23.** Starter
24. Stop motor **25.** Aandrijving ingeschakeld
26. Rust **27.** Motor starten

VEILIGHEIDSVOORSCHRIFTEN - Uw grasmaaier moet voorzichtig gebruikt worden. Daarom zijn er op de machine pictogrammen op aangebracht die u aan de belangrijkste veiligheidsvoorschriften herinneren. Hun betekenis is hieronder weergegeven. Verder wordt u aanbevolen de veiligheidsvoorschriften in het speciale hoofdstuk daarover in dit boekje zorgvuldig door te lezen.

51. Waarschuwing: Lees de gebruikaanwijzingen vóórdat u deze grasmaaier gebruikt.
52. Gevaar voor wegschietende voorwerpen. Houd andere personen uit de buurt tijdens het gebruik van deze maaier.
53. Gevaar voor snijwonden. Draaiende messen. Houd handen en voeten uit de buurt van het mes.
54. Alleen voor grasmaaier met elektrische motor
55. Waarschuwing: Wanneer de machine wordt uitgeschakeld, blijft het mes nog even draaien
56. Waarschuwing: Trek de kap van de bougie uit het stopcontact alvorens u onderhoud of reparaties aan uw maaier uitvoert.
57. Alleen voor grasmaaier met elektrische motor.

Maximale waarden voor geluid en trillingen

Voor model	434
Geluidsdrukniveau aan het oor van de bediener (op basis van de norm 81/1051/EEG) .... db(A)	81,2
- Meetonzekerheid (2006/42/CE - EN 27574) .... db(A)	0,6
Gemeten geluidsniveau (volgens de richtlijn 2000/14/EG, 2005/88/EG).. db(A)	94,3
- Meetonzekerheid (2006/42/CE - EN 27574) ....db(A)	0,5
Gegarandeerd geluidsniveau (volgens de richtlijn 2000/14/EG, 2005/88/EG).. db(A)	96
Trillingsniveau (op basis van de norm EN 1033) .... m/s^2	7,04
- Meetonzekerheid (2006/42/CE - EN 12096) .... m/s^2	0,4

ES

ETIQUETA DE IDENTIFICACIÓN Y COMPONENTES DE LA MÁQUINA

1. Nivel de potencia acústica según la directiva 2000/14/CE
2. Marca de conformidad según la directiva 2006/42/CE
3. Año de fabricación
4. Tipo de cortadora de pasto
5. Número de matrícula
6. Nombre y dirección del Fabricante
7. Código Artículo
8. Potencia motor y régimen

Inmediatamente después de haber comprado la máquina, transcribir los números de identificación (3 - 5 - 6) en los espacios correspondientes, en la última página del manual.

11. Chasis **12.** Motor **13.** Cuchilla (Hoja) **14.** Pantalla de protección **15.** Bolsa de recolección **16.** Mango **17.** Mando acelerador **18.** Palanca freno del motor **19.** Palanca acoplamiento tracción

DESCRIPCIÓN DE LOS SÍMBOLOS INDICADOS EN LOS MANDOS (donde estén previstos)

21. Lento **22.** Rápido **23.** Cebador
24. Parada motor **25.** Tracción acoplada
26. Reposo **27.** Arranque motor

PRESCRIPCIONES DE SEGURIDAD - Su cortadora de pasto debe ser utilizada con prudencia. Para tal fin, en la máquina se han colocado pictogramas, destinados a recordar las precauciones de uso. El significado se explica a continuación. Además le recordamos que lea atentamente las normas de seguridad indicadas en el capítulo correspondiente del presente libro.

51. **Atención:** Leer el libro de instrucciones antes de usar la máquina.
52. **Riesgo de expulsión.** Mientras se usa, mantener a terceras personas lejos del área de trabajo.
53. **Riesgo de cortes.** Cuchillas en movimiento. No introducir las manos o los pies en el interior del alojamiento de la cuchilla.
54. ólo para cortadoras de pasto con motor eléctrico
55. **Atención:** La cuchilla sigue girando durante poco tiempo incluso después de parar la máquina.
56. **Atención:** Desconectar el capuchón de la bujía antes de efectuar cualquier operación de manutención o reparación.
57. Sólo para cortadoras de pasto con motor eléctrico.

Valores máximos de ruido y vibraciones

Para modelo	**434**
Nivel de presión acústica en el oído del operador (conforme a la norma 81/1051/CEE) ... db(A)	81,2
- Incertidumbre de medida (2006/42/CE - EN 27574) db(A)	0,6
Nivel de potencia acústica medido (conforme a la directiva 2000/14/CE, 2005/88/CE) ... db(A)	94,3
- Incertidumbre de medida (2006/42/CE - EN 27574) db(A)	0,5
Nivel de potencia acústica garantizado (conforme a la directiva 2000/14/CE, 2005/88/CE).. db(A)	96
Nivel de vibraciones (conforme a la norma EN 1033) m/s^2	7,04
- Incertidumbre de medida (2006/42/CE - EN 12096) m/s^2	0,4

PT

ETIQUETA DE IDENTIFICAÇÃO E COMPONENTES DA MÁQUINA

1. Nível sonoro de acordo com a directiva 2001/14/CE
2. Marca de conformidade segundo a directiva 2006/42/CE
3. Ano de fabrico
4. Tipo de cortador de relva
5. Número de série
6. Nome e endereço do fabricante
7. Código do Artigo
8. Potência do motor e regime de funcionamento

Imediatamente depois da compra da máquina, copiar os números de identificação (3 - 5 - 6) nos espaços apropriados, na última página do manual.

11. Chassis **12.** Motor **13.** Faca (Lâmina) **14.** Chapa de protecção **15.** Saco de recolha **16.** Cabo **17.** Comando do acelerador
18. Alavanca do freio motor **19.** Alavanca de engate da tracção

DESCRIÇÃO DOS SÍMBOLOS CONTIDOS NOS COMANDOS (onde previstos)

21. Lento **22.** Rápido **23.** Starter
24. Paragem motor **25.** Tracção introduzida
26. Repouso **27.** Arranque do motor

DISPOSIÇÕES DE SEGURANÇA - O seu cortador de relva deve ser utilizado com prudência Para tal fim, na máquina foram colocados alguns pictogramas destinados a lembrar as principais precauções de uso. A seguir esclarecemos o significado dos símbolos. Lembramos também para ler com atenção as normas de segurança contidas no capítulo específico deste manual.

51. **Atenção:** Antes de utilizar a máquina ler o livrete de instruções.
52. **Risco de expulsão.** Durante o uso, afastar as pessoas da área de trabalho.
53. **Perigo de cortes.** Lâminas em movimento. Nunca introduzir mãos ou pés no interior do alojamento da lâmina.
54. Somente para relvadeira com motor eléctrico
55. **Atenção:** A lâmina continua a girar durante mais um pouco de tempo também depois do desligamento da máquina
56. **Atenção:** Desligar o capuz da vela antes de efectuar qualquer operação de manutenção ou reparação.
57. Somente para relvadeira com motor eléctrico.

Valores máximos de ruído e vibrações

Para modelo	**434**
Pressão acústica no ouvido do operador (em conformidade com a directiva 81/1051/CEE)... db(A)	81,2
- Incerteza de medição (2006/42/CE - EN 27574) .. db(A)	0,6
Nível de potência acústica medido (conforme a directiva 2000/14/CE, 2005/88/CE)... db(A)	94,3
- Incerteza de medição (2006/42/CE - EN 27574) .. db(A)	0,5
Nível de potência acústica garantido (conforme a directiva 2000/14/CE, 2005/88/CE)... db(A)	96
Nível de vibrações (conforme a norma EN 1033) ..... m/s^2	7,04
- Incerteza de medição (2006/42/CE - EN 12096) .... m/s^2	0,4

EL

ΕΤΙΚΕΤΑ ΠΡΟΣΔΙΟΡΙΣΜΟΥ ΚΑΙ ΕΞΑΡΤΗΜΑΤΩΝ ΤΟΥ ΜΗΧΑΝΗΜΑΤΟΣ
1. Στάθμη ακουστικής πίεσης σύμφωνα με την οδηγία 2000/14/CE
2. Σήμα συμμόρφωσης σύμφωνα με την οδηγία 2006/42/CE
3. Έτος κατασκευής
4. Τύπος χλοοκοπτικού
5. Αριθμός σειράς μηχανήματος
6. Όνομα και διεύθυνση του Κατασκευαστή
7. Κωδικός προϊόντος
8. Ισχύς κινητήρα και φορτίο

Αμέσως μετά την αγορά του μηχανήματος, αντιγράψτε τους αριθμούς προσδιορισμού (3 - 5 - 6) στον ειδικό χώρο, στην τελευταία σελίδα του εγχειριδίου.

11. Σασί **12.** Κινητήρας **13.** Μαχαίρι (λεπίδα) **14.** Προστασία για πέτρες
15. Κάδος περισυλλογής **16.** Τιμόνι **17.** Μοχλός γκαζιού
18. Μοχλός φρένου κινητήρα **19.** Μοχλός συμπλέκτη

ΠΕΡΙΓΡΑΦΗ ΤΩΝ ΣΥΜΒΟΛΩΝ ΣΤΑ ΧΕΙΡΙΣΤΗΡΙΑ (όπου υπάρχουν)

21. Αργά **22.** Γρήγορα **23.** Τσοκ
24. Σβήσιμο κινητήρα **25.** Σύμπλεξη σασμάν
26. Ηρεμία **27.** Εκκίνηση κινητήρα

ΚΑΝΟΝΕΣ ΑΣΦΑΛΕΙΑΣ - Το χλοοκοπτικό πρέπει να χρησιμοποιείται με προσοχή. Γι' αυτό το σκοπό πάνω στο μηχάνημα υπάρχουν ιδεογράμματα που σας υπενθυμίζουν τα κυριότερα προφυλακτικά μέτρα κατά τη χρήση. Η σημασία τους εξηγείται παρακάτω. Συνιστάται επίσης να διαβάσετε με προσοχή τους κανονισμούς ασφαλείας που αναφέρονται στο ειδικό κεφάλαιο του παρόντος εγχειριδίου.

51. **Προσοχή:** Διαβάστε τις οδηγίες χρήσεως πριν χρησιμοποιήσετε το μηχάνημα.
52. **Κίνδυνος εκτόξευσης.** Κατά τη χρήση, κρατάτε τα άτομα μακριά από την περιοχή εργασίας.
53. **Κίνδυνος κοπής.** Μαχαίρι σε κίνηση. Μη βάζετε χέρια ή πόδια εντός του χώρου όπου βρίσκεται το μαχαίρι κοπής.
54. Μόνο για χλοοκοπτικό με ηλεκτρικό κινητήρα.
55. **Προσοχή:** Το μαχαίρι εξακολουθεί να περιστρέφεται για λίγο μετά το σβήσιμο του μηχανήματος
56. **Προσοχή:** Αφαιρέστε την πίπα του μπουζί πριν εκτελέσετε οποιαδήποτε συντήρηση ή επισκευή.
57. Μόνο για χλοοκοπτικό με ηλεκτρικό κινητήρα.

Μέγιστες τιμές θορύβου και δονήσεων

Για το μοντέλο	**434**
Στάθμη ακουστικής πίεσης στα αυτιά του χειριστή (σύμφωνα με το πρότυπο 81/1051/CEE)... db(A)	81,2
- Αβεβαιότητα μέτρησης (2006/42/CE - EN 27574) . db(A)	0,6
Στάθμη ακουστικής ισχύος μέτρησης (σύμφωνα με την οδηγία 2000/14/CE, 2005/88/CE)... db(A)	94,3
- Αβεβαιότητα μέτρησης (2006/42/CE - EN 27574) .. db(A)	0,5
Στάθμη εγγυώμενης ηχητικής ισχύος (σύμφωνα με την οδηγία 2000/14/CE, 2005/88/CE)... db(A)	96
Στάθμη δονήσεων (σύμφωνα με το πρότυπο EN 1033) .. m/s^2	7,04
- Αβεβαιότητα μέτρησης (2006/42/CE - EN 12096) ... m/s^2	0,4

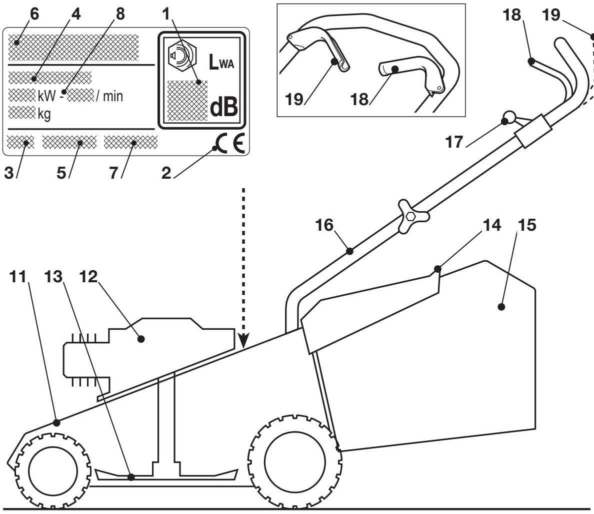

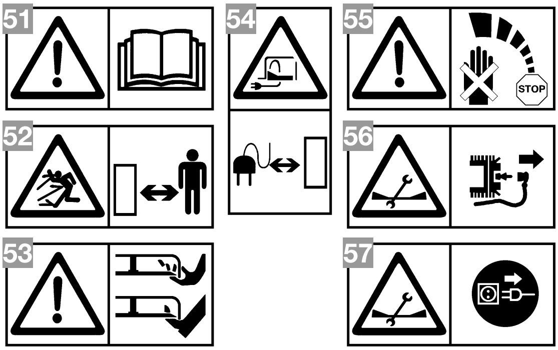

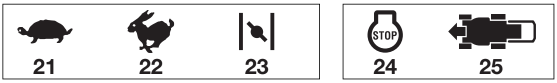

TR

İDENTİFİKASYON ETİKETİ VE MAKİNE KOMPONENTLERİ

1. 2000/14/AB direktifine göre akustik güç seviyesi
2. 2006/42/EC direktifine göre uygunluk markası
3. İmalat yılı
4. Çim biçme makinesi tipi
5. Seri numarası
6. İmalatçının adı ve adresi
7. Ürün Kodu
8. Motor gücü ve rejim

Makineyi satın aldıktan hemen sonra, identifikasyon numaralarını (3 - 5 - 6) kılavuzun son sayfası üzerindeki özel hanelere kayıt edin

11. Şasi **12.** Motor **13.** Bıçak (Bıçak ağzı) **14.** Taş siperi
15. Toplama haznesi **16.** Şap **17.** Gaz kumandası
18. Motor fren kolu **19.** Traksiyon kavrama kolu

KUMANDA ÜZERİNDE BULUNAN SEMBOLLERİN TANIMLANMASI (öngörülmüş iseler)

21. Yavaş **22.** Hızlı **23.** Starter
24. Motor stop **25.** Traksiyon etkin
26. Sükunet **27.** Motor ateşleme

GÜVENLİK TALİMATLARI - Çim biçme makineniz tedbirli şekilde kullanılmalıdır. Bu amaç ile başlıca kullanım önlemlerini size hatırlatmaya yönelik resimli diyagramlar makine üzerine yerleştirilmiştir. Bunların anlamı burada aşağıda açıklanmaktadır. Ayrıca işbu kılavuzun özel bölümünde yer alan güvenlik kurallarını dikkatle okumanız tavsiye edilir.

51. Dikkat: Makineyi kullanmadan önce talimat el kitabını okuyunuz.
52. Fırlama riski. Kullanım esnasında kişileri çalışma alanının dışında tutunuz.
53. Kesilme riski. Bıçaklar hareket halinde. Bıçak yuvasının içine ellerinizi veya ayaklarınızı sokmayınız.
54. Sadece elektrikli motorlu çim biçme makinesi için.
55. Dikkat: Bıçak, makinenin kapatılmasından sonra da belirli bir süre dönmeye devam eder.
56. Dikkat: Herhangi bir bakım veya onarım işlemini gerçekleştirmeden önce buji başlığını fişten çıkarın.
57. Sadece elektrikli motorlu çim biçme makinesi için.

Maksimum gürültü ve titreşim değerleri

Modeli için:		**434**
Operatör kulağı ses gücü seviyesi (81/1051/CEE standardı uyarınca)	db(A)	81,2
- Ölçü belirsizliği (2006/42/EC - EN 27574)	db(A)	0,6
Ölçülen ses gücü seviyesi (2000/14/CE, 2005/88/CE yönetmeliği uyarınca)	db(A)	94,3
- Ölçü belirsizliği (2006/42/EC - EN 27574)	db(A)	0,5
Garanti edilen ses gücü seviyesi (2000/14/CE, 2005/88/CE yönetmeliği uyarınca)	db(A)	96
Titreşim seviyesi (EN 1033 standardı uyarınca)	m/s^2	7,04
- Ölçü belirsizliği (2006/42/EC - EN 12096)	m/s^2	0,4

MK

ЕТИКЕТА ЗА ИДЕНТИФИКАЦИЈА И КОМПОНЕНТИ НА МАШИНАТА

1. Ниво на акустична моќ според Директивата 2000/14 на ЕУ
2. Ознака за усогласеност со Директивата 2006/42/ЕУ
3. Година на производство
4. Вид тревокосачка
5. Сериски број
6. Име и адреса на производителот
7. Код на производ
8. Моќност на моторот и режим

Веднаш по набавка на машината, запишете ги броевите за идентификација (3 – 5 – 6) во соодветното место на последната страница од ова упатство.

11. Куќиште **12.** Мотор **13.** Нож (сечиво) **14.** Браник **15.** Вреќа за собирање **16.** Рачка **17.** Команда за забрзување **18.** Рачка за закочување **19.** Рачка за вклучување на влечната сила

ОПИС НА ДАДЕНИТЕ СИМБОЛИ НА КОМАНДИТЕ (каде што е предвидено)

21. Бавно **22.** Брзо **23.** Стартер
24. Гасење на моторот **25.** Вклучен погон
26. Мирување **27.** Палење на моторот

БЕЗБЕДНОСНИ МЕРКИ - со тревокосачката треба да се работи внимателно. За таа цел, на машината се поставени илустрации наменети да ве потсетуваат за главните безбедносни мерки при употреба. Нивното значење е објаснето подолу. Зато, препорачуваме внимателно да ги прочитате безбедносните регулативи кои се дадени во засебно поглавје на ова упатство.

51. Внимание: Прочитајте го упатството за употреба пред да ја користите машината.
52. Опасност од исфрлување: Држете ги луѓето подалеку од полето на работа при користење.
53. Опасност од посекотини: Ножеви во движење. Не ги ставајте рацете или стопалата онаму каде се сместени ножевите.
54. Само за тревокосачката со електричен мотор.
55. Внимание: Ножот продолжува да ротира извесен период откако ќе се исклучи машината.
56. Предупредување: Отстранете го капачето од свеќичката пред да започнете со било какви активности на одржување или поправање.
57. Само за тревокосачката со електричен мотор.

Максимални вредности за бучава и вибрации

За модел		434
Нивото на акустичен притисок врз ушите на операторот (во однос на нормативот 81/1051/CEE)	db(A)	81,2
- Несигурност за мерење (2006/42/ЕУ - EN 27574)	db(A)	0,6
Ниво на измерена акустична моќност (во однос на директивата 2000/14/CE, 2005/88/CE)	db(A)	94,3
- Несигурност за мерење (2006/42/ЕУ - EN 27574)	db(A)	0,5
Ниво на загарантирана акустична моќност (во однос на директивата 2000/14/CE, 2005/88/CE)	db(A)	96
Ниво на вибрации (во однос на нормативот EN 1033)	m/s²	7,04
- Несигурност за мерење (2006/42/ЕУ - EN 12096)	m/s²	0,4

NO

IDENTIFIKASJONSETIKETT OG MASKINKOMPONENTER

1. lydeffektnivå i henhold til EU-direktiv 2000/14/EF
2. Overensstemmelsesmerke i henhold til EU-direktiv 2006/42/CE
3. Produksjonsår
4. Type gressklipper
5. Serienummer
6. Produsentens navn og adresse
7. Artikkelkode
8. Motorens effekt ved maksimal hastighet

Før over identifikasjonsnumrene (3 - 5- 6) på dertil egnet plass på håndbokens siste side umiddelbart etter innkjøpet av maskinen.

11. Chassis **12.** Motore **13.** Kniv (blad) **14.** Steinsprutbeskyttelse **15.** Gressoppsamler **16.** Håndtak **17.** Gasskontroll **18.** Bremsespak for motor **19.** Spak for innkobling av fremdrift

BESKRIVELSE AV SYMBOLENE GJENGITT PÅ KONTROLLENE (hvor disse finnes)

21. Langsom **22.** Hurtig **23.** Starter
24. Stans av motoren **25.** Fremdrift innkoblet
26. Hvilestilling **27.** Oppstart av motoren

SIKKERHETSBESTEMMELSER - Gressklipperen din må brukes med forsiktighet. I den hensikt er det plassert symboler på maskinen som er egnet til å minne deg på de viktigste forholdsreglene ved bruk. Merkelappene har følgende betydning. Vi anbefaler dessuten å lese nøye sikkerhetsreglene gjengitt i det dertil egnede kapittelet i den foreliggende boken.

51. Obs: Les gjennom håndboken før maskinen tas i bruk.
52. Risiko for flyende gjenstander. Hold personer unna arbeidsstedet under bruk.
53. Fare for skjæreskader. Kniver i bevegelse. Føtter eller hender må ikke stikkes inn i knivhuset.
54. Kun gressklippere med elektrisk varmemotor.
55. Obs: Kniven fortsetter å rotere i en viss tid etter at maskinen er slått av.
56. Advarsel: Trekk ut tennplugghodet før hvert vedlikeholdsarbeide eller reparasjon.
57. Kun gressklippere med elektrisk varmemotor.

Maksimale verdier for støy og vibrasjoner

For modell		434
Lydtrykknivå på operatørens øre (i henhold til regelverket 81/1051/EØF)	db(A)	81,2
- Måleusikkerhet (2006/42/CE - EN 27574)	db(A)	0,6
Målt lydeffektnivå (i henhold til direktivet 2000/14/EF, 2005/88/EF)	db(A)	94,3
- Måleusikkerhet (2006/42/CE - EN 27574)	db(A)	0,5
Garantert lydeffektnivå (i henhold til direktivet 2000/14/EF, 2005/88/EF)	db(A)	96
Vibrasjonsnivå (i henhold til regelverket EN 1033)	m/s²	7,04
- Måleusikkerhet (2006/42/CE - EN 12096)	m/s²	0,4

SV

MÄRKPLÅT OCH MASKINENS KOMPONENTER

1. Ljudeffektnivå enligt direktivet 2000/14/EG
2. Överstämmelseintyg enligt maskindirektiv 2006/42/EG
3. Tillverkningsår
4. Typ av gräsklippare
5. Serienummer
6. Tillverkarens namn och adress
7. Artikelnummer
8. Motoreffekt och varvtal

Omedelbart efter att maskinen köpts, skriv in identifieringsnumren (3 - 5 - 6) i de avsedda utrymmena på bruksanvisningens sista sida.

11. Chassi **12.** Motor **13.** Kniv (Blad) **14.** Stenskydd
15. Uppsamlingspåse **16.** Handtag **17.** Gasreglage
18. Motorbromsspak **19.** Spak för koppling självgående läge

BESKRIVNING AV SYMBOLERNA PÅ REGLAGEN (där förutsedda)

21. Långsam **22.** Snabb **23.** Startmotor
24. Stopp motor **25.** Självgående läge kopplat
26. Viloläge **27.** Start motor

SÄKERHETSFÖRESKRIFTER - Din gräsklippare ska användas med försiktighet. För detta syfte har symboler placerats på maskinen vilka påminner om de huvudsakliga försiktighetsåtgärderna. Symbolerna förklaras nedan. Det rekommenderas även att du noggrant läser igenom säkerhetsföreskrifterna i motsvarande kapitel i denna handbok.

51. Obs: Läs igenom handboken före maskinens användning.
52. Risk för flygande partiklar. Obehöriga får inte vistas i arbetsområdet.
53. Risk för skärskador. Knivar i rörelse. Stick inte fötter eller händer i knivhuset.
54. Endast för gräsklippare med elmotor
55. Obs: Bladet fortsätter att rotera en stund efter att man stängt av maskinen
56. Obs: Dra ut tändstiftets huv före varje underhållningsarbete eller reparation.
57. Endast för gräsklippare med elmotor

Maximala värden för buller och vibrationer

För modell		434
Ljudtrycksnivå vid operatörens öra (enligt direktiv 81/105/EEG)	db(A)	81,2
- Tvivel med mått (2006/42/EG - EN 27574)	db(A)	0,6
Uppmätt ljudeffektsnivå (enligt direktiv 2000/14/EG, 2005/88/EG)	db(A)	94,3
- Tvivel med mått (2006/42/EG - EN 27574)	db(A)	0,5
Garanterad ljudeffektsnivå (enligt direktiv 2000/14/EG, 2005/88/EG)	db(A)	96
Vibrationsnivå (enligt standard EN 1033)	m/s²	7,04
- Tvivel med mått (2006/42/EG - EN 12096)	m/s²	0,4

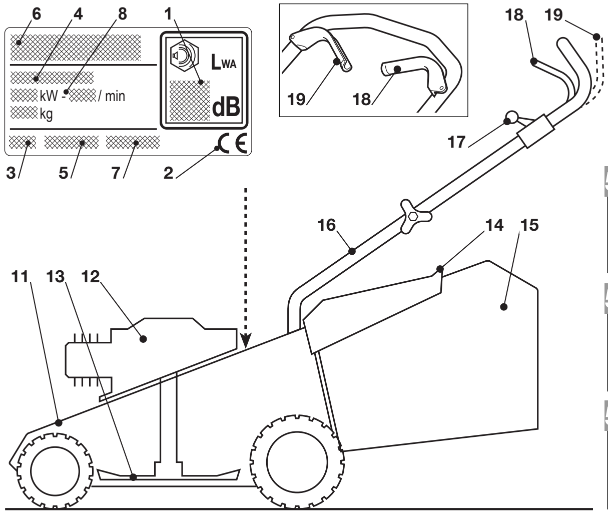

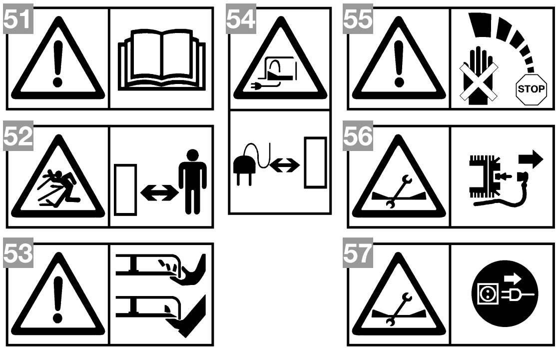

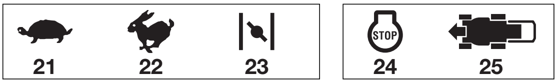

DA

MASKINENS IDENTIFIKATIONSSKILT OG KOMPONENTER

1. Udsendt lydeffektniveau i overensstemmelse med direktivet 2000/14/EØF
2. Typegodkendelse i overensstemmelse med direktivet 2006/42/EF
3. Konstruktionsår
4. Type af plæneklipper
5. Serienummer
6. Fabrikantens navn og adresse
7. Varenummer
8. Motorens effekt og omdrejningstal

Så snart maskinen er købt, skal identifikationsdataene (pkt. 3 - 5 - 6) noteres i de tilsvarende felter i manualens sidste side.

11. Chassis **12.** Motor **13.** Kniv **14.** Beskyttelsesplader **15.** Opsamlingspose **16.** Styrehåndtag **17.** Hastighedsregulator **18.** Håndtag til motorbremse **19.** Håndtag til indkobling af træk

BESKRIVELSE AF SYMBOLERNE PÅ BETJENINGERNE (findes ikke i alle maskiner)

21. Langsomt **22.** Hurtigt **23.** Starter
24. Standsning af motoren **25.** Træk indkoblet
26. Hvile **27.** Start af motor

SIKKERHEDSFORSKRIFTER - Deres plæneklipper skal anvendes med forsigtighed. På maskinen har vi derfor anbragt nogle etiketter for at minde om de vigtigste forholdsregler under brugen. Etiketternes betydning er forklaret nedenfor. Desuden anbefaler vi, at De omhyggeligt læser sikkerhedsreglerne, som findes i det tilsvarende kapitel i denne bog.

51. Vigtigt: Læs betjeningsvejledningen før maskinen tages i brug.
52. Risiko for stenudslyngning. Ingen personer bør opholde sig i arbejdsområdet, når maskinen er i brug.
53. Risiko for skader. Knive i bevægelse. Stik ikke fødder eller hænder ind i rotorhuset.
54. Kun for plæneklippere med elektrisk motor.
55. Advarsel: Når maskinen slukkes, fortsætter kniven med at dreje i nogen tid.
56. Advarsel: Fjern tændrørsledningen fra tændrøret inden påbegyndelse af reparation eller vedligeholdelse.
57. Kun for plæneklippere med elektrisk motor.

Maksimale værdier for støj og vibrationer

Til model		**434**
Lydtryk ved brugerens ører (ifølge normen 81/1051/EØF)	db(A)	81,2
- Usikkerhed ved målingen (2006/42/EF - EN 27574)	db(A)	0,6
Målt lydeffekt (ifølge direktiv 2000/14/EF, 2005/88/EF)	db(A)	94,3
- Usikkerhed ved målingen (2006/42/EF - EN 27574)	db(A)	0,5
Garanteret lydeffekt (ifølge direktiv 2000/14/EF, 2005/88/EF)	db(A)	96
Vibrationsniveau (ifølge normen EN 1033)	m/s^2	7,04
- Usikkerhed ved målingen (2006/42/EF - EN 12096)	m/s^2	0,4

FI

TUNNUSLAATTA JA LAITTEENOSAT

1. Melutaso direktiivin 2000/14/EY mukaisesti
2. Yhdenmukaisuuden merkki direktiivin 2006/42/EY
3. Valmistusvuosi
4. Ruohonleikkurityyppi
5. Sarjanumero
6. Valmistajan nimi ja osoite
7. Tuotekoodi
8. Moottorin teho ja kierrosnopeus

Välittömästi laitteen hankinnan jälkeen kopioi tunnusnumerot (3- 5 - 6) käsikirjan viimeisellä sivulla oleviin kohtiin.

11. Runko **12.** Moottori **13.** Veitsi (Terä) **14.** Kivisuoja
15. Ruohonkeruusäkki **16.** Kädensija **17.** Kiihdyttimen vipu
18. Moottorin pysäytysvipu **19.** Vedon kytkentävipu

OHJAUSLAITTEISSA OLEVIEN MERKKIEN KUVAUS (joissa varusteena)

21. Hidas **22.** Nopea **23.** Starter
24. Moottorin pysäytys **25.** Veto kytketty
26. Lepoasento **27.** Moottorin käynnistys

TURVALLISUUSSÄÄNNÖKSET - Ruohonleikkuria on käytettävä varovaisesti. Tätä varten laitteeseen on sijoitettu piktogrammeja, joiden tehtävänä on muistuttaa tärkeimmistä varotoimenpiteistä. Turvakylttien merkitys on osoitettu alapuolella. Suosittelemme lukemaan huolellisesti tässä vihkosessa annetut turvamääräykset.

51. Huomio: Lue käyttöohjekirja ennen ruohonleikkurin käyttöä.
52. Sinkoutuvien esineiden vaara. Asiattomat henkilöt eivät saa oleskella työskentelyalueella koneen käytön aikana.
53. Leikkausvahinkojen vaara. Liikkuvat terät. Älä aseta jalkojasi tai käsiäsi terätilaan.
54. Ainoastaan sähkömoottorilla varustetut ruohonleikkurit.
55. Huom.: Terä pyörii laitteen sammuttamisen jälkeen vielä hetken
56. Huomio: Irrota sytytystulpan suojus ennen huoltoa tai korjausta
57. Ainoastaan sähkömoottorilla varustetut ruohonleikkurit.

Melutason ja tärinätason maksimiarvot

Mallille	**434**
Akustisen paineen taso ohjaajan korvassa (säädöksen 81/1051/ETY perusteella) .... db(A)	81,2
- Epätarkka mittaus (2006/42/EY - EN 27574) ... db(A)	0,6
Akustisen tehon mitattu taso (direktiivin 2000/14/EY, 2005/88/EY perusteella) .... db(A)	94,3
- Epätarkka mittaus (2006/42/EY - EN 27574) ... db(A)	0,5
Akustisen tehon taattu taso (direktiivin 2000/14/EY, 2005/88/EY perusteella) .... db(A)	96
Tärinätaso (säädöksen EN 1033 perusteella) .... m/s^2	7,04
- Epätarkka mittaus (2006/42/EY - EN 12096) ..... m/s^2	0,4

CS

IDENTIFIKAČNÍ ŠTÍTEK A SOUČÁSTI STROJE

1. Hladina akustického výkonu podle směrnice 2000/14/ES
2. Značka o shodě v souladu se směrnicí 2006/42/ES
3. Rok výroby
4. Typ sekačky
5. Výrobní číslo
6. Název a adresa Výrobce
7. Kód Výrobku
8. Výkon motoru po dosažení jmenovitých otáček

Okamžitě po zakoupení stroje si přepište identifikační čísla (3 - 5 - 6) na příslušná místa na poslední straně návodu.

11. Rám **12.** Motor **13.** Nůž (Čepel) **14.** Zadní ochranný kryt
15. Sběrný koš **16.** Rukojeť **17.** Ovládání akcelerace
18. Páka motorové brzdy **19.** Páka zařazení náhonu

POPIS SYMBOLŮ UVEDENÝCH NA OVLÁDACÍCH PRVCÍCH (jsou-li součástí)

21. Pomalu **22.** Rychle **23.** Sytič
24. Zastavení motoru **25.** Zařazený náhon
26. Klidová poloha **27.** Startování motoru

BEZPEČNOSTNÍ PŘEDPISY - Vaše sekačka musí být používána s opatrností. Proto byly na samotném stroji umístěny výstražné štítky se symboly, které vás nabádají k opatrnosti. Jejich smysl je vysvětlen níže. Radíme Vám, abyste si velmi pozorně přečetli pravidla bezpečného použití uvedená ve zvláštní kapitole této příručky.

51. Pozor: Před použitím stroje je třeba si pozorně přečíst návod k použití.
52. Nebezpečí odletujících předmětů. Během použití stroje zajistěte bezpečnou vzdálenost jiných osob od stroje.
53. Riziko pořezání. Pohybující se nože. Nevkládejte nikdy ruce ani nohy dovnitř prostoru nožů.
54. Jen pro sekačku s elektrickým motorem.
55. Pozor: Nůž se otáčí určitou chvíli i po vypnutí stroje
56. Upozornění : Před vykonáním jakékoli údržby nebo opravy sejměte kabelovou koncovku ze zapalovací svíčky.
57. Jen pro sekačku s elektrickým motorem.

Maximální hodnoty hlučnosti a vibrací

Pro model	**434**
Úroveň ekvivalentního akustického tlaku na ucho obsluhy (podle normy 81/1051/EHS).......... db(A)	81,2
- Nepřesnost měření (2006/42/ES - EN 27574) .. db(A)	0,6
Úroveň naměřeného akustického výkonu (podle směrnice 2000/14/ES, 2005/88/ES).................... db(A)	94,3
- Nepřesnost měření (2006/42/ES - EN 27574)... db(A)	0,5
Úroveň zaručeného akustického výkonu (podle směrnice 2000/14/ES, 2005/88/ES).................... db(A)	96
Úroveň vibrací (podle normy EN 1033) .... m/s^2	7,04
- Nepřesnost měření (2006/42/ES - EN 12096) ... m/s^2	0,4

PL

TABLICZKA IDENTYFIKACYJNA I WYKAZ SKŁADNIKÓW MASZYNY

1. Poziom mocy akustycznej według rozporządzenia 2000/14/CE
2. Znak zgodności z rozporządzeniem 2006/42/CE
3. Rok produkcji
4. Model kosiarki
5. Numer fabryczny
6. Nazwa i adres Producenta
7. Kod wyrobu
8. Moc i prędkość obrotowa silnika

Bezpośrednio po zakupie maszyny, przepisać numery identyfikacyjne (3 - 5 - 6) w odpowiednim miejscu, na ostatniej stronie instrukcji.

11. Korpus **12.** Silnik **13.** Nóż (Ostrze) **14.** Obudowy przeciwkamienne **15.** Worek zbiorczy **16.** Uchwyt **17.** Przycisk przyspiesznika (gazu) **18.** Dźwignia hamowania silnika **19.** Dźwignia włączania napędu

OPIS SYMBOLI ZNAJDUJĄCYCH SIĘ NA PRZYRZĄDACH STEROWNICZYCH (gdzie są przewidziane)

21. Powoli **22.** Szybko **23.** Ssanie
24. Zatrzymanie silnika **25.** Napęd włączony
26. Odpoczynek **27.** Uruchomienie silnika

PRZEPISY BEZPIECZEŃSTWA - Wasza kosiarka musi być używana przy zachowaniu wszelkich środków ostrożności. W tym celu, na maszynie umieszczone zostały piktografy, mające na celu przypominać o podstawowych zasadach bezpiecznego użytkowania. Poniżej opisane jest ich znaczenie. Zaleca się ponadto, uważnie przeczytać normy bezpieczeństwa zawarte w odpowiednim rozdziale niniejszego opracowania.

51. Uwaga: Przed użyciem zapoznać się z instrukcją obsługi.
52. Niebezpieczeństwo wyrzucenia. Podczas użycia dbać o to, aby inne osoby znajdowały się w bezpiecznej odległości od pracującej kosiarki.
53. Niebezpieczeństwo skaleczenia. Noże w ruchu. Nie należy wkładać rąk lub stóp pomiędzy noże.
54. Tylko do kosiarek z silnikiem elektrycznym.
55. Uwaga: Ostrze kręci się jeszcze przez chwilę nawet po wyłączeniu kosiarki.
56. Uwaga: Przed przystąpieniem do konserwacji lub naprawy należy odłączyć końcówkę przewodu wysokiego napięcia ze świecy zapłonowej.
57. Tylko do kosiarek z silnikiem elektrycznym.

Wartości maksymalne hałaśliwości i wibracji

Dla modelu	**434**
Poziom ciśnienia akustycznego względem narządu słuchu operatora (na podstawie normy 81/1051/CEE)........ db(A)	81,2
- Niepewność pomiaru (2006/42/CE - EN 27574) . db(A)	0,6
Poziom natężenia akustycznego zmierzony (na podstawie dyrektywy 2000/14/CE, 2005/88/CE).... db(A)	94,3
- Niepewność pomiaru (2006/42/CE - EN 27574) . db(A)	0,5
Poziom natężenia akustycznego gwarantowany (na podstawie dyrektywy 2000/14/CE, 2005/88/CE).... db(A)	96
Poziom wibracji (na podstawie normy EN 1033) .... m/s^2	7,04
- Niepewność pomiaru (2006/42/CE - EN 12096) .. m/s^2	0,4

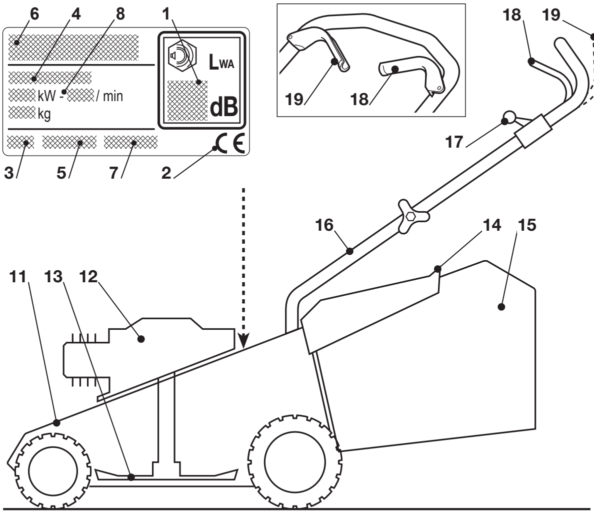

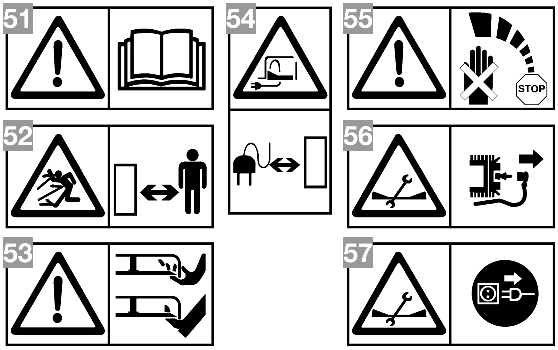

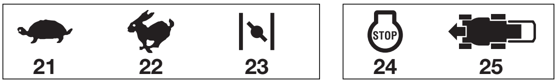

HU

GÉP AZONOSÍTÓ CÍMKÉJE ÉS RÉSZEI

1. A 2000/14/EK irányelv szerinti zajteljesítmény szint
2. A 2006/42/EGK irányelv szerinti minőségazonossági jelzés
3. Gyártási év
4. Fűnyíró típus
5. Azonosító szám
6. A gyártó neve és címe
7. Cikkszám
8. Motor teljesítménye és fordulatszáma

Közvetlenül a gép vásárlása után írja át az azonosító számokat (3 – 5 – 6) a használati utasítás utolsó oldalán található, erre a célra szolgáló helyre.

11. Váz **12.** Motor **13.** Vágókés (Penge) **14.** Kavicsterelő **15.** Gyűjtőzsák **16.** Markolat **17.** Gázkar vezérlő **18.** Motor fék kar **19.** Meghajtó kapcsolókar

A VEZÉRLŐKÖN FELTÜNTETETT JELZÉSEK LEÍRÁSA (ahol vannak)

21. Lassú **22.** Gyors **23.** Önindító (Starter)
24. Motor leállítás **25.** Erőátvitel bekapcsolva
26. Alapállás **27.** Motor indítás

BIZTONSÁGI ELŐÍRÁSOK - A fűnyíróját körültekintően kell használni. E célból a gépen különböző jelképeket tüntettünk fel, hogy a legfontosabb használati óvintézkedésekre emlékeztessük. Jelentésük az alábbiakban kerül feltüntetésre. Javasoljuk továbbá, hogy olvassa el figyelmesen az alábbi használati utasítás megfelelő fejezetében feltüntetett biztonsági előírásokat.

51. Figyelem: A fűnyíró használatba vétele előtt a kezelési útmutatót alaposan olvassa át.
52. Kidobásveszély: A gép munkaterületén a kezelőn kívül más nem tartózkodhat.
53. Vágásveszély: mozgó késnél ne tartsa közel kezét, lábát az alvázhoz.
54. Csak elektromos motorú fűnyíróhoz.
55. Figyelem: A vágókés a gép kikapcsolása után rövid ideig még tovább forog.
56. Figyelem: Vegye le a gyertyakupakot mielőtt bármilyen karbantartási vagy javítási munkába kezdene.
57. Csak elektromos motorú fűnyíróhoz.

A maximális zajszint- és vibrációértékek

Típushoz:	434
A kezelői állásnál mért egyenértékű hangnyomásszint (az EK/81/1051 szabvány szerint)............................ db(A)	81,2
- Mérési bizonytalanság (2006/42/CE - EN 27574) . db(A)	0,6
A mért egyenértékű hangnyomásszint (az EK/2000/14, EK/2005/88 szabvány szerint) .... db(A)	94,3
- Mérési bizonytalanság (2006/42/CE - EN 27574) . db(A)	0,5
A garantált egyenértékű hangnyomásszint (az EK/2000/14, EK/2005/88 szabvány szerint) .... db(A)	96
Vibrációszint (az EN 1033 szabvány szerint) .... m/s²	7,04
- Mérési bizonytalanság (2006/42/CE - EN 12096) .. m/s²	0,4

RU

ИДЕНТИФИКАЦИОННЫЙ ЯРЛЫК И СОСТАВНЫЕ ЧАСТИ МАШИНЫ

1. Уровень звуковой мощности согласно директиве 2000/14/ЕС
2. Маркировка соответствия согласно директиве 2006/42/ЕС
3. Год изготовления
4. Тип газонокосилки
5. Заводской номер
6. Наименование и адрес изготовителя
7. Код изделия
8. Мощность и режим двигателя

Сразу после покупки машины занесите ее идентификационные данные (3 - 5 - 6) в специальные поля на последней странице руководства.

11. Шасси **12.** Двигатель **13.** Нож **14.** Защита от камней **15.** Сборочный мешок **16.** Ручка **17.** Устройство управления дросселем **18.** Тормозной рычаг двигателя **19.** Рычаг включения привода

ОПИСАНИЕ СИМВОЛОВ, ПРИВЕДЕННЫХ НА КОМАНДАХ (где предусмотрены)

21. Медленно **22.** Быстро **23.** Стартер
24. Останов двигателя **25.** Привод включен
26. Пауза **27.** Запуск двигателя

ПРАВИЛА БЕЗОПАСНОСТИ - При пользовании газонокосилкой следует соблюдать осторожность. С этой целью на машине имеются пиктограммы, которые напомнят вам об основных мерах предосторожности. Их значение поясняется ниже. Кроме этого, рекомендуется внимательно прочесть правила техники безопасности, изложенные в специальной главе настоящего руководства.

51. Внимание: Прочитайте инструкцию по эксплуатации перед использованием машины.
52. Опасность выброса. Во время использования не допускайте людей в рабочую зону.
53. Опасность порезов. Движущиеся ножи. Никогда не помещайте руки или ноги в полость для ножей.
54. Только для газонокосилки с электродвигателем.
55. Внимание: Нож продолжает вращаться еще некоторое время даже после выключения машины.
56. Внимание: Отсоединить колпачок свечи до выполнения каких-либо операций по техобслуживанию или ремонту.
57. Только для газонокосилки с электродвигателем.

Максимальные значения уровня шума и вибраций

Для модели		0434
Уровень звукового давления на уши оператора (на основании нормы 81/1051/CEE)	db(A)	81,2
- Неточность размеров (2006/42/EC - EN 27574)	db(A)	0,6
Уровень измеренной акустической мощности (на основании директивы 2000/14/CE, 2005/88/CE)	db(A)	94,3
- Неточность размеров (2006/42/EC - EN 27574)	db(A)	0,5
Гарантируемый уровень акустической мощности (на основании директивы 2000/14/CE, 2005/88/CE)	db(A)	96
Уровень вибрации (на основании нормы EN 1033)	m/s^2	7,04
- Неточность размеров (2006/42/EC - EN 12096)	m/s^2	0,4

HR

IDENTIFIKACIJSKA PLOČICA I SASTAVNI DIJELOVI STROJA

1. Razina zvučne snage u skladu s direktivom 2000/14/EC
2. Oznaka sukladnosti u skladu s direktivom 2006/42/EZ
3. Godina proizvodnje
4. Vrsta kosilice
5. Serijski broj
6. Naziv i adresa proizvođača
7. Šifra Artikla
8. Snaga motora i režim

Identifikacijske brojeve (3 - 5 - 6) odmah po kupnji stroja upišite u predviđena mjesta na zadnjoj stranici ovog priručnika.

11. Kućište **12.** Motor **13.** Rezač (Nož) **14.** Branik
15. Košara za skupljanje trave **16.** Drška **17.** Ručica gasa
18. Ručica kočnice motora **19.** Ručica za uključivanje vučnog pogona

OPIS SIMBOLA NA UPRAVLJAČKIM NAPRAVAMA (ako postoje)

21. Polako **22.** Brzo **23.** Starter
24. Zaustavljanje motora **25.** Uključen vučni pogon
26. Mirovanje **27.** Pokretanje motora

SIGURNOSNE UPUTE - Vašu kosilicu morate oprezno koristiti. U tu svrhu, na stroju postoje piktogrami koji će vas podsjetiti na osnovne mjere predostrožnosti prilikom uporabe. Njihovo značenje objašnjeno je u nastavku. Pored toga, preporučujemo vam da pažljivo pročitate poglavlje u ovom priručniku koje se odnosi na pravila o sigurnosti.

51. Oprez: Prije uporabe stroja, pročitati knjižicu sa uputama za uporabu.
52. Opasnost od izbacivanja predmeta: Tijekom uporabe stroja, osobe moraju biti izvan radne površine.
53. Rizik od posjecanja. Oštrica u pokretu. Ne približavati se rukama i nogama dijelu u kojem se nalazi oštrica.
54. Samo za kosilicu sa električnim motorom.
55. Oprez: Oštrica će rotirati neko vrijeme i nakon isključivanja stroja.
56. Oprez: Skinuti kapicu svijećice prije obavljanja bilo kakvog zahvata održavanja ili popravljanja.
57. Samo za kosilicu sa električnim motorom.

Maksimalne vrijednosti buke i vibracija

Za model		434
Razina zvučnog tlaka na ušima rukovatelja (na temelju norme 81/1051/EEZ)	db(A)	81,2
- Mjerna nesigurnost (2006/42/EZ - EN 27574)	db(A)	0,6
Izmjerena razina zvučne snage (na temelju direktive 2000/14/EZ, 2005/88/EZ)	db(A)	94,3
- Mjerna nesigurnost (2006/42/EZ - EN 27574)	db(A)	0,5
Zajamčena razina zvučne snage (na temelju direktive 2000/14/EZ, 2005/88/EZ)	db(A)	96
Razina vibracija (na temelju norme EN 1033)	m/s^2	7,04
- Mjerna nesigurnost (2006/42/EZ - EN 12096)	m/s^2	0,4

SL

IDENTIFIKACIJSKA NALEPKA IN SESTAVNI DELI STROJA

1. Stopnja hrupa po določilu 2000/14/CE
2. Oznaka o ustreznosti, skladno z direktivo 2006/42/CE
3. Leto izdelave
4. Tip kosilnice
5. Serijska številka
6. Ime in naslov izdelovalca
7. Šifra artikla
8. Moč motorja in delovno število obratov

Takoj po nakupu stroja morate prepisati identifikacijske številke (3 - 5 - 6) v posebne prostorčke na zadnji strani priročnika.

11. Ogrodje **12.** Motor **13.** Nož (Rezilo) **14.** Ščitnik za kamenje
15. Košara za travo **16.** Držaj **17.** Komanda plina
18. Ročica zavore motorja **19.** Ročica za vklop pogona

OPIS SIMBOLOV NA KOMANDAH (kjer so predvidene)

21. Počasi **22.** Hitro **23.** Zaganjač
24. Zaustavitev motorja **25.** Vklopljen pogon
26. Mirovanje **27.** Vžig motorja

VARNOSTNA NAVODILA - Vašo kosilnico morate uporabljati previdno. V ta namen so bili na stroj nameščeni piktogrami, ki Vas spominjajo na glavne previdnostne ukrepe pri uporabi. Njihov pomen je razložen v nadaljevanju. Priporočamo Vam tudi, da pozorno preberete varnostne predpise, ki so navedeni v posebnem poglavju te knjižice.

51. Pozor: Pred uporabo preberite knjižico z navodili.
52. Nevarnosti pri izmetu: Pri uporabi naj bodo osebe izven delovnega območja kosilnice.
53. Nevarnost ureznin: Rezila se premikajo. Ne vtikajte rok ali nog v bližino ali pod rezilo.
54. Samo za kosilnico s električnim motorjem.
55. Pozor: Rezilo se vrti še nekaj časa po tem, ko ste kosilnico izklopili.
56. Pozor: Iztaknite kapico svečke, preden opravite kakršen koli t poseg vzdrževanja ali popravil.
57. Samo za kosilnico s električnim motorjem.

Maksimalne vrednosti hrupa in vibracij

Za model		434
Nivo akustičnega pritiska na ušesa operaterja (v skladu s predpisom 81/1/51/EGS)	db(A)	81,2
- Nezanesljivost meritve (2006/42/CE - EN 27574)	db(A)	0,6
Nivo akustične moči izmerjen (v skladu z Direktivo 2000/14/ES, 2005/88/ES)	db(A)	94,3
- Nezanesljivost meritve (2006/42/CE - EN 27574)	db(A)	0,5
Nivo akustične moči zajamčen (v skladu z Direktivo 2000/14/ES, 2005/88/ES)	db(A)	96
Nivo vibracij (v skladu s predpisom EN 1033)	m/s^2	7,04
- Nezanesljivost meritve (2006/42/CE - EN 12096)	m/s^2	0,4

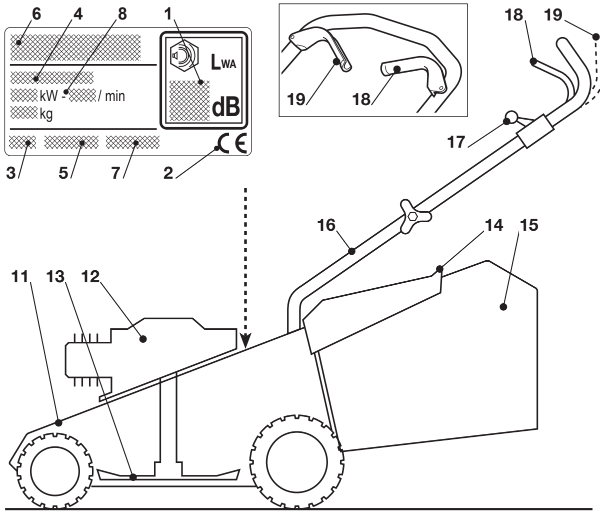

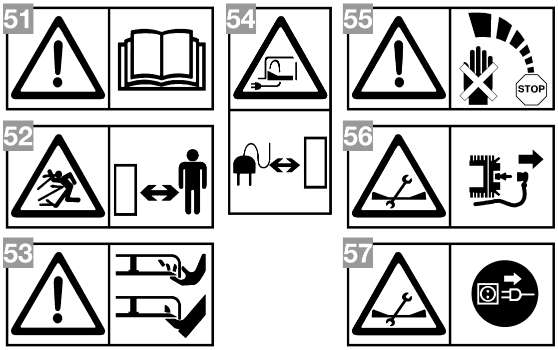

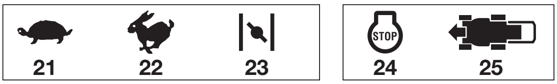

BS

IDENTIFIKACIJSKA ETIKETA I SASTAVNI DIJELOVI MAŠINE

1. Razina jačine zvuka prema smjernici 2000/14/CE
2. Oznaka podobnosti prema smjernici 2006/42/EZ
3. Godina proizvodnje
4. Tip kosilice
5. Matični broj
6. Naziv i adresa Proizvođača
7. Kod Artikla
8. Snaga i brzina motora

Odmah po kupovini mašine, upisati identifikacijske brojeve (3 - 5 - 6) u odgovarajuća polja na zadnjoj stranici priručnika.

11. Šasija **12.** Motor **13.** Sječivo **14.** Štitnik od kamenja
15. Vrećica **16.** Držalo **17.** Komanda za gas
18. Ručica za kočnicu motora **19.** Ručica za pokretanje

OPIS SIMBOLA NA KOMANDAMA (zavisno od modela)

21. Sporo **22.** Brzo **23.** Starter
24. Zaustavljanje motora **25.** U brzini
26. Pauza **27.** Puštanje motora u pogon

SIGURNOSNI PROPISI - Pažljivo koristite vašu kosilicu. U tu svrhu, na mašinu su postavljeni piktogrami radi podsjećanja na osnovna upozorenja pri upotrebi. Njihovo značenje je opisano u tekstu koji slijedi. Preporučujemo da pažljivo pročitate sigurnosna pravila u odgovarajućem poglavlju ove knjižice.

51. Pažnja: Pročitati knjižicu sa instrukcijama prije upotrebe.
52. Rizik od izbacivanja predmeta. Prilikom upotrebe držati osobe izvan radne površine.
53. Rizik od posekotina. Sječivo u pokretu. Ne stavljati ruke ili stopala unutar kućišta za sječivo.
54. Samo za kosilicu sa električnim motorom.
55. Pažnja: Sječivo nastavlja da se okreće za jedno vreme i poslije gašenja mašine.
56. Pažnja: Skinuti poklopac od svjećice prije bilo kakve radnje održavanja ili popravljanja.
57. Samo za kosilicu sa električnim motorom.

Maksimalne vrijednosti bučnosti i vibracija

Za model		**434**
Nivo zvučnog pritiska na uhu radnika (na temelju propisa 81/1051/EEZ)	db(A)	81,2
- Nesigurnost mjerenja (2006/42/EZ - EN 27574)	db(A)	0,6
Nivo izmjerene zvučne snage (na temelju smjernice 2000/14/EZ, 2005/88/EZ)	db(A)	94,3
- Nesigurnost mjerenja (2006/42/EZ - EN 27574)	db(A)	0,5
Garantirani nivo zvučne snage (na temelju smjernice 2000/14/EZ, 2005/88/EZ)	db(A)	96
Nivo vibracija (na temelju propisa EN 1033)	m/s^2	7,04
- Nesigurnost mjerenja (2006/42/EZ - EN 12096)	m/s^2	0,4

SK

IDENTIFIKAČNÝ ŠTÍTOK A SÚČASTI STROJA

1. Garantovaná hladina akustického výkonu podľa smernice 2000/14/ES
2. Značka o zhode v súlade so smernicou 2006/42/ES
3. Rok výroby
4. Typ kosačky
5. Výrobné číslo
6. Názov a adresa Výrobcu
7. Kód výrobku
8. Výkon motora po dosiahnutí menovitých otáčok

Bezprostredne po zakúpení stroja si zapíšte identifikačné čísla (3 - 5 - 6) na príslušné miesta na poslednej strane návodu.

11. Podvozok **12.** Motor **13.** Nôž (čepeľ) **14.** Ochranný kryt
15. Zberný kôš **16.** Rukoväť **17.** Ovládací prvok akcelerátora
18. Páka motorovej brzdy **19.** Páka pre zaradenie náhonu

POPIS SYMBOLOV UVEDENÝCH NA OVLÁDACÍCH PRVKOCH (ak sú súčasťou)

21. Pomaly **22.** Rýchlo **23.** Sýtič
24. Zastavenie motora **25.** Zapnutý náhon
26. Kľudová poloha **27.** Štartovanie motora

BEZPEČNOSTNÉ POKYNY - Používaniu vašej kosačky musíte venovať náležitú pozornosť. Za týmto účelom boli na stroji umiestnené symboly, ktoré vás majú upozorniť na dôležité pokyny, spojené s jej použitím. Význam jednotlivých symbolov je nasledujúci. Odporúčame vám pozorne si prečítať bezpečnostné pokyny uvedené v príslušnej kapitole tohto návodu.

51. Upozornenie: Pred použitím stroja si prečítajte tento návod na použitie.
52. Riziko vymrštenia. Počas použitia stroja dbajte o to, aby sa nepovolané osoby nachádzali mimo jeho pracovného priestoru.
53. Riziko porezania. Pohybujúce sa čepele. Nevkladajte ruky ani nohy dovnútra priestoru, v ktorom je uložená čepeľ.
54. Platí len pre kosačky s elektrickým motorom.
55. Upozornenie: Čepeľ sa otáča ešte nejaký čas aj po vypnutí stroja.
56. Upozornenie: Pred zahájením akejkoľvek operácie údržby alebo opravy, odpojte konektor sviečky.
57. Platí len pre kosačky s elektrickým motorom.

Maximálne hodnoty hlučnosti a vibrácií

Pre model		434
Úroveň akustického tlaku na ucho obsluhy (podľa normy 81/1051/EHS)	db(A)	81,2
- Nepresnosť merania (2006/42/ES - EN 27574)	db(A)	0,6
Úroveň nameraného akustického výkonu (podľa smernice 2000/14/ES, 2005/88/ES)	db(A)	94,3
- Nepresnosť merania (2006/42/ES - EN 27574)	db(A)	0,5
Úroveň zaručeného akustického výkonu (podľa smernice 2000/14/ES, 2005/88/ES)	db(A)	96
Úroveň vibrácií (podľa normy EN 1033)	m/s²	7,04
- Nepresnosť merania (2006/42/ES - EN 12096)	m/s²	0,4

RO

ETICHETA DE IDENTIFICARE ȘI COMPONENTELE MAȘINII

1. Nivel putere acustică coresp. Directivei 2000/14/CE
2. Marcă de conformitate cf. directivei 2006/42/CE
3. An de fabricație
4. Tip de aparat
5. Număr de serie
6. Numele și adresa Fabricantului
7. Cod Articol
8. Putere motor și regim

Imediat după achiziționarea mașinii, transcrieți numerele de identificare (3-5-6) în spațiile corespunzătoare, de pe ultima pagină a manualului.

11. Șasiu **12.** Motor **13.** Lama cuțitului **14.** Protecție împotriva pietrelor **15.** Sac de colectare **16.** Mâner **17.** Comandă accelerator **18.** Manetă frână motor **19.** Manetă de cuplare a tracțiunii

DESCRIEREA SIMBOLURILOR DE PE COMENZI (unde este prevăzut)

21. Poziție deplasare lentă **22.** Poziție deplasare rapidă **23.** Starter
24. Oprire motor **25.** Tracțiune cuplată
26. Repaus **27.** Pornire motor

MĂSURI DE SIGURANȚĂ - Mașina dumneavoastră de tuns iarba trebuie utilizată cu prudență. În acest sens, pe mașină sunt situate anumite indicatoare destinate să vă reamintească precauțiile de utilizare. Semnificația lor este descrisă în cele ce urmează. Vă recomandăm, de asemenea, să citiți cu atenție normele de siguranță prezente în respectivul capitol al acestui manual.

51. Atenție: Citiți manualul de instrucțiuni înainte de utilizarea mașinii.
52. Risc de expulsie. În timpul folosirii mașinii, îndepărtați persoanele din raza de acțiune a acesteia.
53. Risc de tăiere. Cuțite în mișcare. Nu introduceți mâinile sau picioarele în locașul lamei.
54. Numai pentru mașina de tuns iarba cu motor electric.
55. Atenție: Lama continuă mișcarea de rotație încă puțin timp, după oprirea mașinii.
56. Atenție: Deconectați capacul bujiei, înainte de a efectua orice intervenție de întreținere sau reparație.
57. Numai pentru mașina de tuns iarba cu motor electric.

Valorile maxime de zgomot și vibrație

Pentru modelul		434
Nivelul presiunii acustice ureche operator (în conformitate cu normativa 81/1051/CEE)	db(A)	81,2
- Nesiguranță în măsurare (2006/42/CE - EN 27574)	db(A)	0,6
Nivelul puterii acustice măsurată (în conformitate cu Directiva 2000/14/CE, 2005/88/CE)	db(A)	94,3
- Nesiguranță în măsurare (2006/42/CE - EN 27574)	db(A)	0,5
Nivelul puterii acustice garantată (în conformitate cu Directiva 2000/14/CE, 2005/88/CE)	db(A)	96
Nivelul de vibrații (în conformitate cu normativa EN 1033)	m/s²	7,04
- Nesiguranță în măsurare (2006/42/CE - EN 12096)	m/s²	0,4

LT

IDENTIFIKACIJOS ETIKETĖ IR ĮRENGINIO KOMPONENTAI

1. Akustinės galios lygis pagal direktyvą 2000/14/EB
2. Atitikties ženklas pagal Direktyvą 2006/42/
3. Pagaminimo metai
4. Žoliapjovės tipas
5. Registro numeris
6. Gamintojo adresas ir pavadinimas
7. Gaminio kodas
8. Variklio galia ir režimas

Įsigijus įrenginį iš karto perrašykite identifikacijos numerius (3 – 5 – 6) į tam skirtus tarpus, paskutiniame vadovėlio puslapyje.

11. Važiuoklė **12.** Variklis **13.** Peilis (Ašmenys) **14.** Apsauga nuo akmenų **15.** Žolės surinkimo krepšys **16.** Rankena **17.** Akceleratoriaus komanda **18.** Variklio stabdžio svirtis **19.** Traukos įvedimo svirtelė

ANT KOMANDŲ ESANČIŲ SIMBOLIŲ APRAŠYMAS (kur numatyti)

21. Lėtas **22.** Greitas **23.** Starteris
24. Variklio sustabdymas **25.** Trauka įvesta
26. Laisva būsena **27.** Variklio paleidimas

SAUGUMO NURODYMAI - Jūsų žoliapjovė turi būti naudojama su atsargumu. Tokiam tikslui ant įrenginio buvo išdėstytos piktogramos, skirtos jums priminti pagrindines saugumo priemones. Etikečių paaiškinimai nurodyti žemiau. Patariame taipogi atidžiai perskaityti saugumo normas aprašytas tam skirtame šios knygelės straipsnelyje.

51. Dėmesio: Prieš pradėdami dirbti su šiuo įrenginiu, perskaitykite instrukcijų knygelę.
52. Pavojus, kurį kelia išmetalai. Žiūrėkite, kad plote, kuriame dirbate, nebūtų žmonių.
53. Pavojus įsipjauti. Judantys ašmenys. Nekiškite rankų nei kojų į įrenginio skyrių, kuriame yra ašmenys.
54. Tik žoliapjovei su elektriniu varikliu.
55. Dėmesio: išjungus mašiną ašmenys kurį laiką sukasi toliau.
56. Dėmesio: prieš atlikdami bet kokius priežiūros ar taisymo darbus atjunkite žvakės gaubtą.
57. Tik žoliapjovei su elektriniu varikliu.

Maksimalios triukšmo ir vibracijų vertės

Modeliui		434
Operatoriaus ausies akustinio slėgio lygis (pagal normą 81/1051/CEE)	db(A)	81,2
- Matavimo netikslumas (2006/42/CE - EN 27574)	db(A)	0,6
Pamatuotas ekvivalentinis akustinės galios lygis (pagal direktyvą 2000/14/CE, 2005/88/CE)	db(A)	94,3
- Matavimo netikslumas (2006/42/CE - EN 27574)	db(A)	0,5
Garantuotas ekvivalentinis akustinės galios lygis (pagal direktyvą 2000/14/CE, 2005/88/CE)	db(A)	96
Vibracijų lygis (pagal normą EN 1033)	m/s²	7,04
- Matavimo netikslumas (2006/42/CE - EN 12096)	m/s²	0,4

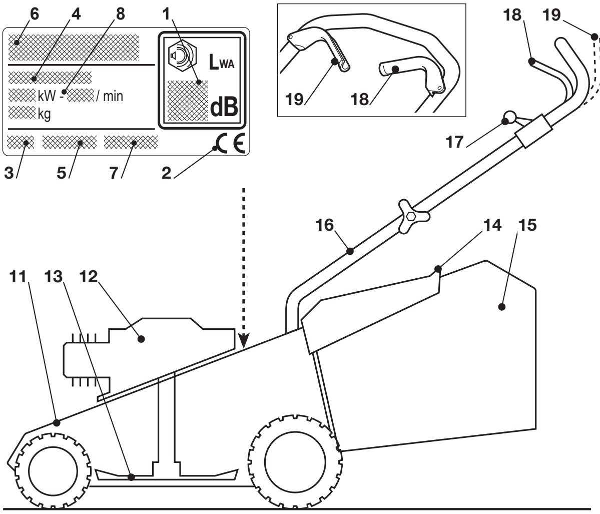

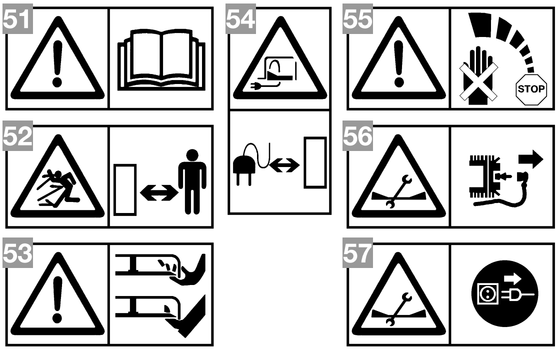

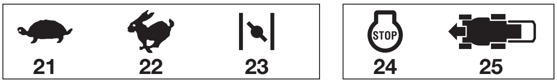

LV

MAŠĪNAS IDENTIFIKĀCIJAS ETIĶETE UN SASTĀVDAĻAS

1. Trokšņa līmenis atbilst direktīvai 2000/14/EK
2. Marķējums par atbilstību direktīvai 2006/42/EK
3. Izgatavošanas gads
4. Pļaujmašīnas tips
5. Pases numurs
6. Ražotāja nosaukums un adrese
7. Artikula kods
8. Dzinēja jauda un darbības režīms

Uzreiz pēc mašīnas nopirkšanas pārrakstiet identifikācijas numurus (3 - 5 - 6) atbilstošajos laukumos rokasgrāmatas pēdējā lappusē.

11. Šasija **12.** Dzinējs **13.** Nazis (asmens) **14.** Akmeņu atgrūdējs **15.** Savākšanas maiss **16.** Vadības kāts **17.** Akseleratora vadības kloķis **18.** Dzinēja bremzes svira **19.** Svira vilkmes ieslēgšanai

UZ VADĪBAS ORGĀNU NORĀDĪTO SIMBOLU APRAKSTS (ja tie ir paredzēti)

21. Lēni**22.** Ātri **23.** Starteris
24. Dzinēja izslēgšana **25.** Vilkme ieslēgta
26. Miera stāvoklis **27.** Dzinēja iedarbināšana

DROŠĪBAS NOTEIKUMI - Šo zāliena pļaujmašīnu jālieto piesardzīgi. Ar šo nolūku uz mašīnas atrodas piktogrammas, kuras atgādinās jums par galvenajiem piesardzības pasākumiem lietošanas laikā. To nozīme ir izskaidrota tālāk tekstā. Turklāt iesakām jums uzmanīgi izlasīt drošības noteikumus, kas ir izklāstīti šīs rokasgrāmatas atbilstošajā sadaļā.

51. Uzmanību: Pirms mašīnas lietošanas izlasiet rokasgrāmatu.
52. Izsviešanas risks. Darba laikā pļaušanas vietā nedrīkst atrasties cilvēki.
53. Sagriešanās risks. Asmens ir kustīgs. Nelieciet rokas vai kājas iekšā nodalījumā, kur atrodas asmens.
54. Tikai zāliena pļaujmašīnai ar elektrisko motoru
55. Uzmanību: Asmens kādu laiku turpina kustēties arī pēc mašīnas izslēgšanas
56. Uzmanību: Pirms jebkādu tehniskās apkopes vai remonta darbu veikšanas, atvienojiet sveces vāciņu.
57. Tikai zāliena pļaujmašīnai ar elektrisko motoru.

Maksimālās trokšņa un vibrācijas vērtības

Modelim		**434**
Akustiskā spiediena līmenis operatora ausīs (saskaņā ar normu 81/1051/EEK)	db(A)	81,2
- Mērījuma kļūda (2006/42/EK - EN 27574)	db(A)	0,6
Izmērītais akustiskās jaudas līmenis (saskaņā ar direktīvu 2000/14/EK, 2005/88/EK)	db(A)	94,3
- Mērījuma kļūda (2006/42/EK - EN 27574)	db(A)	0,5
Garantētais akustiskās jaudas līmenis (saskaņā ar direktīvu 2000/14/EK, 2005/88/EK)	db(A)	96
Vibrācijas līmenis (saskaņā ar normu EN 1033)	m/s^2	7,04
- Mērījuma kļūda (2006/42/EK - EN 12096)	m/s^2	0,4

SR

IDENTIFIKACIJSKA ETIKETA I SASTAVNI DELOVI MAŠINE

1. Nivo jačine zvuka na osnovu direktive 2000/14/CE
2. Oznaka skladnosti u skladu sa direktivom 2006/42/EZ
3. Godina proizvodnje
4. Tip kosilice
5. Matični broj
6. Naziv i adresa Proizvođača
7. Šifra Artikla
8. Snaga i brzina motora

Odmah po kupovini mašine upisati identifikacijske brojeve (3 -5 -6) u predviđena mesta na zadnjoj stranici ovog priručnika.

11. Šasija **12.** Motor **13.** Sečivo (oštrica) **14.** Štitnik za kamenčiće **15.** Vreća za skupljanje **16.** Drška **17.** Ručica gasa **18.** Poluga kočnice motora **19.** Poluga za aktiviranje vuče

OPIS SIMBOLA KOJI SE NALAZE NA KOMANDAMA (gde su predviđeni)

21. Sporo **22.** Brzo **23.** Starter
24. Zaustavljanje motora **25.** Uključena vuča
26. Pauza **27.** Pokretanje motora

NAREDBE U VEZI SIGURNOSTI - Vaša kosilica mora se koristiti uz opreznost. Sa tim ciljem su na mašini postavljeni piktogrami čija

je namena da vas podseća na glavne predostrožnosti pri korišćenju. Dole sledi njihovo objašnjenje. Takođe vam savetujemo da pažljivo pročitate sigurnosna pravila koja su data u odgovarajućem poglavlju ove knjižice.

51. Pažnja: Pročitati priručnik sa uputstvima pre korišćenja mašine.
52. Rizik od izbacivanja. Tokom korišćenje, osobe moraju stajati izvan područja rada.
53. Rizik od posekotina. Sečiva u pokretu. Nikada ne stavljati ruke ili noge unutar sedišta za sečiva.
54. Samo za kosilicu sa električnim motorom.
55. Pažnja: Sečivo nastavlja da se okreće još neko vreme i nakon isključenja mašine.
56. Pažnja: Skinuti poklopac svećice pre nego što se izvrši bilo koja operacija održavanja ili popravke.
57. Samo za kosilicu sa električnim motorom.

Maksimalne vrednosti bučnosti i vibracija

Za model		434
Nivo zvučnog pritiska na uhu radnika (na temelju propisa 81/1051/EEZ)	db(A)	81,2
- Nesigurnost merenja (2006/42/EZ - EN 27574)	db(A)	0,6
Nivo izmerene zvučne snage (na temelju direktive 2000/14/EZ, 2005/88/EZ)	db(A)	94,3
- Nesigurnost merenja (2006/42/EZ - EN 27574)	db(A)	0,5
Garantovani nivo zvučne snage (na temelju direktive 2000/14/EZ, 2005/88/EZ)	db(A)	96
Nivo vibracija (na temelju propisa EN 1033)	m/s^2	7,04
- Nesigurnost merenja (2006/42/EZ - EN 12096)	m/s^2	0,4

BG

ИДЕНТИФИКАЦИОНЕН ЕТИКЕТ И КОМПОНЕНТИ НА МАШИНАТА

1. Ниво на звукова мощност според стандарта на ЕО 2000/14/CE
2. Знак за съответствие според разпоредбата на ЕИО 2006/42/CE
3. Година на производство
4. Вид косачка
5. Сериен номер
6. Име и адрес на производителя
7. Артикулен Номер
8. Мощност на мотора и режим

Веднага след купуването на машината запишете идентификационните данни (3 –5 – 6) на съответните места на последната страница на упътването.

11. Шаси **12.** Мотор **13.** Нож (Острие) **14.** Предпазител от камъни **15.** Кош за събиране на трева **16.** Дръжка
17. Команда педал за газ **18.** Ръчка спирачка мотор **19.** Ръчка за включване на тяга

ОПИСАНИЕ НА СИМВОЛИТЕ ВЪРХУ КОМАНДИТЕ (където са предвидени)

21. Бавно **22.** Бързо **23.** Стартер
24. Спиране мотор **25.** Включена тяга
26. Покой **27.** Задвижване мотор

ПРЕДПИСАНИЯ ЗА БЕЗОПАСНОСТ - Вашата косачка трябва да се използва внимателно. За тази цел върху машината са поставени знаци, за да ви напомнят основните предпазни мерки. По-долу е обяснено значението им. Освен това, Ви препоръчваме да прочетете внимателно мерките за безопасност при работа, поместени в съответния параграф на настоящото ръководство.

51. Внимание: Прочетете упътването преди да използвате машината.
52. Риск от изхвърляне на предмети: По време на употреба дръжте хората извън работната площ.
53. Опасност от срязване. Ножове в движение. Не слагай ръце или крака в гнездото на ножа.
54. Само за косачки с електрически мотор
55. Внимание: Ножът продължава да се върти още малко след изключването на машината.
56. Внимание: Изключете капачката на свещта преди да извършвате каквато и да е операция по поддръжка или поправка.
57. Само за косачки с електрически мотор.

Максимални стойности на шум и вибрации

За модел		0434
Ниво на акустично налягане в ухото на оператора (въз основа на норма 81/1051/ЕИО)	db(A)	81,2
- Несигурност на измерване (2006/42/CE - EN 27574)	db(A)	0,6
Измерено ниво на акустична мощност (въз основа на директива 2000/14/EO, 2005/88/EO)	db(A)	94,3
- Несигурност на измерване (2006/42/CE - EN 27574)	db(A)	0,5
Гарантирано ниво на акустична мощност (въз основа на директива 2000/14/EO, 2005/88/EO)	db(A)	96
Ниво на вибрация (въз основа на норма EN 1033)	m/s^2	7,04
- Несигурност на измерване (2006/42/CE - EN 12096)	m/s^2	0,4

ET

MARKERKLEEBIS JA MASINA KOMPONENDID

1. Müratase direktiivi 2000/14/CE järgselt
2. Vastavusmärgistus direktiivi 2006/42/CE
3. Valmistusaasta
4. Muruniiduki tüüp
5. Matriklinumber
6. Konstrueerija nimi ja aadress
7. Artiklikood
8. Mootori võimsus ja rezhiim

Vahetult pärast masina omandamist kirjutage identifitseerimisnumbrid (3–5–6) vastavatele kohtadele kasutusjuhendi viimasel lehel.

11. Korpus **12.** Mootor **13.** Lõiketera **14.** Kivikaitse
15. Kogumiskorv **16.** Käepide **17.** Gaasihoob
18. Mootori pidurihoob **19.** Edasiveo lüliti

SEADMEL OLEVATE SÜMBOLITE KIRJELDUS (kus on ette nähtud)

21. Aeglane **22.** Kiire **23.** Starter
24. Mootori seiskamine **25.** Edasivedu sisse lülitatud
26. Puhkeasend **27.** Mootori käivitamine

ETTEVAATUSABINÕUD - Teie muruniidukit tuleb kasutada ettevaatlikult. Selleks on masinale asetatud joonistega kleebised, mis tuletavad teile meelde põhilisi ettevaatusabinõusid. Jooniste tähendus on seletatud edaspidi. Lisaks sellele soovitame teil lugeda tähelepanelikult läbi selles juhendis vastavas peatükis toodud ohutusnõuded.

51. Ettevaatust: Lugege läbi kasutusjuhend enne masina kasutamist.
52. Väljaviske oht! Masina kasutamise ajal hoidke tööpiirkonnast eemale kõrvalised inimesed.
53. Lõikeoht! Terad on liikuvad. Mitte asetada käsi või jalgu lõiketera lähedusse või niiduki alla.
54. Ainult elektrilise mootoriga muruniitjale
55. Ettevaatust: Tera jätkab ringlemist ka mõni aeg pärast masina väljalülitamist.
56. Ettevaatust: Enne mistahes hoolduse või paranduse teostamist ühendage lahti küünlajuhe ja lugege läbi kasutusjuhend.
57. Ainult elektrilise mootoriga muruniitjale.

Müra ja vibratsiooni maksimummäärad

Mudelil		434
Akustilise surve tase töötaja kõrvale (vastavuses normiga 81/105(EMÜ)	db(A)	81,2
- Mõõtmisebatäpsus (2006/42/CE - EN 27574)	db(A)	0,6
Mõõdetud akustilise võimsuse tase (vastavuses direktiiviga 2000/14/EÜ, 2005/88/EÜ)	db(A)	94,3
- Mõõtmisebatäpsus (2006/42/CE - EN 27574)	db(A)	0,5
Garanteeritud akustilise võimsuse tase (vastavuses direktiiviga 2000/14/EÜ, 2005/88/EÜ)	db(A)	96
Vibratsioonitase (vastavalt normile EÜ 1033)	m/s^2	7,04
- Mõõtmisebatäpsus (2006/42/CE - EN 12096)	m/s^2	0,4

IT NORME DI SICUREZZA
DA OSSERVARE SCRUPOLOSAMENTE

A) ADDESTRAMENTO

1) **Leggere attentamente le istruzioni**. Prendere familiarità con i comandi e con un uso appropriato del rasaerba. Imparare ad arrestare rapidamente il motore.
2) **Utilizzate il rasaerba per lo scopo al quale è destinato, cioè il taglio e la raccolta dell'erba.** Qualsiasi altro impiego può rivelarsi pericoloso e causare il danneggiamento della macchina. Rientrano nell'uso improprio (come esempio, ma non solo):
– trasportare sulla macchina persone, bambini o animali;
– farsi trasportare dalla macchina;
– usare la macchina per trainare o spingere carichi;
– usare la macchina per la raccolta di foglie o detriti;
– usare la macchina per regolarizzare siepi, o per il taglio di vegetazione di tipo non erboso;
– utilizzare la macchina in più di una persona;
– azionare la lama nei tratti non erbosi.
3) Non permettere mai che il rasaerba venga utilizzato da bambini o da persone che non abbiano la necessaria dimestichezza con le istruzioni. Le leggi locali possono fissare un'età minima per l'utilizzatore.
4) **Non utilizzare mai il rasaerba**:
– con persone, in particolare bambini, o animali nelle vicinanze;
– se l'utilizzatore ha assunto farmaci o sostanze ritenute nocive alle sue capacità di riflessi e attenzione.
5) Ricordare che l'operatore o l'utilizzatore è responsabile di incidenti e imprevisti che si possono verificare ad altre persone o alle loro proprietà.

B) OPERAZIONI PRELIMINARI

1) **Durante il taglio, indossare sempre calzature solide e pantaloni lunghi. Non azionare il rasaerba a piedi scalzi o con sandali aperti**.
2) Ispezionare a fondo tutta l'area di lavoro e togliere tutto ciò che potrebbe venire espulso dalla macchina o danneggiare il gruppo di taglio e il motore (sassi, rami, fili di ferro, ossi, ecc.).
3) **ATTENZIONE: PERICOLO! La benzina è altamente infiammabile**.
– conservare il carburante in appositi contenitori;
– **rabboccare il carburante, utilizzando un imbuto, solo all'aperto e non fumare durante questa l'operazione e ogni volta che si maneggia il carburante**;
– rabboccare prima di avviare il motore; non aggiungere benzina o togliere il tappo del serbatoio quando il motore è in funzione o è caldo;
– se fuoriesce della benzina, non avviare il motore, ma allontanare il rasaerba dall'area nella quale il carburante è stato versato, ed evitare di creare possibilità di incendio, fintanto che il carburante non sia evaporato ed i vapori di benzina non si siano dissolti.
– rimettere sempre e serrare bene i tappi del serbatoio e del contenitore della benzina;
4) Sostituire i silenziatori difettosi
5) **Prima dell'uso, procedere ad una verifica generale ed in particolare dell'aspetto delle lame, e controllare che le viti e il gruppo di taglio non siano usurati o danneggiati**. Sostituire in blocco le lame e le viti danneggiate o usurate per mantenere l'equilibratura.
6) Prima di iniziare il lavoro, montare le protezioni all'uscita (sacco o parasassi).

C) DURANTE L'UTILIZZO

1) Non azionare il motore in spazi chiusi, dove possono accumularsi pericolosi fumi di monossido di carbonio.
2) Lavorare solamente alla luce del giorno o con buona luce artificiale.
3) Se possibile, evitare di lavorare nell'erba bagnata.
4) Accertarsi sempre del proprio punto d'appoggio sui terreni in pendenza.
5) Non correre mai, ma camminare; evitare di farsi tirare dal rasaerba.
6) Tagliare nel senso trasversale al pendio e mai su e giù.
7) Prestare la massima attenzione nel cambio di direzione sui pendii.
8) **Non tagliare su terreni con pendenza superiore a 20°**.
9) Prestare estrema attenzione quando tirate il rasaerba verso di voi.
10) Fermare la lama se il rasaerba deve essere inclinato per il trasporto, nell'attraversare superfici non erbose, e quando il rasaerba viene trasportato da o verso l'area che deve essere tagliata.
11) Non azionare mai il rasaerba se i ripari sono danneggiati, oppure senza il sacco raccoglierba o il parasassi.
12) Non modificare le regolazioni del motore, e non fare raggiungere al motore un regime di giri eccessivo.
13) Nei modelli con trazione, disinnestare l'innesto della trasmissione alle ruote, prima di avviare il motore.
14) Avviare il motore con cautela secondo le istruzioni e tenendo i piedi ben distanti dalla lama.
15) Non inclinare il rasaerba per l'avviamento. Effettuare l'avviamento su una superficie piana e priva di ostacoli o erba alta.
16) **Non avvicinare mani e piedi accanto o sotto le parti rotanti**. State sempre lontani dall'apertura di scarico.
17) Non sollevare o trasportare il rasaerba quando il motore è in funzione.
18) **Fermare il motore e staccare il cavo della candela**:
– prima di qualsiasi intervento sotto il piatto di taglio o prima di disintasare il convogliatore di scarico;
– prima di controllare, pulire o lavorare sul rasaerba;
– dopo aver colpito un corpo estraneo. Verificare eventuali danni sul rasaerba ed effettuare le necessarie riparazioni prima di usare nuovamente la macchina;
– se il rasaerba comincia a vibrare in modo anomalo (Ricercare immediatamente la causa delle vibrazioni e provvedere alle verifiche necessarie presso un Centro Specializzato).
19) **Fermare il motore**:
– ogni qualvolta si lasci il rasaerba incustodito. Nei modelli con avviamento elettrico, togliere anche la chiave;
– prima di fare rifornimento di carburante;
– ogni volta che si toglie o si rimonta il sacco raccoglierba;
– prima di regolare l'altezza di taglio.
20) Ridurre il gas prima di fermare il motore. Chiudere l'alimentazione del carburante al termine del lavoro, seguendo le istruzioni fornite sul libretto del motore.
21) Durante il lavoro, mantenere sempre la distanza di sicurezza dalla lama rotante, data dalla lunghezza del manico.

D) MANUTENZIONE E MAGAZZINAGGIO

1) Mantenere serrati dadi e viti, per essere certi che la macchina sia sempre in condizioni sicure di funzionamento. Una manutenzione regolare è essenziale per la sicurezza e per mantenere il livello delle prestazioni.
2) Non riporre il rasaerba con della benzina nel serbatoio in un locale dove i vapori di benzina potrebbero raggiungere una fiamma, una scintilla o una forte fonte di calore.
3) Lasciare raffreddare il motore prima di collocare il rasaerba in un qualsiasi ambiente.
4) **Per ridurre il rischio d'incendio, mantenere il motore, il silenziatore di scarico, l'alloggiamento della batteria e la zona di magazzinaggio della benzina liberi da residui d'erba, foglie o grasso eccessivo.** Non lasciare contenitori con l'erba tagliata all'interno di un locale.
5) Controllare di frequente il parassassi e il sacco raccoglierba, per verificarne l'usura o il deterioramento.
6) Se il serbatoio deve essere vuotato, effettuare questa operazione all'aperto e a motore freddo.
7) Indossare guanti da lavoro per lo smontaggio e rimontaggio della lama.
8) **Curare l'equilibratura della lama, quando viene affilata**. Tutte le operazioni riguardanti la lama (smontaggio, affilatura, equilibratura, rimontaggio e/o sostituzione) sono lavori impegnativi che richiedono una specifica competenza oltre all'impiego di apposite attrezzature; per ragioni di sicurezza, occorre pertanto che siano sempre eseguiti presso un centro specializzato.
9) **Non usare mai la macchina con parti usurate o danneggiate, per motivi di sicurezza. I pezzi devono essere sostituiti e mai riparati. Usare ricambi originali. I pezzi di qualità non equivalente possono danneggiare la macchina e nuocere alla vostra sicurezza.**

E) TRASPORTO E MOVIMENTAZIONE

1) Ogni volta che è necessario movimentare, sollevare, trasportare o inclinare la macchina occorre:
– indossare robusti guanti da lavoro;
– afferrare la macchina in punti che offrano una presa sicura, tenendo conto del peso e della sua ripartizione;
– impiegare un numero di persone adeguato al peso della macchina e alle caratteristiche del mezzo di trasporto o del posto nel quale deve essere collocata o prelevata.
2) Durante il trasporto, assicurare adeguatamente la macchina mediante funi o catene.

IT NORME D'USO

Per il motore e la batteria (se prevista) leggere i relativi manuali di istruzioni.

1. COMPLETARE IL MONTAGGIO

NOTA - La macchina può essere fornita con alcuni componenti già montati.

ATTENZIONE - Lo sballaggio e il completamento del montaggio devono essere effettuati su una superficie piana e solida, con spazio sufficiente alla movimentazione della macchina e degli imballi, avvalendosi sempre degli attrezzi appropriati.
Lo smaltimento degli imballi deve avvenire secondo le disposizioni locali vigenti.

1.1a Tipo "I"
Introdurre nei fori dello chassis la parte inferiore del manico (1) e fissarla con le viti (2) e le rondelle sagomate in dotazione.
Montare la parte superiore (3) utilizzando la viteria (4) in dotazione, curando il corretto posizionamento della spirale (5) di guida della fune di avviamento.
Fissare i cavi dei comandi utilizzando le fascette (6).

1.1b Tipo "II"
Introdurre nei rispettivi fori le parti inferiori destra (1) e sinistra (2) del manico e fissarle con le viti (3) e le rondelle sagomate in dotazione. Applicare i due tappi (4) alle estremità delle due parti inferiori del manico (1) e (2).
Montare la parte superiore (5) utilizzando la viteria (6) in dotazione, curando il corretto posizionamento della spirale (7) di guida della fune di avviamento.
Fissare i cavi dei comandi utilizzando le fascette (8).

1.2 Unire fra loro i due componenti laterali (1) e (2) del sacco e quindi montare la parte superiore (3), incastrando correttamente tutti i profili perimetrali.

1.3 Solo per modelli senza leve di regolazione dell'altezza di taglio.
Per il fissaggio delle ruote, seguire la sequenza indicata. Fissare le ruote in uno dei fori predisposti per le diverse altezze di taglio, serrando a fondo il perno (1) con la chiave (2) in dotazione e quindi applicare il copridisco (3).

2. DESCRIZIONE DEI COMANDI

2.1 L'acceleratore (se è previsto) è comandato dalla leva (1). Le posizioni della leva sono indicate dalla relativa targhetta. Su alcuni modelli è previsto un motore a regime fisso, senza necessità di acceleratore (2).

2.2 Il freno della lama è comandato dalla leva (1), che dovrà essere tenuta contro il manico per l'avviamento e durante il funzionamento del rasaerba. Il motore si arresta al rilascio della leva.

2.3 Nei modelli con trazione, l'avanzamento del rasaerba avviene portando la leva (1) verso il manico. Il rasaerba smette di avanzare al rilascio della leva.

2.4 La regolazione dell'altezza di taglio si effettua per mezzo delle apposite leve (1). Su alcuni modelli, rimuovere il copridisco (2) e svitare il perno (3) con la chiave (4) in dotazione; posizionare le ruote nel foro (5) corrispondente all'altezza di taglio desiderata e serrare a fondo il perno (3) con la chiave (4). Le quattro ruote dovranno essere regolate alla medesima altezza. ESEGUIRE L'OPERAZIONE A COLTELLO FERMO.

3. TAGLIO DELL'ERBA

3.1 Sollevare il parasassi e agganciare correttamente il sacco (1), come indicato nella figura.

3.2 Per l'avviamento, seguire le indicazioni del libretto del motore, quindi tirare la leva del freno della lama (1) contro il manico e dare un deciso strappo dalla manopola della fune di avviamento (2).

3.3 L'aspetto del prato sarà migliore se i tagli saranno effettuati sempre alla stessa altezza e alternativamente nelle due direzioni.

3.4 Al termine del lavoro, rilasciare la leva (1) del freno e scollegare il cappuccio della candela (2). ATTENDERE L'ARRESTO DELLA LAMA prima di effettuare qualsiasi tipo di intervento

4. MANUTENZIONE ORDINARIA

IMPORTANTE – La manutenzione regolare e accurata è indispensabile per mantenere nel tempo i livelli di sicurezza e le prestazioni originali della macchina.
Conservare il rasaerba in luogo asciutto.

1) Indossare robusti guanti da lavoro prima di ogni intervento di pulizia, manutenzione o regolazione sulla macchina.
2) Lavare accuratamente la macchina con acqua dopo ogni taglio; rimuovere i detriti d'erba e il fango accumulati all'interno dello chassis per evitare che, disseccandosi, possano rendere difficoltoso il successivo avviamento.
3) Nel caso fosse necessario accedere alla parte inferiore, inclinare la macchina esclusivamente dal lato indicato sul libretto del motore, seguendo le relative istruzioni.
4) Evitare di versare benzina sulle parti in plastica del motore o della macchina per evitare di danneggiarle, e ripulire immediatamente ogni traccia di benzina eventualmente versata. La garanzia non copre i danni alle parti in plastica causati dalla benzina.

4.1 Ogni intervento sulla lama è opportuno che venga eseguito presso un Centro specializzato, che dispone delle attrezzature più idonee.
Su questa macchina è previsto l'impiego di lame riportanti il codice:

81004341/3

Le lame dovranno sempre essere marcate ⚠. Data l'evoluzione del prodotto, le lame sopra citate potrebbero essere sostituite nel tempo da altre, con caratteristiche analoghe di intercambiabilità e sicurezza di funzionamento.
Rimontare la lama (2) con il codice e la marcatura rivolte verso il terreno, seguendo la sequenza indicata nella figura.
Serrare la vite centrale (1) con una chiave dinamometrica, tarata a 35-40 Nm.

5. TUTELA AMBIENTALE

La tutela dell'ambiente deve essere un aspetto rilevante e prioritario nell'uso della macchina, a beneficio della convivenza civile e dell'ambiente in cui viviamo.
- Evitare di essere un elemento di disturbo nei confronti del vicinato.
- Seguire scrupolosamente le norme locali per lo smaltimento dei materiali di risulta dopo il taglio.
- Seguire scrupolosamente le norme locali per lo smaltimento di imballi, olii, benzina, batterie, filtri, parti deteriorate o qualsiasi elemento a forte impatto ambientale; questi rifiuti non devono essere gettati nella spazzatura, ma devono essere separati e conferiti agli appositi centri di raccolta, che provvederanno al riciclaggio dei materiali.
- Al momento della messa fuori servizio, non abbandonare la macchina nell'ambiente, ma rivolgersi a un centro di raccolta, secondo le norme locali vigenti.

In caso di qualsiasi dubbio o problema, non esitate a contattare il Servizio Assistenza più vicino o il Vostro Rivenditore.

FR CONSIGNES DE SÉCURITÉ
À OBSERVER AVEC SOIN

A) FORMATION

1) **Lire attentivement les instructions du présent manuel**. Se familiariser avec l'utilisation correcte et les commandes avant d'utiliser la tondeuse. Savoir arrêter le moteur rapidement.
2) **Utiliser la tondeuse pour l'usage auquel elle est destinée, à savoir la tonte et le ramassage du gazon.** Toute autre utilisation peut s'avérer dangereuse ou entraîner une détérioration de la machine. Font partie de l'emploi impropre (à titre d'exemple non exclusif):
– transporter sur la machine des personnes, enfants ou animaux;
– se faire transporter par la machine;
– utiliser la machine pour traîner ou pousser des charges;
– utiliser la machine pour ramasser des feuilles ou des détritus;
– utiliser la machine pour régulariser des haies, ou pour couper de la végétation de type non herbeux;
– utiliser la machine pour plus d'une personne;
– actionner la lame sur des terrains sans herbe.
3) Ne jamais permettre d'utiliser la tondeuse à des enfants ou des personnes non familières avec les instructions. La réglementation locale peut fixer un âge limite pour l'utilisateur.
4) **Ne pas utiliser la tondeuse lorsque:**
– des personnes, particulièrement des enfants, ou des animaux se trouvent à proximité;
– l'utilisateur a absorbé des médicaments ou substances, réputés comme pouvant nuire à sa capacité de réflexe et de vigilance.
5) Garder à l'esprit que l'opérateur ou l'utilisateur est responsable des accidents ou des risques encourus par les tierces personnes ou par leurs biens.

B) PREPARATION

1) **Toujours porter des chaussures résistantes et des pantalons longs pendant la tonte. Ne pas utiliser le matériel lorsque l'on est pieds nus ou en sandales.**
2) Inspecter minutieusement toute la zone à tondre et éliminer tout objet étranger qui pourrait être projeté par la machine ou endommager l'ensemble de coupe et le moteur (pierres, morceaux de bois, fils de fer, os, etc..).
3) **ATTENTION: DANGER! L'essence est hautement inflammable:**
– conserver le carburant dans des récipients spécialement prévus à cet effet;
– **faire le plein à l'aide d'un entonnoir, à l'extérieur uniquement et ne pas fumer pendant cette opération ou pendant toute manipulation de carburant**;
– ajouter de l'essence avant de démarrer le moteur et ne jamais enlever le bouchon du réservoir de carburant ou faire le plein lorsque le moteur est en fonctionnement ou tant qu'il est encore chaud;
– ne pas démarrer le moteur si de l'essence a été répandue. Éloigner la tondeuse de la zone où le carburant a été renversé et ne provoquer aucune inflammation tant que le carburant ne s'est pas évaporé et que les vapeurs ne se sont pas dissipées;
– remettre et serrer correctement les bouchons du réservoir et du récipient.
4) Remplacer les silencieux d'échappement défectueux.
5) **Avant l'utilisation, toujours procéder à une vérification générale et en particulier de l'aspect des lames, des vis de fixation et de l'ensemble de coupe pour s'assurer qu'ils ne sont ni usés ni endommagés.** Remplacer les lames et les vis endommagées ou usées par lots complets pour préserver le bon équilibrage.
6) Avant de commencer le travail, monter les protections (sac et déflecteur).

C) UTILISATION

1) Ne pas faire fonctionner le moteur dans un endroit confiné où les gaz nocifs contenant du monoxyde de carbone peuvent s'accumuler.
2) Tondre uniquement à la lumière du jour ou dans une lumière artificielle de bonne qualité.
3) Dans la mesure du possible, éviter de tondre de l'herbe mouillée.
4) Assurer ses pas dans les pentes.
5) Marcher, ne jamais courir. Ne pas se faire tirer par la tondeuse.
6) Tondre les pentes dans le sens transversal, jamais en montant ou en descendant.
7) Être particulièrement prudent lors des changements de direction sur les terrains en pente.
8) **Ne pas tondre sur des pentes supérieures à 20°**.
9) Faire particulièrement attention lorsque la machine doit être tirée vers soi.
10) Arrêter la lame si la tondeuse doit être inclinée pour le transport, lorsque on traverse des zones sans herbe et lors des déplacements entre les surfaces à tondre.
11) Ne jamais utiliser la tondeuse si ses protecteurs sont endommagés, ou en l'absence de dispositifs de sécurité comme le déflecteur ou le bac de ramassage.
12) Ne jamais modifier le réglage du régulateur du moteur, ni mettre le moteur en surrégime.
13) Pour les modèles autopropulsés, désengager l'embrayage d'avancement avant de démarrer le moteur.
14) Démarrer le moteur avec précautions, en respectant les consignes d'utilisation et en tenant les pieds éloignés de la lame.
15) Ne pas incliner la tondeuse pour le démarrage. Effectuer la mise en marche sur une surface plane, exempte de tout obstacle et d'herbe haute.
16) **Tenir les mains et les pieds éloignés des pièces tournantes**. Toujours se tenir à l'écart de la goulotte d'éjection.
17) Ne jamais soulever ou transporter une tondeuse dont le moteur est en fonctionnement.
18) **Arrêter le moteur et débrancher le fil de bougie dans les cas suivants**:
– avant toute intervention sous le carter de coupe ou dans le tunnel d'éjection;
– avant toute opération de nettoyage, de vérification ou de réparation de la tondeuse;
– après avoir heurté un objet étranger. Inspecter la tondeuse pour vérifier si elle est endommagée. Effectuer les réparations nécessaires avant toute nouvelle utilisation de la machine;
– si la tondeuse commence à vibrer de manière anomale (Chercher immédiatement la cause des vibrations et faire procéder aux vérifications nécessaires dans un Centre Spécialisé).
19) **Arrêter le moteur dans les cas suivants**:
– toutes les fois où la tondeuse doit être laissée sans surveillance. Pour les modèles équipés d'un démarrage électrique, retirer la clé de contact;
– avant de faire le plein de carburant;
– lors de la pose et la dépose du sac de ramassage;
– avant de régler la hauteur de coupe.
20) Réduire les gaz avant d'arrêter le moteur. Fermer le robinet d'arrivée d'essence après chaque utilisation, suivant les indications du livret pour le moteur.
21) Pendant le travail, conserver la distance de sécurité par rapport à la lame, donnée par la longueur du guidon.

D) MAINTENANCE ET STOCKAGE

1) Maintenir tous les écrous et vis serrés afin d'assurer des conditions d'utilisation sûres. Un entretien régulier est essentiel pour la sécurité et le maintien du niveau de performances.
2) Ne jamais entreposer la tondeuse avec du carburant dans le réservoir dans un local où les vapeurs d'essence pourraient atteindre une flamme, une étincelle ou une forte source de chaleur.
3) Laisser le moteur refroidir avant de ranger la machine dans un local quelconque.
4) **Pour réduire les risques d'incendie, débarrasser la tondeuse, en particulier le moteur, le pot d'échappement, et le compartiment de batterie, ainsi que la zone de stockage de carburant, des feuilles, brins d'herbe et des excès de graisse.** Ne pas laisser de conteneurs de débris végétaux dans un local.
5) Vérifier fréquemment que le déflecteur et le sac de ramassage ne présentent aucune trace d'usure ou de détérioration.
6) Si le réservoir de carburant doit être vidangé, effectuer cette opération à l'extérieur et lorsque le moteur est froid.
7) Porter des gants épais pour le démontage et le remontage de la lame de coupe.
8) **Veiller au maintien de l'équilibrage de la lame lors de son affûtage**. Toutes les opérations concernant la lame (démontage, aiguisage, équilibrage, remontage et⁄ou remplacement) sont des travaux compliqués qui requièrent une compétence spécifique ainsi que l'utlisation d'outillages spéciaux ; pour des raisons de sécurité, ils doivent donc toujours être exécutés dans un centre spécialisé.
9) **Ne jamais utiliser la machine avec des pièces usées ou endommagées, pour raisons de sécurité. Les pièces doivent être remplacées, jamais réparées. N'utiliser que des pièces de rechange d'origine . Des pièces de qualité non équivalente peuvent endommager la machine et nuire à votre sécurité.**

E) TRANSPORT ET DÉPLACEMENT

1) Chaque fois qu'il est nécessaire de déplacer la machine, de la soulever, de la transporter ou de l'incliner il faut:
– porter des gants de travail résistants;
– prendre la machine en plusieurs points offrant une prise sûre, tout en tenant compte de son poids et de la répartition du poids.
– employer un nombre de personnes adapté au poids de la machine et aux caractéristiques du moyen de transport ou de l'endroit où la machine doit être placée ou prélevée.
2) Pendant le transport, attacher la machine adéquatement avec des cordes ou des chaînes.

FR NORMES D'UTILISATION

Pour le moteur et la batterie (si prévue), lire attentivement les manuels d'instructions relatifs.

1. ACHEVER LE MONTAGE

REMARQUE - La machine peut être fournie avec certains composants déjà montés.

ATTENTION – Le désemballage et l'achèvement du montage doivent être effectués sur une surface plane et solide, avec suffisamment d'espace pour la manutention de la machine et des emballages, toujours en utilisant les outils appropriés.
Il faut éliminer les emballages conformément aux dispositions locales en vigueur.

1.1a **Type "I"** Introduire dans les trous du châssis la partie inférieure du guidon (1), et la fixer à l'aide des vis (2) et des rondelles profilées fournies à la livraison. Monter la partie supérieure (3) en utilisant la visserie (4) fournie à cet effet, en veillant à positionner correctement le crochet (5) de guidage du fil du lanceur.
Fixer les câbles de commande en utilisant les colliers (6).

1.1b **Type "II"** Introduire les parties inférieures droite (1) et gauche (2) du guidon dans les trous respectifs et les fixer avec les vis (3) et les rondelles profilées comprises dans la fourniture. Appliquer les deux bouchons (4) aux extrémités des deux parties inférieures du guidon (1) et (2).
Monter la partie supérieure (5) en utilisant la visserie (6) fournie à cet effet, en veillant à positionner correctement le crochet (7) de guidage du fil du lanceur.
Fixer les câbles de commande en utilisant les colliers (8).

1.2 Assembler les côtés (1) et (2) du bac, puis monter la partie supérieure (3), en veillant à encastrer correctement tous les profils externes.

1.3 **Seulement pour les modèles qui n'ont pas de levier de réglage de la hauteur de coupe.**
Pour fixer les roues, suivre la séquence indiquée. Fixer les roues sur un des trous correspondants aux différentes hauteurs de coupe, en serrant à fond le pivot (1) à l'aide de la clé (2) fournie et ensuite appliquer le couvre-disque (3).

2. DESCRIPTION DES COMMANDES

2.1 L'accélérateur (si présent) est commandé par le levier (1). Les positions du levier sont indiquées sur l'étiquette correspondante. Certains modèles prévoient un moteur à régime fixe où l'accélérateur n'est pas nécessaire (2).

2.2 Le frein de lame est actionné par le levier (1) qui devra toujours être maintenu contre le guidon pour le démarrage et pendant le fonctionnement de la tondeuse.
Le moteur s'arrête dès que le levier est relâché.

2.3 Pour les modèles autopropulsés, l'avancement de la tondeuse est obtenu lorsque l'on amène le levier (1) vers le guidon. La machine cesse d'avancer lorsque le levier est relâché.

2.4 La hauteur de coupe souhaitée est obtenue en agissant sur les leviers prévus à cet effet (1).
Sur quelques modèles, retirer le couvre-disque (2) et dévisser le pivot (3) à l'aide de la clé (4) fournie ; positionner les roues dans le trou (5) correspondant à la hauteur de coupe désirée et serrer à fond le pivot (3) à l'aide de la clé (4). Les quatre roues devront être réglées à la même hauteur.
LA LAME NE DOIT PAS ÊTRE ENGAGÉE PENDANT L'OPÉRATION DE RÉGLAGE

3. TONTE DE L'HERBE

3.1 Soulever le pare-pierres et accrocher correctement le bac (1), comme indiqué sur la figure.

3.2 Pour le démarrage, lire attentivement les instructions données dans le manuel d'utilisateur du moteur, puis tirer le levier de frein de lame (1) contre le guidon et tirer sur la poignée du lanceur (2).

3.3 La pelouse aura un plus bel aspect si elle est toujours tondue à la même hauteur et dans les deux sens perpendiculaires alternativement.

3.4 Lorsque le travail est terminé, relâcher le levier (1) du frein de lame et débrancher le capuchon de la bougie (2). ATTENDRE L'ARRÊT DE LA LAME avant d'effectuer toute intervention sur la tondeuse.

4. ENTRETIEN ORDINAIRE

IMPORTANT – Il est indispensable d'effectuer des opérations d'entretien régulières et soignées pour maintenir pendant longtemps les niveaux de sécurité et les performances originelles de la machine.
Garder la tondeuse dans un endroit sec.

1) Porter des gants de travail résistants avant d'effectuer toute intervention de nettoyage, d'entretien ou bien de réglage sur la machine.
2) Après chaque coupe il faut laver la machine soigneusement à l'eau ; enlever les détritus de gazon et la boue qui se sont accumulés à l'intérieur du châssis, pour éviter qu'en séchant ils ne rendent le prochain démarrage particulièrement difficile.
3) Au cas où il serait nécessaire d'accéder à la partie inférieure, incliner la machine exclusivement du côté indiqué dans le manuel du moteur, en suivant les instructions relatives.
4) Ne pas verser de l'essence sur les parties en plastique du moteur ou de la machine pour eviter de les abîmer et nettoyer immédiatement toute trace d'essence éventuellement versée. La garantie ne couvre pas les dommages aux parties en plastique causés par de l'essence.

4.1 Il faut faire exécuter toute intervention sur la lame dans un Centre Spécialisé, qui dispose des outillages les plus appropriés. Sur cette machine il est prévu d'employer des lames portant le code :

81004341/3

Les lames devront toujours être marquées ⚠. Vue l'évolution de ce produit, les lames citées ci-dessus pourraient être remplacées à l'avenir par d'autres lames, ayant des caractéristiques analogues d'interchangeabilité et de sécurité de fonctionnement.
Remonter la lame (2) avec le code et le marquage tournés vers le terrain, en suivant la séquence indiquée sur la figure.
Serrer la vis centrale (1), en utilisant une clé dynamométrique tarée à 35-40 Nm.

5. PROTECTION DE L'ENVIRONNEMENT

La protection de l'environnement doit être un aspect important et prioritaire pour l'emploi de la machine, au profit de la société civile et de l'environnement où nous vivons.
– Eviter de déranger le voisinage.
– Suivre scrupuleusement les normes locales pour l'élimination des déchets après la coupe.
– Suivre scrupuleusement les normes locales pour l'élimination des emballages, des huiles, de l'essence, des batteries, des filtres, des parties détériorées ou de tout élément ayant un fort impact sur l'environnement ; ces déchets ne doivent pas être jetés dans les ordures, mais ils doivent être séparés et apportés dans les centres de collecte prévus, qui procèderont au recyclage des matériaux.
– Au moment de la mise hors service, ne pas abandonner la machine dans l'environnement, mais la livrer à un centre de collecte, suivant les normes locales en vigueur.

Si vous avez des doutes ou des problèmes de nature quelconque, n'hésitez pas à contacter votre Point d'Après-Vente le plus proche ou votre Revendeur.

EN SAFETY REGULATIONS

TO BE FOLLOWED CAREFULLY

A) TRAINING

1) **Read the instructions carefully**. Get familiar with the controls and proper use of the equipment. Learn how to stop the engine quickly.
2) **Only use the lawnmower for the purpose for which it was designed, i.e. for cutting and collecting grass**. Any other use can be hazardous, causing damage to the machine. Examples of improper use may include, but are not limited to:
– transport of people, children or animals on the machine;
– being transported by the machine;
– using the machine to tow or push loads;
– using the machine for leaf or debris collection;
– using the machine to trim hedges, or for cutting vegetation other than grass;
– use of the machine by more than one person;
– using the blade on surfaces other than grass.
3) Never allow children or people unfamiliar with these instructions to use the lawnmower. Local regulations may restrict the age of the operator.
4) **Never use the lawnmower**:
– When people, especially children, or pets are nearby.
– If the operator has taken medicine or substances that can affect his ability to react and concentrate.
5) Remember that the operator or user is responsible for accidents or hazards occurring to other people or their property.

B) PREPARATION

1) **While mowing, always wear sturdy footwear and long trousers. Do not operate the equipment when barefoot or wearing open sandals.**
2) Thoroughly inspect the area where the equipment is to be used and remove all objects which may be thrown by the machine or damage the cutter assembly and the engine (stones, sticks, metal wire, bones, etc.)
3) **WARNING: DANGER! Engine fuel is highly flammable**:
– Store fuel in containers specifically designed for this purpose.
– **Refuel using a funnel and outdoors only. Do not smoke while refuelling or whenever handling the fuel.**
– Add fuel before starting the engine. Never remove the cap of the fuel tank or add fuel while the engine is running or when the engine is hot.
– If fuel is spilled, do not attempt to start the engine but move the machine away from the area of spillage and avoid creating any source of ignition until the fuel has evaporated and the vapour dispersed.
– Replace all fuel tanks and containers caps securely.
4) Substitute faulty silencers.
5) **Before use, always inspect the machine, especially the condition of the blades, and check that the screws and cutting assembly are not worn or damaged**. Replace worn or damaged blades and screws in sets to preserve balance.
6) Before mowing, attach the discharge opening guards (grass-catcher or stone-guard).

C) OPERATION

1) Do not operate the engine in a confined space where dangerous carbon monoxide fumes can collect.
2) Mow only in daylight or good artificial light.
3) If possible, avoid operating the equipment in wet grass.
4) Always be sure of your footing on slopes.
5) Walk, never run and do not allow yourself to be pulled along by the lawnmower.
6) Mow across the face of slopes, never up and down.
7) Exercise extreme caution when changing direction on slopes.
8) **Do not mow on slopes of more than 20°**.
9) Exercise extreme caution when pulling the lawnmower towards you.
10) Stop the blade if the lawnmower has to be tilted for transportation when crossing surfaces other than grass, and when transporting the lawnmower to and from the area to be mowed.
11) Never operate the lawnmower with defective guards, or without safety devices, such as the stone-guard and/or grass-catcher, in place.
12) Do not change the engine governor settings or overspeed the engine.
13) On power-driven models, disengage the drive clutch before starting the engine.
14) Start the engine carefully, following the instructions and keeping feet well away from the blade.
15) Do not tilt the lawnmower when starting the engine. Start the engine on a flat surface that is free of obstacles and tall grass.
16) **Do not put hands or feet near or under rotating parts**. Keep clear of the discharge opening at all times.
17) Never pick up or carry a lawnmower while the engine is running.
18) **Stop the engine and disconnect the spark plug wire**:
– Before carrying out any work underneath the cutting deck or before unclogging the chute;
– Before checking, cleaning or working on lawnmower;
– After striking a foreign object. Inspect the lawnmower for damage and make repairs before restarting and operating the lawnmower;
– If the lawnmower begins to abnormally vibrate (Immediate look for the cause of the vibrations and take for necessary controls at a Specialised Centre).
19) **Stop the engine**:
– Whenever you leave the lawnmower unattended. Remove the key from models with electric starters.
– Before refuelling.
– Every time you remove or replace the grass-catcher.
– Before adjusting the grass cutting height.
20) Reduce the throttle before turning off the engine and turn the fuel off when you have finished mowing, following the instructions in the engine handbook.
21) When mowing, always keep to a safe distance from the rotating blade. This distance is the length of the handle.

D) MAINTENANCE AND STORAGE

1) Keep all nuts, bolts and screws tight to be sure the equipment is in safe working condition. Regular maintenance is essential for safety and performance.
2) Never store the equipment with fuel in the tank inside a building where vapour may reach a flame or a spark or a source of extreme heat.
3) Allow the engine to cool before storing in an enclosed space.
4) **To reduce the fire hazard, keep the engine, exhaust silencer, battery compartment and fuel storage area free of grass, leaves, or excessive grease**. Do not leave containers with grass cuttings in rooms.
5) Check the stone-guard and grass-catcher frequently for wear and deterioration.
6) If the fuel tank has to be drained, this should be done outdoors and when the engine is cool.
7) Wear strong work gloves when removing and reassembling the blade.
8) **Keep the blade balanced during sharpening**. All operations on the blade (dismantling, sharpening, balancing, remounting and/or replacing) require a certain familiarity and special tools. For safety reasons, these jobs are best carried out at a specialized centre.
9) **For safety reasons, never use the machine when it has worn or damaged parts. Parts are to be replaced and not repaired. Use genuine spare parts. Parts that are not of the same quality can damage the equipment and impair your safety.**

E) TRANSPORTATION AND HANDLING

1) Whenever the machine is to be handled, raised, transported or tilted you must:
– wear strong working gloves;
– grasp the machine at the points that offer a safe grip, taking account of the weight and its distribution.
– use an appropriate number of people for the weight of the machine and the characteristics of the vehicle or the place where it has to be placed or collected.
2) During transport, fasten the machine securely with ropes or chains.

EN STANDARDS OF USE

For instructions regarding the engine and the battery (if supplied), read the relevant manuals.

1. FINISH ASSEMBLY

NOTE - The machine can be supplied with some parts already assembled.

WARNING - Unpacking and completing the assembly should be done on a flat and stable surface, with enough space for machine handling and its packaging, always making use of suitable equipment.
Disposal of the packaging should be done in accordance with the local regulations in force.

1.1a **Type "I"**
Insert the lower part of the handle (1) in the chassis holes and lock into position with the screws (2) and shaped washers supplied.
Fit the top of the handle (3) using the nuts and bolts (4) provided, ensuring that the spiral (5) of the starter cable is positioned correctly.
Attach the control cables using the clamps (6).

1.1b **Type "II"**
Insert the lower right (1) and left (2) parts of the handle into the respective holes and fasten them in place using the screws (3) and the shaped washers supplied. Apply the two caps (4) to the ends of the two lower parts of the handle (1) and (2).
Fit the top of the handle (5) using the nuts and bolts (6) provided, ensuring that the spiral (7) of the starter cable is positioned correctly.
Attach the control cables using the clamps (8).

1.2 Join the two lateral components (1) and (2) of the grass-catcher, then fit the upper part (3) by fixing all the outer bars correctly.

1.3 **Only for models without cutting height adjustment levers.**
To attach the wheels, follow the steps shown. Attach the wheels selecting one of the holes for the preferred cutting heights, fully tightening the pin (1) using the wrench (2) provided and then apply the brake cover (3).

2. DESCRIPTION OF CONTROLS

2.1 The throttle (where fitted) is controlled by the lever (1) and positioned as shown on the relative plate. Some models have a fixed speed, and therefore no need of a throttle (2).

2.2 The blade brake is controlled by the lever (1), which should be held against the handle when starting and using the lawnmower. The engine stops when the lever is released.

2.3 In the power-driven models, pull the lever (1) towards the handle for forward movement. The lawn-mower stops moving forward when the lever is released.

2.4 The cutting height is adjusted using the levers (1).
On some models, remove the brake cover (2) and unscrew the pin (3) using the wrench (4) provided; fit the wheels into the required hole (5) and fully tighten the pin (3) using the wrench (4). The four wheels must be at the same height.
MAKE THIS ADJUSTMENT ONLY WHEN THE BLADE IS STOPPED.

3. GRASS CUTTING

3.1 Lift the stone-guard and attach the grass-catcher (1) correctly as shown in the drawing.

3.2 To start the engine, follow the instructions in the engine booklet and then pull the blade brake lever (1) towards the handle and give a sharp pull on the starter cable knob (2).

3.3 The lawn will look better if it is always cut to the same height and in alternate directions.

3.4 When you have finishing mowing, release the brake lever (1) and disconnect the spark plug cap (2).
WAIT FOR THE BLADE TO STOP before carrying out any type of work on the machine.

4. ROUTINE MAINTENANCE

IMPORTANT – Regular, careful maintenance is essential for keeping the safety level and original performance of the machine unchanged in time.
Store the lawnmower in a dry place.

1) Wear strong working gloves during any cleaning, maintenance or adjustment operation on the machine.
2) Carefully clean the machines with water after each cut; remove the grass debris and mud accumulated inside the chassis to avoid their drying and thus making the next start-up difficult.
3) Should it be necessary to access the lower part, only tilt the machine from the side shown in the engine handbook; following the relative instructions.
4) Do not drip petrol onto the plastic parts of the motor or the machine to prevent damaging them and remove all traces of spilt petrol immediately. The warranty does not cover damage to plastic parts caused by petrol.

4.1 Each intervention on the blade is best if conducted at a specialised Centre that has the most appropriate tools.
Only blades with the following codes must be used on this machine:
81004341/3

Blades must always be marked ⚠. Given the product evolution, the above mentioned blade may be replaced in time by others, with similar interchangeable and operating safety characteristics.
Reassemble the blade (2) with the code and markings facing the ground, following the order indicated in the illustration.
Tighten the central screw (1) using a torque wrench set to 35-40 Nm.

5. ENVIRONMENTAL PROTECTION

Environmental protection should be a priority of considerable importance when using the machine, for the benefit of both social coexistence and the environment in which we live.
– Try not to cause any disturbance to the surrounding area.
– Scrupulously comply with local regulations and provisions for the disposal of waste materials after cutting.
– Scrupulously comply with local regulations and provisions for the disposal of pakagings, oils, petrol, batteries, filters, damaged parts or any elements which have a strong impact on the environment; this waste must not be disposed of as normal waste, it must be separated and taken to specified waste disposal centres where the material will be recycled.
– At the time of decommissioning, do not pollute the environment with the machine, hand it over to a disposal centre, in accordance with the local laws in force.

Should you have any doubts or problems, do not hesitate to contact your nearest Service Centre or your Dealer.

DE SICHERHEITSTECHNISCHE HINWEISE

MIT SORGFALT BEACHTEN

A) ALLGEMEINE HINWEISE

1) **Lesen Sie die Gebrauchsanweisung sorgfältig**. Machen Sie sich mit den Bedienungsteilen und dem richtigen Gebrauch der Maschine vertraut. Lernen Sie, den Motor schnell abzustellen.
2) **Benützen Sie den Rasenmäher für den Zweck, zu dem er bestimmt ist, d.h. um das Gras zu mähen und zu sammeln**. Unzweckmäßiger Gebrauch kann gefährlich sein und die Maschine beschädigen.Folgende Punkte gehören zur unzweckmäßigen Verwendung (beispielhaft):
– Transport von Personen, Kindern oder Tieren auf der Maschine;
– Mitfahren auf der Maschine;
– Verwenden der Maschine zum Ziehen oder Schieben von Lasten;
– Verwenden der Maschine für das Sammeln von Laub oder Abfall;
– Verwenden der Maschine zum Schneiden von Hecken oder zum Schneiden von anderen Pflanzen außer Rasen;
– Verwenden der Maschine durch mehr als eine Person;
– Betätigen des Messers in graslosen Bereichen.
3) Erlauben Sie niemals Kindern oder anderen Personen, die die Gebrauchsanweisung nicht kennen, die Maschine zu benutzen. Örtliche Bestimmungen können das Mindestalter des Benutzers festlegen.
4) **Benutzen Sie nie den Rasenmäher**:
– Während Personen, besonders Kinder oder Tiere in der Nähe sind.
– Wenn der Benutzer Medikamente oder Mittel eingenommen hat, die seine Reaktionsfähigkeit und seine Aufmerksamkeit beeinträchtigen können.
5) Denken Sie daran, dass der Maschinenführer oder der Benutzer für Unfälle mit anderen Personen oder deren Eigentum verantwortlich ist.

B) VORBEREITENDE MAßNAHMEN

1) **Während des Mähens sind immer festes Schuhwerk und lange Hosen zu tragen. Mähen Sie nicht barfüßig oder in leichten Sandalen**.
2) Überprüfen Sie sorgfältig das ganze Gelände, auf dem die Maschine eingesetzt wird, und entfernen Sie alle Gegenstände, die von der Maschine weggeschleudert werden oder die Schneideinheit und den Motor beschädigen könnten (Steine, Äste, Eisendrähte, Knochen usw.).
3) **WARNUNG: GEFAHR! Benzin ist hochgradig entflammbar:**
– Bewahren Sie Benzin nur in den dafür vorgesehenen Behältern auf.
– **Tanken Sie nur im Freien und benutzen Sie einen Trichter. Rauchen Sie während des Tankens, sowie bei jeder Handhabung mit Benzin nicht**.
– Benzin ist vor dem Starten des Motors einzufüllen. Während der Motor läuft oder bei heißer Maschine darf der Tankverschluß nicht geöffnet oder Benzin nachgefüllt werden.
– Falls Benzin übergelaufen ist, darf kein Versuch unternommen werden, den Motor zu starten. Statt dessen ist das Gerät von der benzinverschmutzten Fläche zu entfernen. Bis das Benzin nicht vollständig verdampft ist und die Benzindämpfe nicht verflüchtigt sind, vermeiden Sie alles, was einen Brand verursachen könnte.
– Tankverschluss und Verschluss des Benzinbehälters müssen immer gut zugeschraubt sein.
4) Tauschen Sie beschädigte Auspufftöpfe aus.
5) **Vor jedem Gebrauch eine allgemeine Kontrolle durchführen, durch Sichtkontrolle den Zustand der Messer prüfen, und kontrollieren, ob die Schrauben, und die gesamte Schneideinheit abgenutzt oder beschädigt sind**. Zur Vermeidung einer Unwucht dürfen abgenutzte oder beschädigte Messer und Schrauben nur satzweise ausgetauscht werden.
6) Bevor Sie einen Mähvorgang anfangen, sind die Schutzeinrichtungen an der Auswurföffnung zu montieren (Grasfangeinrichtung oder Prallblech).

C) HANDHABUNG

1) Der Verbrennungsmotor darf nicht in geschlossenen Räumen laufen, in denen sich gefährliche Kohlenmonoxydabgase sammeln können.
2) Mähen Sie nur bei Tageslicht oder bei guter Beleuchtung.
3) Vermeiden Sie, wenn möglich, nasses Gras zu mähen.
4) Achten Sie immer auf einen guten Stand an Hängen.
5) Führen Sie die Maschine nur im Schritttempo und vermeiden Sie, sich vom Grasmäher ziehen zu lassen.
6) Mähen Sie quer zum Hang und niemals auf- oder abwärts.
7) Seien Sie besonders vorsichtig, wenn Sie die Fahrtrichtung am Hang ändern.
8) **Mähen Sie nicht an Hängen mit einer Neigung über 20°**.
9) Seien Sie besonders vorsichtig, wenn Sie die Maschine zu sich heranziehen.
10) Halten Sie das Schneidwerkzeug an, wenn der Mäher beim Transport über andere Flächen als Gras anzukippen ist, und wenn Sie die Maschine zur Mähfläche hin- und wieder abtransportieren.
11) Benutzen Sie niemals die Maschine mit beschädigten Schutzeinrichtungen oder ohne angebaute Schutzeinrichtungen, z.B. ohne Prallbleche und/oder Grasfangeinrichtungen.
12) Ändern Sie nicht die Grundeinstellung des Motors oder überdrehen Sie ihn nicht.
13) Bei Ausführungen mit Motorantrieb, lösen Sie die Kupplung des Radantriebs, bevor Sie den Motor starten.
14) Starten oder betätigen Sie den Anlaßschalter mit Vorsicht, entsprechend den Herstelleranweisungen. Achten Sie auf ausreichenden Abstand der Füße zu dem Schneidwerkzeug.
15) Beim Starten oder Anlassen des Motors darf die Maschine nicht gekippt werden. Starten Sie den Motor nur auf einer flachen Ebene ohne Hindernisse oder hohes Gras.
16) **Bringen Sie niemals Hände oder Füße in die Nähe von sich drehenden Teilen**. Halten Sie sich immer entfernt von der Auswurföffnung.
17) Heben Sie oder tragen Sie niemals eine Maschine mit laufendem Motor.
18) **Schalten Sie den Motor ab und ziehen Sie das Kerzenkabel heraus**:
– Bevor Sie einen Eingriff unter der Schneideplatte vornehmen oder Verstopfungen im Auswurfkanal beseitigen.
– Bevor Sie die Maschine überprüfen, reinigen oder Arbeiten an ihn durchführen.
– Nachdem ein Fremdkörper getroffen wurde. Prüfen Sie ob am Rasenmäher Schäden entstanden sind und beseitigen Sie diese, bevor die Maschine wieder benutzt wird.
– Falls der Rasenmäher auf ungewöhnliche Weise zu vibrieren beginnt (Sofort die Ursachen der Vibrationen ausfindig machen und die notwendigen Untersuchungen in einem Fachbetrieb durchführen lassen).
19) **Der Motor ist abzustellen**:
– Wenn Sie die Maschine unbewacht verlassen. Bei den Ausführungen mit elektrischem Anlasser, den Zündschlüssel herausziehen.
– Bevor Sie nachtanken.
– Jedesmal, wenn die Grasfangeinrichtung abgenommen oder wieder montiert wird.
– Vor der Einstellung der Schnitthöhe.
20) Bevor Sie den Motor abstellen, reduzieren Sie das Gas. Die Benzinzuführung ist bei Arbeitende zu schließen, indem Sie die Anweisungen im Handbuch des Motors befolgen.
21) Behalten Sie immer bei der Arbeit den Sicherheitsabstand vom rotierenden Schneidwerk. Er entspricht der Länge des Handgriffs.

D) WARTUNG UND LAGERUNG

1) Sorgen Sie dafür, dass alle Muttern, und Schrauben fest angezogen sind, um sicher zu sein, dass das Gerät immer unter guten Bedingungen arbeitet. Eine regelmäßige Wartung ist unentbehrlich für die Sicherheit und die Einhaltung der Leistungsfähigkeit.
2) Bewahren Sie niemals die Maschine mit Benzin im Tank innerhalb eines Gebäudes auf, in dem möglicherweise Benzindämpfe mit offenem Feuer, einer heißen Quelle oder Funken in Berührung kommen.
3) Lassen Sie den Motor abkühlen, bevor Sie die Maschine in einem Raum abstellen.
4) **Um Brandgefahr zu vermeiden, halten Sie Motor und Auspufftopf, den Platz für die Batterie sowie den Platz, an dem die Benzinkanister gelagert werden, frei von Gras, Blättern oder austretendem Fett (Öl)**. Keine Behälter mit gemähtem Gras in einem Raum aufbewahren.
5) Prüfen Sie regelmäßig Prallblech und Grasfangeinrichtung auf Verschleiß oder Verlust der Funktionsfähigkeit.
6) Falls der Tank zu entleeren ist, muss dies im Freien erfolgen und bei kaltem Motor.
7) Ziehen Sie feste Handschuhe an, wenn Sie das Schneidwerk abnehmen und wieder einbauen.
8) **Beim Schleifen des Messers ist auf dessen Auswuchten zu achten**. Alle Arbeiten, die das Messer (Ausbau, Schärfen, Auswuchten, Einbau und/oder Auswechseln) betreffen sind aufwändige Arbeiten, die außer der Verwendung spezieller Werkzeuge auch ein bestimmtes Fachkönnen erfordern. Außer Sicherheitsgründen müssen diese Arbeiten daher immer in einem Fachbetrieb ausgeführt werden.
9) **Verwenden Sie, aus Sicherheitsgründen, nie die Maschine mit abgenutzten oder beschädigten Teilen. Die Teile müssen ersetzt und dürfen niemals repariert werden. Original-Ersatzteile verwenden. Nicht gleichwertige Ersatzteile können die Maschine beschädigen und Ihre Sicherheit gefährden.**

E) TRANSPORT UND UMSTELLUNG

1) Folgende Hinweise müssen bei jedem Bewegen, Heben, Transportieren oder Kippen der Maschine beachtet werden:
– Feste Arbeitshandschuhe benutzen;
– Die Maschine unter Berücksichtigung des Gewichts, und seiner Aufteilung an festen Haltepunkten befestigen, die eine sichere Aufnahme garantieren;
– eine dem Gewicht und den Eigenschaften des Transportmittels bzw. der Aufstellposition entsprechende Anzahl Personen einsetzen.
2) Sichern Sie die Maschine während des Transports auf geeignete Weise mit Seilen oder Ketten.

DE GEBRAUCHSANLEITUNG

Für den Motor und die Batterie (falls vorhanden) wird auf die entsprechenden Bedienungsanleitungen verwiesen.

1. VERVOLLSTÄNDIGUNG DES ZUSAMMENBAUS

ANMERKUNG - Einige Komponenten können bei der Lieferung bereits montiert sein.s

ACHTUNG – Das Auspacken und die Montage müssen auf einer ebenen und stabilen Oberfläche erfolgen. Es muss genügend Platz zur Bewegung der Maschine und der Verpackung sowie die geeigneten Werkzeuge zur Verfügung stehen.
Die Entsorgung der Verpackung muss gemäß der örtlichen Vorschriften erfolgen.

1.1a **Typ "I" -** Die untere Seite des Griffs (1) in die Bohrungen des Chassis einführen und mit den mitgelieferten Schrauben (2) befestigen. Den oberen Teil (3) unter Verwendung der mitgelieferten Schrauben (4) montieren. Dabei ist darauf zu achten, dass die Spirale (5) der Führung des Starterseils richtig positioniert wird.
Die Bedienungskabel mit den Kabelschellen (6) befestigen.

1.1b **Typ "II" -** Die unteren Teile rechts (1) und links (2) des Führungsholms in die entsprechenden Öffnungen einfügen und mit den mitgelieferten Schrauben (3) und Unterlegscheiben befestigen. Die beiden Stopfen (4) auf die Enden der beiden unteren Teile des Führungsholms (1) und (2) aufsetzen.
Den oberen Teil (5) unter Verwendung der mitgelieferten Schrauben (6) montieren. Dabei ist darauf zu achten, dass die Spirale (7) der Führung des Starterseils richtig positioniert wird.
Die Bedienungskabel mit den Kabelschellen (8) befestigen.

1.2 Die beiden seitlichen Bauteile (1) und (2) des Auffangsacks miteinander verbinden und dann die obere Seite (3) montieren. Dabei müssen alle Umfangsprofilteile korrekt einrasten.

1.3 **Nur für Modelle ohne Hebel zur Einstellung der Schnitthöhe.**
Zur Befestigung der Räder die angegebene Reihenfolge achten. Die Räder in eine der vorgesehenen Bohrungen für die verschiedenen Schnitthöhen fixieren, den Zapfen (1) mit dem mitgelieferten Schlüssel (2) festziehen, und die Radabdeckung (3) montieren.

2. BESCHREIBUNG DER BEDIENUNGEN

2.1 Der Gashebel (wenn vorgesehen) wird mit dem Hebel (1) betätigt, dessen Positionen auf der entsprechenden Etikette angezeigt sind. Bei einigen Modellen ist ein Motor mit fester Drehzahl vorgesehen, der keinen Gashebel benötigt (2).

2.2 Die Messerbremse wird mit dem Hebel (1) betätigt, der zum Einschalten und während des Mähens gegen den Griff gehalten werden muss. Sobald der Hebel losgelassen wird, schaltet der Motor aus.

2.3 Bei den Modellen mit Antrieb erfolgt der Vorschub des Rasenmähers dadurch, dass der Hebel (1) in Richtung des Griffes gezogen wird. Beim Loslassen des Hebels kommt der Vorschub zum Stillstand.

2.4 Die Einstellung der Schnitthöhe erfolgt mit Hilfe des dafür bestimmten Hebels (1). Bei einigen Modellen die Radabdeckung (2) entfernen, und den Zapfen (3) mit dem mitgelieferten Schlüssel (4) lösen. Die Räder in der Bohrung (5) entsprechend der gewünschten Schnitthöhe positionieren und den Zapfen (3) mit dem mitgelieferten Schlüssel (4) festziehen. Die vier Räder müssen auf dieselbe Höhe eingestellt werden. DIE OPERATION IST BEI STILLSTEHENDEM SCHNEIDWERKZEUG DURCHZUFÜHREN.

3. MÄHEN DES GRASES

3.1 Das Prallblech anheben und den Auffangsack (1) korrekt einhängen, wie in der Abbildung gezeigt.

3.2 Zum Anlassen die Anweisungen im Handbuch des Motors befolgen, d.h. den Hebel der Messerbremse (1) gegen den Griff anziehen und das Seil (2) energisch ziehen.

3.3 Das Aussehen des Rasens wird schöner, wenn die Schnitte immer in derselben Höhe und alternativ in zwei Richtungen ausgeführt werden.

3.4 Bei Beendigung der Arbeit den Hebel (1) der Bremse lösen und die Kappe der Zündkerze (2) trennen.
WARTEN SIE BIS DAS MESSER STILLSTEHT bevor Sie irgendeinen Eingriff auf dem Rasenmäher durchführen.

4. REGELMÄßIGE WARTUNG

WICHTIG – Eine regelmäßige und sorgfältige Wartung ist für ein Aufrechterhalten der Sicherheiten und ursprünglichen Leistungen der Maschine unabkömmlich.
Den Rasenmäher in trockenem Raum lagern.

1) Vor dem Beginn aller Reinigungs-, Wartungs- oder Einstellarbeiten an der Maschine müssen feste Arbeitshandschuhe angezogen werden.
2) Nach jedem Schneidevorgang muss die Maschine sorgfältig gewaschen werden; Grasreste und Erde, die sich im Chassis angesammelt hat muss entfernt werden, da diese das Anlassen nach dem Eintrocknen erschweren könnten.
3) Falls auf den unteren Teil zugegriffen werden muss, darf die Maschine nur in die Richtung gekippt werden, die in der Bedienungsanleitung des Motors angegeben ist, wobei folgende Anweisungen zu beachten sind.
4) Vermeiden, Benzin über die Kunststoffteile des Motors oder der Maschine zu verschütten, um diese nicht zu beschädigen und sofort jegliches ausgelaufene Benzin aufwischen. Die Garantie deckt keine an den Kunststoffteilen durch Benzin verursachte Schäden.

4.1 Jeder Eingriff am Messer sollte bei einem spezialisierten Kundendienstzentrum ausgeführt werden, wo die geeigneten Ausrüstungen zur Verfügung stehen.
Bei dieser Maschine ist der Einsatz von Messern mit folgendem Code vorgesehen:

81004341/3

Die Messer müssen immer ▲ markiert sein. Aufgrund der Weiterentwicklung des Produkts könnten die oben genannten Messer im Laufe der Zeit durch andere ersetzt werden, die gleiche Eigenschaften der Austauschbarkeit und Betriebssicherheit aufweisen.
Das Messer (2) mit dem Code und der Markierung dem Boden zugewandt wieder montieren und dabei wie auf der Abbildung gezeigt vorgehen.
Die Zentralschraube (1) mit einem Drehmomentschlüssel, der auf 35-40 Nm eingestellt ist, festziehen.

5. UMWELTSCHUTZ

Der Umweltschutz muss ein wesentlicher und vorrangiger Aspekt bei der Verwendung der Maschine sein, zum Vorteil des zivilen Zusammenlebens und unserer Umgebung.
– Vermeiden Sie es, ein Störelement Ihrer Nachbarschaft darzustellen.
– Halten Sie sich strikt an die örtlichen Vorschriften für die Entsorgung der Schneidreste.
– Halten Sie sich strikt an die örtlichen Vorschriften für die Entsorgung von Verpackungen, Öl, Benzin, Batterien, Filter, beschädigten Teilen oder allen sonstigen umweltschädlichen Stoffen. Diese Stoffe dürfen nicht zusammen mit dem Hausmüll entsorgt werden, sondern müssen getrennt gesammelt und zum Wertstoffhof gebracht werden, der für ihre Wiederverwendung sorgt.
– Bei der Außerbetriebnahme darf die Maschine nicht einfach in der Umwelt abgestellt werden, sondern muss gemäß der örtlichen Vorschriften an einen Wertstoffhof übergeben werden.

Im Zweifelsfalle und im Falle notwendiger Klärungen treten Sie mit dem Kundendienst oder Ihrem Verkäufer in Verbindung

NL VEILIGHEIDSVOORSCHRIFTEN

VOOR GEBRUIK ZORGVULDIG DOORLEZEN

A) VOORBEREIDING

1) **Lees de gebruiksaanwijzing aandachtig door**. Zorg dat u vertrouwd raakt met de bedieningsknoppen en u in staat bent de grasmaaier op de juiste wijze te gebruiken. Leer hoe u de motor snel kunt uitschakelen.
2) **Gebruik de grasmaaier uitsluitend voor het doel waarvoor hij is bestemd, dat wil zeggen voor het maaien en het opvangen van gras**. Ieder doel waarvoor de grasmaaier wordt gebruikt dat niet uitdrukkelijk in de gebruiksaanwijzing wordt vermeld kan gevaarlijk zijn en zou de machine kunnen beschadigen. De volgende situaties behoren tot het oneigenlijk gebruik (bijvoorbeeld, maar niet uitsluitend):
- vervoer van personen, kinderen of dieren op de machine;
- zich door de machine laten vervoeren;
- gebruik van de machine voor het aanslepen of aanduwen van een last;
- gebruik van de machine voor het verzamelen van bladeren of afval;
- gebruik van de machine voor het knippen van heggen of voor het maaien van andere vegetatie dan gras;
- gebruik van de machine door meer dan één persoon tegelijk;
- het mes aanschakelen op zones zonder gras.

3) Laat kinderen of personen die deze gebruiksaanwijzing niet gelezen hebben de grasmaaier niet gebruiken. De leeftijd van de gebruiker kan landelijk gereglementeerd zijn.
4) **Gebruik de grasmaaier in geen geval**:
- als er personen, met name kinderen of dieren in de buurt zijn;
- als u onder invloed van medicijnen of alcohol e.d. bent omdat deze uw reactievermogen kunnen verminderen.

5) Denk eraan dat de gebruiker van de grasmaaier aansprakelijk is voor ongevallen en onvoorziene gebeurtenissen die personen of hun eigendommen kunnen overkomen.

B) VOOR HET GEBRUIK

1) **Tijdens het maaien dient u altijd stevige schoenen en een lange broek te dragen. Gebruik de grasmaaier niet met blote voeten of met open sandalen**.
2) Controleer het gehele terrein dat u wilt maaien grondig en verwijder alles wat door de machine kan worden uitgestoten of de snijgroep en de motor zou kunnen beschadigen (zoals stenen, takken, ijzerdraad, botten e.d.).
3) **LET OP: GEVAAR! De benzine is bijzonder brandbaar**:
- bewaar de brandstof in speciale tanks;
- **giet de brandstof, met behulp van een trechter en alleen in de open lucht, in de tank. Tijdens deze handeling en bij het hanteren van de brandstof is het verboden te roken**.
- giet de brandstof in de tank vóórdat u de motor aanzet: als de motor aanstaat of warm is mag u geen benzine toevoegen of de dop van de benzinetank afdraaien;
- als u benzine gemorst hebt mag u de motor niet starten maar dient u de grasmaaier uit de buurt van de plek waar u de benzine gemorst hebt te brengen en voorkomen dat er brand ontstaat. U dient te wachten totdat de brandstof verdampt is en de benzinedampen opgelost zijn;
- draai de dop altijd weer goed op de benzinetank op de grasmaaier en het benzineblik.

4) Vervang de geluiddempers als deze defect zijn.
5) **Vóór het gebruik dient u een algemene controle te verrichten en dient u met name de toestand van de messen te controleren en dient u te kontroleren of de bouten en de messen niet versleten of beschadigd zijn**. Vervang het beschadigde of versleten mes en/of bouten altijd samen, om ervoor te zorgen dat het maaidek in balans blijft.
6) Vóórdat u met het maaien begint, dient u de beschermingen te monteren (opvangzag en afschermkap).

C) TIJDENS HET GEBRUIK

1) Start de motor niet in gesloten ruimten, waar zich gevaarlijke koolstofmonoxyde kan ontwikkelen.
2) Werk alleen bij daglicht of bij goed kunstlicht.
3) Indien mogelijk, maai niet als het gazon nat is.
4) Kontroleer op een glooiend terrein altijd of u voldoende steunpunten heeft.
5) Ren in geen geval, maar loop gewoon; laat u niet voorttrekken door de grasmaaier;
6) Maai een helling altijd in de dwarsrichting en nooit van boven naar beneden.
7) Pas goed op als u op een helling van richting verandert;
8) **Maai geen gazons die een helling van meer dan 20° hebben**.
9) Pas goed op als u de grasmaaier naar u toe haalt;
10) Als de grasmaaier om vervoersredenen schuin gehouden moet worden, of als u de grasmaaier over een terrein verplaatst waar geen gras ligt, of als de grasmaaier van of naar het te maaien terrein verplaatst dient u het mes vast te zetten.
11) Gebruik de grasmaaier nooit om gras te maaien als de beveiligingen beschadigd zijn, of zonder de grasopvangzak of zonder de deflector.
12) Wijzig de afstelling van de motor niet en laat het toerental van de motor niet buitengewoon hoog oplopen.
13) Bij de modellen met voorttrekking, dient u vóórdat u de motor start de wielaandrijving uit te schakelen.
14) Start de motor voorzichtig volgens de aanwijzingen en houd uw voeten uit de buurt van het mes.
15) Houd de grasmaaier niet schuin bij het inschakelen. Schakel de grasmaaier op een vlakke ondergrond in waar geen obstakels zijn of hoog gras.
16) **Kom niet met uw handen of voeten in de buurt van of onder de roterende gedeelten**. Blijf altijd uit de buurt van de uitwerpopening.
17) Til de grasmaaier niet op of vervoer de grasmaaier niet terwijl de motor draait.
18) **Schakel de motor uit en koppel de bougiekabel los**:
- vóórdat u enige werkzaamheden onder het maaidek uitvoert of vóórdat u het uitwerpkanaal leegt;
- vóórdat u de grasmaaier kontroleert, schoonmaakt of ermee werkt;
- nadat u op een vreemd voorwerp gestoten bent, controleer of de grasmaaier beschadigd is en voer de nodige reparaties uit vóórdat u de maaier opnieuw gebruikt;
- als de grasmaaier abnormaal begint te trillen (Meteen de oorzaak van de trillingen opsporen en hem laten nakijken door een Gespecialiseerd Servicecentrum).

19) **Schakel de motor uit**:
- iedere keer als u de grasmaaier onbeheerd achterlaat. Haal bij de modellen die elektrisch bestuurd worden ook de sleutel eruit;
- vóórdat u benzine bijtankt;
- iedere keer als u de grasopvangzag verwijdert of opnieuw aanbrengt;
- vóórdat u de maaihoogte afstelt.

20) Neem gas terug vóórdat u de motor uitschakelt. Draai na het maaien de benzinetoevoer dicht, waarbij u de aanwijzingen in het motorinstructieboekje nauwkeurig dient op te volgen.
21) Tijdens het maaien dient u altijd een veiligheidsafstand van het roterende mes in acht te nemen, afhankelijk van de lengte van de handgreep.

D) ONDERHOUD EN OPSLAG

1) Laat de bouten en de schroeven vastgedraaid zitten om er zeker van te zijn dat de machine altijd op een veilige manier gebruiksklaar is. Als u regelmatig onderhoud aan de grasmaaier pleegt zal de werking van de maaier veilig blijven en zal het prestatieniveau gelijk blijven.
2) Zet de grasmaaier niet met benzine in de tank in een ruimte waar de benzinedampen met vlammen, vonken of een warmtebron in aanraking zouden kunnen komen.
3) Laat de motor afkoelen vóórdat u de grasmaaier opbergt.
4) **Om het brandgevaar zoveel mogelijk te beperken dient u de motor, de geluiddemper van het uitwerpmechanisme, de accubak en de benzinetank vrij te houden van gras, bladeren of teveel vet**. Laat geen zakken of bakken met gemaaid gras in de opslagruimte achter.
5) Controleer de deflector en de opvangzag regelmatig zodat u kunt controleren of deze onderdelen versleten of beschadigd zijn.
6) Als u de tank moet legen, dient u dit in de open lucht te doen en terwijl de motor koud is.
7) Trek werkhandschoenen aan als u het mes demonteert en opnieuw monteert.
8) **Zorg dat het maaidek opnieuw in balans wordt gebracht nadat het mes geslepen is**. Alle handelingen aan het maaidek (demontage, slijpen, in balans brengen, hermontage en/of vervanging) vergen een welbepaalde vaardigheid en het gebruik van speciaal gereedschap; uit veiligheidsoverwegingen, dienen deze handelingen bijgevolg uitgevoerd te worden in een gespecialiseerd servicecentrum.
9) **Gebruik de machine om veiligheidsredenen nooit met versleten of beschadigde onderdelen. De onderdelen moeten vernieuwd en niet gerepareerd worden. Gebruik uitsluitend originele reserveonderdelen. Onderdelen van een andere kwaliteit kunnen de machine beschadigen en kunnen gevaarlijk zijn voor de gebruiker.**

E) TRANSPORT EN VERPLAATSING

1) Telkens wanneer de machine verplaatst, geheven, vervoerd of overgeheld moet worden, is het noodzakelijk:
- stevige werkhandschoenen te dragen;
- neem de machine vast op punten waar u een stevige grip hebt, rekening houdend met het gewicht en de spreiding van het gewicht;
- doe een beroep op een toereikend aantal personen die het gewicht van de machine kunnen heffen, volgens de kenmerken van het transportmiddel of de plaats waar de machine opgenomen of opgesteld moet worden.

2) Bevestig de machine tijdens het vervoer goed met touwen of kettingen.

NL GEBRUIKSVOORSCHRIFTEN

Voor de motor en de batterij (indien aanwezig) wordt verwezen naar de relatieve handleidingen.

1. EERST ALLE ONDERDELEN MONTEREN

OPMERKING - De machine kan mogelijk geleverd worden met sommige onderdelen reeds gemonteerd.

LET OP – De machine moet op een vlakke en solide ondergrond uitgepakt en gemonteerd worden, met voldoende bewegingsruimte voor de machine en de verpakking, en steeds met gebruik van geschikte werktuigen.
De verpakking moet volgens de plaatselijke geldende bepalingen worden afgevoerd.

1.1a **Type "I"**
Het onderste gedeelte van het handvat (1) in de desbetreffende gaten van het chassis doen en deze met de meegeleverde schroeven (2) en profielrondsels vastmaken.
Het bovenste gedeelte (3) vastmaken met behulp van de meegeleverde schroeven (4), waarbij u erop dient te letten dat de geleidespiraal (5) van de aantrekkabel op de juiste plaats komt.
De stuurkabels met behulp van de klemmen (6) vastmaken.

1.1b **Type "II"**
Plaats de onderste delen van de handgreep rechts (1) en links (2) in de daarvoor bestemde openingen, en bevestig deze delen met de bijgeleverde schroeven (3) en profielrondsels. Breng de twee doppen (4) aan de uiteindes van de twee onderste delen van de handgreep (1) en (2).
Het bovenste gedeelte (5) vastmaken met behulp van de meegeleverde schroeven (6), waarbij u erop dient te letten dat de geleidespiraal (7) van de aantrekkabel op de juiste plaats komt.
De stuurkabels met behulp van de klemmen (8) vastmaken.

1.2 De uiteinden (1) en (2) van de zak verbinden en het bovenste gedeelte (3) monteren, door de omtrekboord correct aan te brengen.

1.3 **Alleen voor modellen zonder hendels voor het verstellen van de hoogte van het maaiblad.**
Voor de bevestiging van de wielen, volg de aangegeven volgorde. Bevestig de wielen in een van de voorziene gaten voor de verschillende snijhoogten, door de pen (1) volledig aan te zetten met behulp van de meegeleverde sleutel en breng vervolgens de schijfbescherming (3) aan.

2. BESCHRIJVING VAN DE BEDIENINGSKNOPPEN

2.1 Het gashendel (indien aanwezig) wordt door middel van de hendel (1) bediend. De standen van de hendel blijken uit het betreffende plaatje.Sommige modellen beschikken over een motor met een vast toerental, waarbij u geen gaspedaal nodig heebt (2).

2.2 De rem van het mes wordt door de hendel (1) bediend die tegen de handgreep aan getrokken moet worden om de machine te starten en tijdens de werking aangetrokken moet blijven. Als u de hendel los laat slaat de motor af.

2.3 Bij de modellen met tractie kunt u de grasmaaimachine inschakelen door de hendel (1) tegen de handgreep te trekken. De grasmaaimachine gaat niet meer vooruit als u de hendel los laat.

2.4 Door middel van de speciale hendels (1) kan de maaihoogte afgesteld worden. Voor enkele modellen, verwijder de schijfbescherming (2) en schroef de pen (3) los met behulp van de meegeleverde sleutel (4); positioneer de wielen in het gat (5) dat overeenkomt met de gewenste snijhoogte en zet de pen (3) volledig aan met behulp van de sleutel (4). De hoogte moet voor de vier wielen gelijk zijn. U MAG DIT ENKEL DOEN ALS HET MES STIL STAAT.

3. MAAIEN VAN HET GRAS

3.1 De deflector optillen en de harde zak (1) correct vasthaken, zoals blijkt uit de afbeelding.

3.2 Om de machine aan te zetten dient u de aanwijzingen die in het motorboekje vermeld staan zorgvuldig na te leven. Daarna de hendel (1) van de rem van het mes tegen de handgreep aantrekken en een krachtige ruk aan de aantrekkabel (2) geven.

3.3 Het gazon zal er mooier uitzien als u het gras steeds op dezelfde hoogte maait en in afwisselende richting.

3.4 Na gebruik van de machine dient u de hendel (1) van de rem los te laten en het kapje van de bougie (2) te verwijderen. WACHTEN TOTDAT HET SNIJSYSTEEM STIL STAAT vóórdat u welke ingreep dan ook verricht.

4. NORMALE ONDERHOUDSBEURT

BELANGRIJK – Een regelmatig en zorgvuldig onderhoud is van wezenlijk belang om de veiligheid en oorspronkelijke prestaties van de machine in stand te houden.
De grasmaaier op een droge plaats bewaren.

1) Draag sterke werkhandschoenen vóór elke reiniging, onderhoudsbeurt of afstelling van de machine.
2) Was de machine zorgvuldig na elk gebruik; verwijder gras en modder die zich opgehoopt hebben aan de binnenkant van het chassis, om te voorkomen dat deze ter plaatse drogen en de machine de daaropvolgende keer moeilijk gestart wordt.
3) Indien het nodig is toegang te hebben tot de onderkant van de machine, wordt de machine uitsluitend overgeheld langs de zijde aangeduid op de handleiding van de motor, volgens de aangegeven instructies.
4) Giet geen benzine op de plastic onderdelen van de motor of de machine, om schade te voorkomen en verwijder onmiddellijk elk spoor van benzine dat eventueel gemorst werd. De garantie dekt geen schade aan de plastic onderdelen, veroorzaakt door benzine.

4.1 Iedere ingreep aan het mes kan het beste steeds door een gespecialiseerd centrum uitgevoerd worden, dat over geschikt gereedschap beschikt.
Deze machine is voorzien voor het gebruik van messen met de code:
81004341/3

De messen moeten altijd het keurmerk ⚠ hebben. Gezien de ontwikkeling van het product, kunnen de boven vermelde messen in de loop van de tijd vervangen worden door andere, met soortgelijke eigenschappen voor wat betreft verwisselbaarheid en functionele veiligheid.
Monteer het mes (2) weer met de code en het keurmerk naar de grond gericht, in de volgorde in de figuur.
Draai de middelste schroef (1) aan met een 35-40 Nm dynamometrische sleutel.

5. MILIEUBESCHERMING

De milieubescherming moet een belangrijk en prioritair aspect vormen voor het gebruik van de machine, ten gunste van de civiele samenleving en de omgeving waarin we leven.
– Wees geen storend element voor uw buren.
– Volg nauwkeurig de lokale normen op voor de afdanking van het snijafval.
– Volg nauwgezet de plaatselijke normen voor het verwerken van de verpakking, olie, benzine, batterijen, filters, versleten delen of eender welk element met een sterke invloed op de omgeving; dit afval mag niet met de huisafval weggeworpen worden, maar moet gescheiden worden en aan speciale verzamelcentra toevertrouwd worden, die de recyclage van de materialen zullen verzorgen.
– Bij het buiten bedrijf stellen van de machine, mag deze nooit in het milieu achtergelaten worden maar moet ze naar een opvangcentrum gebracht worden, volgens de geldende locale normen.

Bij twijfel of indien iets u niet duidelijk is, wordt contact opgenomen met het dichtstbijzijnd Servicecentrum of de Dealer.

ES NORMAS DE SEGURIDAD

QUE SE DEBEN RESPETAR ESCRUPULOSAMENTE

A) APRENDIZAJE

1) **Leer atentamente las instrucciones**. Familiarizarse con los mandos y con el uso correcto de la cortadora de pasto. Aprender a parar rápidamente el motor.
2) **Utilizar la cortadora de pasto para el uso al que está destinado, o sea, el corte y la recogida de hierba**. Cualquier otro uso puede resultar peligroso y provocar la avería de la máquina. Es inapropiado (como ejemplo, pero no solo):
– transportar en la máquina personas, niños o animales;
– dejarse transportar por la máquina;
– usar la máquina para arrastrar o empujar cargas;
– usar la máquina para recoger hojas o residuos;
– usar la máquina para regular setos, o para el corte de vegetación no herbosa;
– utilizar la máquina más de una persona;
– accionar la cuchilla en los tramos sin hierba.
3) No dejar nunca que los niños o personas que no tengan la suficiente práctica con las instrucciones usen la cortadora de pasto. Las leyes locales pueden fijar una edad mínima para el usuario.
4) **No utilizar nunca la cortadora de pasto**:
– Con personas, sobre todo niños, o animales en las cercanías;
– Si el usuario ha ingerido fármacos o sustancias consideradas nocivas para su capacidad de reflejo y atención.
5) Hay que recordar que el usuario es el responsable de los accidentes e imprevistos que se pudieran ocasionar a otras personas o a sus propiedades.

B) OPERACIONES PRELIMINARES

1) **Durante el corte, usar siempre calzado robusto y pantalones largos. No utilizar la cortadora de pasto con los pies descalzos o con sandalias abiertas**.
2) Inspeccionar a fondo toda el área de trabajo y quitar todo lo que pudiera ser expulsado por la máquina o lo que pudiera dañar el grupo de corte y el motor (piedras, ramas, hilos de hierro, huesos, etc.).
3) **¡ATENCION: PELIGRO! La gasolina es muy inflamable**:
– Conservar el carburante en contenedores adecuados;
– **Echar el carburante sirviéndose de un embudo sólo al aire libre y no fumar durante esta operación ni cada vez que se maneje el carburante**;
– Llenar el depósito antes de poner en marcha el motor; no añadir gasolina ni quitar el tapón del depósito cuando el motor esté funcionando o esté caliente;
– Si pierde gasolina no encender el motor; alejar la cortadora de pasto del área en la que se ha vertido el carburante y evitar provocar un incendio hasta que el carburante se evapore y los vapores de gasolina se disuelvan;
– Volver a colocar siempre y cerrar bien los tapones del depósito y del contenedor de gasolina.
4) Sustituir los silenciadores defectuosos.
5) **Antes del uso proceder a una inspección general, sobre todo del aspecto de las cuchillas, y controlar que los tornillos y el grupo de corte no estén usurados o dañados**. Sustituir en bloque las cuchillas y los tornillos dañados o usurados para mantener el equilibrado.
6) Antes de empezar el trabajo, montar las protecciones de salida (saco o parapiedras).

C) DURANTE EL CORTE

1) No accionar el motor en espacios cerrados porque pueden acumularse humos peligrosos de monóxido de carbono.
2) Trabajar sólo a la luz del día o con una buena luz artificial.
3) Si es posible, evitar cortar la hierba mojada.
4) Asegurarse siempre del propio punto de apoyo en los terrenos inclinados.
5) No correr nunca, sino caminar: evitar que la cortadora de pasto le arrastre.
6) Cortar en sentido transversal a la pendiente y nunca de arriba abajo.
7) Prestar la máxima atención al cambio de dirección en las pendientes.
8) **No cortar en terrenos con una inclinación superior a 20°**.
9) Prestar extrema atención cuando empuje la cortadora de pasto hacia sí.
10) Parar la cuchilla si hay que inclinar la cortadora de pasto para transportarlo mientras se atraviesa superficies no herbosas, y cuando la cortadora de pasto se transporta desde o hacia el área que se tiene que cortar.
11) No accionar nunca la cortadora de pasto si las protecciones están dañadas, y tampoco sin el saco o el parapiedras.
12) No modificar la regulación del motor y no dejar que alcance un número de revoluciones excesivo.
13) En los modelos con tracción desembragar la transmisión a las ruedas antes de poner en marcha el motor.
14) Poner en marcha el motor con cautela según las instrucciones y teniendo los pies bien distantes de la cuchilla.
15) No inclinar la cortadora de pasto para ponerla en marcha. Efectuar la puesta en marcha sobre una superficie llana y sin obstáculos, o bien, sobre hierba alta.
16) **No acercar las manos o los pies a las partes rotantes, ni ponerlos debajo de las mismas**. Esté lejos de la apertura de salida.
17) No alzar ni transportar la cortadora de pasto mientras el motor esté en funcionamiento.
18) **Parar el motor y quitar el cable de la bujía**:
– Antes de cualquier intervención bajo el plato de corte y antes de desatascar el transportador de salida;
– Antes de controlar la cortadora de pasto, limpiarla o trabajar con él;
– Después de golpear un cuerpo extraño. Verificar los posibles daños de la cortadora de pasto y efectuar las reparaciones necesarias antes de usar nuevamente la máquina;
– Si la cortadora de pasto empieza a vibrar de forma anómala (Buscar la causa de las vibraciones inmediatamente y proveer a los controles necesarios en un Centro Especializado).
19) **Parar el motor**:
– Cada vez que se deje la cortadora de pasto sin vigilancia. En los modelos con encendido eléctrico quitar también la llave;
– Antes de echar gasolina;
– Cada vez que se quita o se vuelve a poner el saco;
– Antes de regular la altura del corte.
20) Reducir el gas antes de parar el motor. Cerrar la alimentación del carburante al final del trabajo, siguiendo las instrucciones que aparecen en el libro del motor.
21) Durante el trabajo mantener siempre la distancia de seguridad respecto a la cuchilla rotante, dada por la longitud del mango.

D) MANUTENCION Y ALMACENAJE

1) Mantener bien apretados tuercas y tornillos para asegurarse que la máquina esté siempre en condiciones de funcionamiento seguras. Una manutención regular es esencial para la seguridad y para mantener el nivel de prestación.
2) No colocar la cortadora de pasto con gasolina en el depósito en un local en el que los vapores de gasolina pudieran llegar hasta una llama, una chispa o una fuerte fuente de calor.
3) Dejar enfriar el motor antes de guardar la cortadora de pasto en un lugar cualquiera.
4) **Para reducir el riesgo de incendios mantener el motor, el silenciador de salida, el alojamiento de la batería y la zona de almacenamiento de la gasolina libres de residuos de hierba, hojas o grasa excesiva**. No dejar los contenedores con la hierba cortada en el interior de un local.
5) Controlar frecuentemente el parapiedras y el saco para verificar su usura o deterioro.
6) Si hay que vaciar el depósito de la gasolina, efectuar esta operación al aire libre y con el motor frío.
7) Usar guantes de trabajo para desmontar y montar la cuchilla.
8) **Cuidar el equilibrado de la cuchilla cuando se afila**. Todas las operaciones relativas a la cuchilla (desmontaje, afilado, equilibrado, remontaje y/o sustitución) son trabajos complicados que requieren una especial competencia y el empleo de las herramientas especiales; por razones de seguridad, es necesario que se lleven a cabo en un centro especializado.
9) **No use nunca la máquina con partes desgastadas o dañadas, por motivos de seguridad. Las piezas dañadas se deben sustituir, nunca las repare. Utilice sólo recambios originales. Las piezas de calidad inferior pueden dañar la máquina y atentar contra su seguridad.**

E) TRANSPORTE Y DESPLAZAMIENTO

1) Cada vez que desee maniobrar, levantar, transportar o inclinar la máquina, será necesario:
– utilizar guantes robustos de trabajo;
– sujetar la máquina en puntos que ofrezcan una sujeción segura, teniendo en cuenta el peso y la repartición del mismo;
– emplear un número de personas adecuado al peso de la máquina y a las características del medio de transporte o del lugar en el que debe ser colocada o quitada.
2) Durante el transporte, asegurar la máquina adecuadamente con cuerdas o cadenas.

ES NORMAS DE USO

Para el motor y la batería (si estuviera presente) leer los relativos manuales de instrucciones.

1. COMPLETAR EL MONTAJE

NOTA - La máquina puede ser suministrada con algunos componentes ya montados.

ATENCIÓN – El desembalaje y la operación de acabado del montaje deben ser efectuadas sobre una superficie plana y sólida, con espacio suficiente para el desplazamiento de la máquina y de los embalajes, sirviéndose siempre de herramientas apropiadas.
La eliminación de los embalajes debe efectuarse según las disposiciones locales vigentes.

1.1a Tipo "I"
Introducir en los orificios del chasis la parte inferior del mango (1) y fijarla con los tornillos (2) y las arandelas perfiladas suministradas.
Montar la parte superior (3) utilizando los tornillos (4) suministrados, prestando atención al correcto posicionamiento de la espiral (5) de guía del cable de arranque.
Fijar los cables de los mandos utilizando las abrazaderas (6).

1.1b Tipo "II"
Introducir en los correspondientes orificios las partes inferiores derecha (1) y izquierda (2) del mango y fijarlas con los tornillos (largos) (3) y las arandelas perfiladas suministrados. Aplicar los dos tapones (4) a las extremidades de las dos partes inferiores del mango (1) y (2).
Montar la parte superior (5) utilizando los tornillos (6) suministrados, prestando atención al correcto posicionamiento de la espiral (7) de guía del cable de arranque.
Fijar los cables de los mandos utilizando las abrazaderas (8).

1.2 Juntar los dos componentes laterales (1) y (2) del saco y luego montar la parte superior (3), insertando correctamente todos los perfiles perimetrales.

1.3 Sólo para modelos sin palancas de regulación de la altura de corte.
Para fijar las ruedas, seguir la secuencia indicada. Fijar las ruedas en uno de los orificios predispuestos para las distintas alturas de corte, apretando correctamente el perno (1) con la llave (2) en dotación y por tanto aplicar el cubredisco (3).

2. DESCRIPCIÓN DE LOS MANDOS

2.1 El acelerador (si está previsto) se acciona mediante la palanca (1). Las posiciones de la palanca están indicadas en la correspondiente placa. En algunos modelos está previsto un motor de régimen fijo, sin necesidad de acelerador (2).

2.2 El freno de la cuchilla está comandado por la palanca (1), que se deberá mantener apretada contra el mango para la puesta en marcha y durante el funcionamiento de la cortadora de pasto. El motor se para cuando se suelta la palanca.

2.3 En los modelos con tracción, el avance de la cortadora de pasto se efectúa llevando la palanca (1) hacia el mango. La cortadora de pasto deja de avanzar cuando se suelta la palanca.

2.4 La regulación de la altura de corte se efectúa por medio de las correspondientes palancas (1). En algunos modelos, sacar el cubredisco (2) y desatornillar el perno (3) con la llave (4) en dotación; colocar las ruedas en el orificio (5) correspondiente a la altura de corte deseada y apretar correctamente el perno (3) con la llave (4). Las cuatro ruedas deberán ser reguladas a la misma altura.
REALIZAR LA OPERACION CON LA CUCHILLA PARADA.

3. CORTE DE LA HIERBA

3.1 Levantar el parapiedras y enganchar correctamente el saco (1) como se indica en la figura.

3.2 Para la puesta en marcha, seguir las instrucciones del libro del motor, tirar de la palanca del freno de la cuchilla (1) contra el mango y dar un fuerte tirón a la manija del cable de arranque (2).

3.3 El aspecto del prado mejorará si los cortes se efectúan siempre a la misma altura y en las dos direcciones alternativamente.

3.4 Al final del trabajo, soltar la palanca (1) del freno y desconectar el casquillo de la bujía (2). ESPERAR QUE LA CUCHILLA SE PARE antes de efectuar cualquier tipo de intervención en la cortadora de pasto.

4. MANUTENCIÓN ORDINARIA

IMPORTANTE – El mantenimiento regular y preciso es indispensable para mantener a lo largo del tiempo los niveles de seguridad y las prestaciones originales de la máquina.
Guardar la cortadora de pasto en un lugar seco.

1) Llevar guantes robustos de trabajo antes de cada intervención de limpieza, mantenimiento o regulación en la máquina.
2) Lavar cuidadosamente la máquina con agua después de cada corte, extraer los restos de hierba y el fango que se acumulan en el interior del chasis para evitar que, cuando se disequen, dificulten el arranque sucesivo.
3) Si fuera necesario acceder a la parte inferior, inclinar la máquina exclusivamente del lado indicado en el manual del motor, siguiendo las instrucciones oportunas.
4) Evitar echar gasolina en las partes de plástico del motor o de la máquina para que no se dañen, y volver a limpiar inmediatamente todo rastro de gasolina que se ha echado. La garantía no cubre los desperfectos en las partes de plástico causados por la gasolina.

4.1 Es conveniente que se efectúe en un Centro especializado toda intervención en la cuchilla, que dispone de los equipos apropiados.
En esta máquina es previsto el uso de cuchillas con el código:
81004341/3

Las cuchillas deberán estar marcadas siempre ⚠. Dada la evolución del producto, las cuchillas arriba indicadas podrán ser sustituidas por otras, con características análogas de intercambiabilidad y seguridad de funcionamiento.
Volver a montar la cuchilla (2) con el código y la marca dirigidas hacia el terreno, siguiendo la secuencia indicada en la figura.
Apriete a fondo el tornillo central (1) con una llave dinamométrica, calibrada a 35-40 Nm.

5. TUTELA DEL MEDIO AMBIENTE

La protección del ambiente debe ser un aspecto relevante y prioritario en el uso de la máquina, a beneficio de la convivencia civil y del ambiente en el que vivimos.
– Evite ser un elemento de disturbio para la vecindad.
– Efectúe escrupulosamente las normas locales para la eliminación de los materiales después del corte.
– Siga escrupulosamente las normas locales para la eliminación de embalajes, aceites, gasolina, baterías, filtros, partes deterioradas o cualquier elemento de fuerte impacto ambiental; estos residuos deben separarse y entregarse a los especiales centros de recogida que proveerán al reciclaje de los materiales
– En el momento de la puesta fuera de servicio, no abandone la máquina en el ambiente, deberá contactar un centro de recogida, según las normas locales vigentes.

En caso de cualquier duda o problema, no dude en contactar el Servicio de Asistencia o a su Revendedor.

PT NORMAS DE SEGURANÇA
A OBSERVAR ESCRUPULOSAMENTE

A) PREPARAÇÃO

1) **Ler atentamente as instruções**. Familiarizar-se com os controles e com a utilização correcta da relvadeira. Aprender a parar rapidamente o motor.
2) **Utilizar a relvadeira exclusivamente para a finalidade à qual se destina, isto é, cortar e recolher a relva**. Qualquer outro uso pode vir a ser perigoso e causar danos à máquina. Incluem-se no uso impróprio (como por exemplo, mas não só):
– transportar na máquina pessoas, crianças ou animais;
– fazer-se transportar pela máquina;
– usar a máquina para rebocar ou empurrar cargas;
– usar a máquina para a recolha de folhas ou detritos;
– usar a máquina para aparar as sebes, ou para cortar a vegetação que não é do tipo relvado;
– utilizar a máquina por mais de uma pessoa;
– accionar a lâmina nos segmentos sem relva.
3) Nunca permitir que a relvadeira seja usada por crianças ou por pessoas que não tenham a necessária familiaridade com as instruções. As leis locais podem estabelecer uma idade mínima para o usuário.
4) **Nunca utilizar a relvadeira**:
– se houver pessoas, sobretudo crianças, ou animais ao redor;
– se o usuário tiver tomado remédios ou outras substâncias consideradas prejudiciais para a sua capacidade de concentração e para os reflexos.
5) Lembrar que o operador ou usuário é responsável por acidentes e imprevistos que forem causados a outras pessoas ou às suas propriedades.

B) OPERAÇÕES PRELIMINARES

1) **Ao cortar a relva, usar sempre calças compridas e sapatos resistentes. Não activar a relvadeira com os pés descalços ou com sandálias**.
2) Inspeccionar bem toda a área de trabalho e retirar tudo o que poderia vir a ser expulso pela máquina ou danificar o conjunto de corte e o motor (pedras, ramos, arames, ossos, etc).
3) **ATENÇÃO: PERIGO! A gasolina é altamente inflamável.**
– deixar o combustível nos recipientes apropriados;
– **encher o tanque de combustível com um funil, ao ar livre e não fumar durante esta operação e também todas as vezes que manusear o combustível**;
– encher o tanque antes de accionar o motor, não acrescentar gasolina e nem tirar a tampa do tanque quando o motor estiver a funcionar ou estiver quente;
– se a gasolina transbordar, não accionar o motor, mas afastar a relvadeira do local onde o combustível foi derramado, e evitar que se crie a possibilidade de incêndio, até quando o combustível tenha evaporado e os vapores da gasolina tenham-se dissolvido;
– recolocar e apertar bem a tampa do tanque da gasolina, sempre que for aberto.
4) Trocar os silenciadores defeituosos.
5) **Antes de usar, efectuar uma verificação geral e em especial do aspecto das lâminas e certificar-se que os parafusos do conjunto de corte não estejam gastos ou danificados**. Trocar completamente todas as lâminas e os parafusos que estiverem gastos ou danificados, para manter o equilíbrio.
6) Antes de iniciar o trabalho, montar as protecções na saída (o saco ou o pára-pedras).

C) DURANTE A UTILIZAÇÃO

1) Não accionar o motor em sítios fechados, onde possam se acumular fumaças nocivas de monóxido de carbono.
2) Trabalhar somente à luz do dia ou com uma boa luz artificial.
3) Se for possível, não trabalhar com a relva molhada.
4) Certificar-se sempre do próprio ponto de apoio ao trabalhar em terrenos inclinados.
5) Nunca correr, caminhar somente. Evitar de se fazer puxar pela relvadeira.
6) Em terrenos inclinados, cortar a relva transversalmente e nunca para cima ou para baixo.
7) Em terrenos inclinados, prestar a máxima atenção ao mudar de direcção.
8) **Não cortar a relva em terrenos com inclinação superior à 20°**.
9) Prestar a máxima atenção quando for preciso puxar a relvadeira para si.
10) Bloquear a lâmina quando a relvadeira for colocada em posição inclinada para ser transportada, quando atravessar superfícies sem relva, e quando a relvadeira for transportada de ou para o local onde será usada.
11) Nunca accionar a relvadeira se as protecções estiverem danificadas, e nem se estiver sem o saco recolhedor e sem o pára-pedras;
12) Não modificar as regulações do motor, e não acrescentar ao motor um sistema de rotações excessivas.
13) Nos modelos com tracção, desactivar o engate da transmissão para as rodas, antes de accionar o motor.
14) Accionar o motor com cuidado, de acordo com as instruções e manter os pés bem longe das lâminas.
15) Não inclinar a relvadeira para accioná-la. Accionar a relvadeira numa superfície plana, sem obstáculos e sem relva alta.
16) **Não aproximar as mãos ou os pés das partes cortantes**. Ficar sempre longe da abertura de escape.
17) Não levantar e nem transportar a relvadeira quando o motor estiver a funcionar.
18) Parar o motor e soltar o cabo da vela:
– antes de fazer qualquer coisa em baixo do prato de corte ou antes de desentupir o canal de escoamento;
– antes de inspeccionar, limpar ou consertar a relvadeira;
– após ter batido em algum corpo estranho. Verificar se foi danificado e efectuar os consertos necessários antes de usar novamente a máquina;
– se o cortador de relva iniciar a vibrar de maneira anormal (Busque imediatamente a causa das vibrações e execute os controlos necessários junto a um Centro Especializado).
19) **Desligar o motor**:
– todas as vezes que a relvadeira for deixada sozinha. Nos modelos com accionamento eléctrico, tirar a chave da ignição;
– antes de encher o tanque com o combustível;
– todas as vezes que se tira ou se recoloca o saco de recolha;
– antes de regular a altura de corte.
20) Diminuir as rotações antes de desligar o motor. Fechar a entrada de combustível ao fim do trabalho, de acordo com as instruções dadas no manual do motor.
21) Ao trabalhar, manter-se sempre à distância de segurança da lâmina cortante dada pelo comprimento do cabo.

D) MANUTENÇÃO E CONSERVAÇÃO

1) Manter bem apertados os parafusos e as porcas, para ter certeza que a máquina esteja sempre em boas condições de funcionamento. Uma manutenção regular é indispensável para a segurança e para manter o nível do rendimento da máquina.
2) Não guardar a relvadeira com gasolina no tanque dentro de um ambiente onde os vapores da gasolina possam alcançar uma chama, uma fagulha ou uma grande fonte de calor.
3) Deixar arrefecer o motor antes de colocar a relvadeira em qualquer ambiente.
4) **Para diminuir o risco de incêndio, manter o motor, o silenciador de escapamento, o alojamento da bateria e a área do tanque de gasolina sem nenhum resíduo de relva, folhas e sem graxa demais.** Não deixar os sacos de relva cortada dentro de um recinto.
5) Inspeccionar com frequência o pára-pedras e o saco recolhedor, para verificar o desgaste ou a deterioração.
6) Caso o tanque deva ser esvaziado, efectuar esta operação ao ar livre e com o motor frio.
7) Usar luvas de trabalho para montar e desmontar a lâmina.
8) **Usar luvas de trabalho para montar e desmontar a lâmina**. Todas as operações relativas à lâmina (desmontagem, afiação, equilibração, remontagem e/ou substituição) são trabalhos difíceis que exigem uma competência específica além do uso de ferramentas apropriadas; por razões de segurança, é, portanto, preciso que sejam sempre efectuadas junto a um centro especializado.
9) **Não use nunca a máquina com partes consumidas ou danificadas, por motivos de segurança. As peças devem ser substituídas e nunca reparadas. Use peças originais. As peças de qualidade não equivalente podem danificar a máquina e prejudicar a sua segurança.**

E) TRANSPORTE E MOVIMENTAÇÃO

1) Todas as vezes que for necessário movimentar, levantar, transportar ou inclinar a máquina, é preciso:
– usar luvas de trabalho resistentes;
– agarrar a máquina nos pontos que oferecem uma garra segura, levando em consideração o peso e a sua distribuição;
– usar um número de pessoas adequado ao peso da máquina e às características do meio de transporte ou do lugar no qual deve ser colocada ou removida.
2) Durante o transporte, fixe adequadamente a máquina por meio de cabos ou correntes.

PT NORMAS DE USO

Para o motor e a bateria (se prevista) ler os manuais de instruções respectivos.

1. CONCLUIR A MONTAGEM

NOTA - A máquina pode ser fornecida com alguns componentes já montados.

ATENÇÃO - O desembalar e a finalização da montagem devem ser efectuadas sobre uma superfície plana e sólida, com espaço suficiente para a movimentação da máquina e das embalagens, sempre com a utilização das ferramentas apropriadas.
A eliminação das embalagens deve ocorrer segundo as disposições locais vigentes.

1.1a **Tipo "I"**
Introduzir nos furos do chassis a parte inferior do braço (1) e fixá-la com os parafusos (2) e as arruelas moldadas fornecidas.
Montar a parte superior (3) empregando o conjunto de parafusos (4) fornecido, colocando correctamente a corrediça espiral (5) do cabo de arranque.
Fixar os cabos dos comandos empregando as braçadeiras (6).

1.1b **Tipo "II"**
Introduza as partes inferiores direita (1) e esquerda (2) do cabo e fixe-as com os parafusos (3) e as arruelas moldadas fornecidas.
Aplique as duas tampas (4) às extremidades das duas partes inferiores do cabo (1) e (2).
Montar a parte superior (5) empregando o conjunto de parafusos (6) fornecido, colocando correctamente a corrediça espiral (7) do cabo de arranque.
Fixar os cabos dos comandos empregando as braçadeiras (8).

1.2 Unir entre eles os dois componentes laterais (1) e (2) do saco e então montar a parte superior (3), encaixando correctamente todos os perfis perimetrais.

1.3 **Somente para modelos sem alavancas de regulação da altura do corte.**
Para a fixação das rodas, seguir a sequência indicada. Fixar as rodas num dos furos predispostos para as várias alturas de corte, apertando a fundo o pino (1) com a chave (2) fornecida e depois aplicar a cobertura do disco (3).

2. DESCRIÇÃO DOS CONTROLES

2.1 O acelerador (se for previsto) é comandado pela alavanca (1). As posições das alavancas são indicadas na plaquinha relativa. Em alguns modelos é previsto um motor de regime fixo, sem necessidade de acelerador (2).

2.2 O freio da lâmina é comandado pela alavanca (1) que, para o arranque e durante o funcionamento da relvadeira, será preciso ter contra o braço. Ao soltar a alavanca, o motor pára.

2.3 Nos modelos com tracção, o avanço da relvadeira é efectuado colocando a alavanca (1) na direcção da alça. Assim que soltar a alavanca, a relvadeira pára de avançar.

2.4 A regulação da altura de corte é feita mediante as respectivas alavancas (1). Em alguns modelos, remover a cobertura do disco (2) e aparafusar o pino (3) com a chave (4) fornecida; posicionar as rodas no furo (5) correspondente à altura de corte desejada e apertar a fundo o pino (3) com a chave (4). As quatro rodas deverão ser reguladas com a mesma altura. EXECUTAR A OPERAÇÃO TENDO A FOLHA CORTANTE PARADA.

3. CORTE DA RELVA

3.1 Levantar o pára-pedras e engatar correctamente o saco rijo (1) conforme indicado na ilustração.

3.2 Para o arranque, seguir as indicações do livrete do motor, em seguida puxar a alavanca do travão da lâmina (1) para o braço e dar um puxão firme ao botão do cabo de arranque (2).

3.3 O aspecto da relva será melhor se se efectuarem os cortes sempre à mesma altura e alternadamente nas duas direcções.

3.4 Quando acabar o trabalho, livrar a alavanca (1) do freio e desligar a tampa da vela (2). ESPERAR A PARADA DA LÂMINA antes de efectuar qualquer operação na relvadeira.

4. MANUTENÇÃO ORDINÁRIA

IMPORTANTE – A manutenção regular e minuciosa é indispensável para manter ao longo do tempo os níveis de segurança e as prestações originais da máquina.
Guardar a relvadeira num lugar seco.

1) Usar luvas de trabalho resistentes antes de qualquer operação de limpeza, manutenção ou regulação da máquina.
2) Lavar a máquina cuidadosamente com água depois de cada corte; remover os detritos de grama e a lama acumulados dentro do chassis para evitar que, ao secar, possam dificultar o arranque sucessivo.
3) Se for necessário ter acesso à parte inferior, inclinar a máquina exclusivamente pelo lado indicado no manual do motor, seguindo as relativas instruções.
4) Evitar de deitar gasolina nas partes de plástico do motor ou da máquina para evitar de estragá-las e limpar imediatamente todos os vestígios de gasolina que porventura tenha caído. A garantia não cobre os danos nas partes de plástico causados pela gasolina.

4.1 Qualquer operação na lâmina deve ser executada junto a um Centro especializado, que possui as ferramentas mais idóneas.
Nesta máquina está previsto o uso de lâminas com o código:
81004341/3

As lâminas deverão estar sempre marcadas ⚠. Devido à evolução do produto, as lâminas acima citadas poderão ser trocadas com o tempo por outras com características semelhantes de intercâmbio e segurança de funcionamento.
Remonte a lâmina (2) com o código e a marcação virada para o terreno, seguindo a sequência indicada na figura.
Apertar o parafuso central (1) com uma chave dinamométrica, calibrada a 35-40 Nm.

5. PROTECÇÃO DO MEIO AMBIENTE

A protecção do ambiente deve ser um aspecto relevante e prioritário no uso da máquina, para o benefício da convivência civil e do ambiente no qual vivemos.
– Evite de se tornar um elemento de incómodo para com a vizinhança.
– Siga rigorosamente as normas locais para a eliminação dos materiais residuais depois do corte.
– Siga rigorosamente as normas locais para a eliminação de embalagens, óleos, gasolina, baterias, filtros, partes deterioradas ou qualquer elemento com forte impacto ambiental; estes resíduos não devem ser jogados no lixo, mas devem ser separados e entregues nos centros de coleta apropriados, que providenciarão a reciclagem dos materiais.
– No momento da colocação fora de serviço, não abandone a máquina no meio ambiente, mas dirija-se num centro de recolha, em conformidade com as normas locais vigentes.

Para qualquer dúvida ou problema, não hesitem em contactar o Serviço de Assistência mais perto ou o Seu Vendedor.

EL ΚΑΝΟΝΙΣΜΟΙ ΑΣΦΑΛΕΙΑΣ

ΝΑ ΤΗΡΟΥΝΤΑΙ ΠΡΟΣΕΚΤΙΚΑ

A) ΕΚΠΑΙΔΕΥΣΗ

1) **Διαβάστε προσεκτικά τις οδηγίες**. Εξοικειωθείτε με τους χειρισμούς και με την κατάλληλη χρήση του χλοοκοπτικού. Μάθετε να σταματάτε γρήγορα τον κινητήρα.
2) **Χρησιμοποιείτε το χλοοκοπτικό για το σκοπό για τον οποίο προορίζεται, δηλαδή για την κοπή και περισυλλογή της χλόης**. Οποιαδήποτε άλλη χρήση μπορεί να είναι επικίνδυνη και να προξενήσει ζημιά στο μηχάνημα. Ως ακατάλληλη χρήση (σαν παράδειγμα, αλλά όχι μόνο) θεωρείται:
– η μεταφορά πάνω στο μηχάνημα ατόμων, παιδιών ή ζώων,
– η μεταφορά σας από το μηχάνημα,
– η χρήση του μηχανήματος για τη ρυμούλκηση ή το σπρώξιμο φορτίων,
– η χρήση του μηχανήματος για το μάζεμα φύλλων ή υπολειμμάτων,
– η χρήση του μηχανήματος για το κλάδεμα θάμνων ή για το κόψιμο φυτών,
– η χρήση του μηχανήματος από περισσότερα άτομα,
– η χρήση του μαχαιριού σε περιοχές χωρίς χλόη.
3) Ποτέ μην επιτρέπετε τη χρήση του χλοοκοπτικού σε παιδιά ή σε άτομα που δεν έχουν κατανοήσει τις οδηγίες. Η τοπική νομοθεσία μπορεί να ορίζει την ελάχιστη ηλικία του χειριστή.
4) **Ποτέ μη χρησιμοποιείτε το χλοοκοπτικό**:
– με άτομα, ειδικά παιδιά, ή ζώα γύρω από αυτό;
– σε περίπτωση που ο χειριστής έχει πάρει φάρμακα ή ουσίες που μειώνουν τα αντανακλαστικά και την προσοχή του.
5) Να θυμάστε ότι ο χειριστής ή ο χρήστης είναι υπεύθυνος για τα ατυχήματα και τα απρόοπτα που μπορεί να συμβούν σε άλλα άτομα ή στην ιδιοκτησία τους.

B) ΠΡΟΚΑΤΑΡΚΤΙΚΕΣ ΕΝΕΡΓΕΙΕΣ

1) **Κατά την κοπή, φοράτε πάντα γερά υποδήματα και μακριά παντελόνια. Μη βάζετε σε λειτουργία το χλοοκοπτικό ξυπόλητοι ή φορώντας πέδιλα**.
2) Ελέγξτε καλά όλο το χώρο εργασίας και αφαιρέστε οτιδήποτε θα μπορούσε να εκτοξευτεί από το μηχάνημα ή να καταστρέψει τη μονάδα κοπής και τον κινητήρα (πέτρες, σύρματα, κόκκαλα, κλπ.).
3) **ΠΡΟΣΟΧΗ: ΚΙΝΔΥΝΟΣ! Η βενζίνη είναι άκρως εύφλεκτη:**
– φυλάσσετε τη βενζίνη σε ειδικά μπιτόνια;
– **προσθέστε βενζίνη, χρησιμοποιώντας ένα χωνί, μόνο σε ανοικτούς χώρους και μην καπνίζετε κατά τη διάρκεια αυτής της διαδικασίας καθώς και κάθε φορά που χειρίζεστε τα καύσιμα**;
– γεμίστε το ρεζερβουάρ πριν βάλετε σε λειτουργία τον κινητήρα. Μην προσθέτετε βενζίνη ή αφαιρείτε το πώμα του ρεζερβουάρ όταν ο κινητήρας βρίσκεται σε λειτουργία ή είναι ζεστός;
– αν η βενζίνη ξεχειλίσει, μην βάλετε τον κινητήρα σε λειτουργία, αλλά απομακρύνατε το χλοοκοπτικό από την περιοχή όπου χύθηκε η βενζίνη, και αποφύγετε να δημιουργήσετε συνθήκες πυρκαγιάς, μέχρις ότου η βενζίνη εξταμιστεί τελείως και οι ατμοί της διασκορπιστεί;
– ξαναβάλτε και σφίξτε καλά τα πώματα του ρεζερβουάρ και του μπιτονιού βενζίνης.
4) Αντικαταστήστε τους ελαττωματικούς σιγαστήρες.
5) **Πριν από τη χρήση, κάνετε έναν γενικό έλεγχο και συγκεκριμένα ελέγξτε τα μαχαίρια και αν οι βίδες και η μονάδα κοπής έχουν υποστεί φθορά ή ζημιά**. Αντικαταστήστε εξ ολοκλήρου τα μαχαίρια και τις βίδες που έχουν υποστεί ζημιά ή φθαρεί ώστε να διατηρήσετε την ισορροπία.
6) Πριν αρχίσετε την εργασία, τοποθετείστε το σάκο περισυλλογής ή την προστασία για τις πέτρες.

C) ΚΑΤΑ ΤΗ ΧΡΗΣΗ

1) Μη βάζετε σε λειτουργία τον κινητήρα σε κλειστούς χώρους, όπου μπορούν να συγκεντρωθούν επικίνδυνοι καπνοί διοξειδίου του άνθρακα.
2) Εργάζεστε μόνο στο φώς της ημέρας ή με καλό τεχνητό φωτισμό.
3) Αν είναι δυνατόν, αποφεύγετε να εργάζεστε πάνω σε βρεγμένη χλόη.
4) Σε επικλινή εδάφη προσέξτε να μη χάσετε την ισορροπία σας.
5) Ποτέ να μην τρέχετε, αλλά να περπατάτε. Αποφεύγετε να σας τραβά το χλοοκοπτικό.
6) Στις πλαγιές να κόβετε τη χλόη λοξά και ποτέ από τα πάνω προς τα κάτω.
7) Χρειάζεται ιδιαίτερη προσοχή όταν αλλάζετε κατεύθυνση σε πλαγιές.
8) **Μην κόβετε σε εδάφη με κλίση που υπερβαίνει τις 20 μοίρες**.
9) Απαιτείται ιδιαίτερη προσοχή όταν τραβάτε το χλοοκοπτικό προς το μέρος σας.
10) Σταματήστε το μαχαίρι κοπής όταν γέρνετε το χλοοκοπτικό για τη μεταφορά, όταν διασχίζετε επιφάνειες χωρίς χλόη και όταν μεταφέρετε το χλοοκοπτικό από ή προς την περιοχή που πρέπει να κόψετε.
11) Μη χρησιμοποιείτε το χλοοκοπτικό με ελαττωματικές προστασίες ή χωρίς το σάκο περισυλλογής χλόης ή την προστασία για τις πέτρες.
12) Μην αλλάζετε τις ρυθμίσεις του κινητήρα και μην τον ζορίζετε.
13) Στα αυτοκινήμενα μοντέλα, αποσυμπλέξτε τη μετάδοση κίνησηςτους τροχούς, πριν βάλετε σε λειτουργία τον κινητήρα.
14) Βάλτε σε λειτουργία τον κινητήρα με προσοχή ακολουθώντας τις οδηγίες και κρατώντας τα πόδια μακριά από το μαχαίρι κοπής.
15) Μη γέρνετε το χλοοκοπτικό για να το θέσετε σε λειτουργία. Η επιφάνεια εκκίνησης πρέπει να είναι επίπεδη και χωρίς εμπόδια ή υψηλή χλόη.
16) **Μην πλησιάζετε χέρια ή πόδια δίπλα ή κάτω από τα περιστρεφόμενα τμήματα**. Να στέκεστε πάντα μακριά από την έξοδο της χλόης.
17) Μη σηκώνετε ή μεταφέρετε το χλοοκοπτικό όταν ο κινητήρας βρίσκεται σε λειτουργία.
18) Σταματήστε τον κινητήρα και αποσυνδέστε το καλώδιο του μπουζί:
– πριν από οποιαδήποτε επέμβαση κάτω από τα μαχαίρια ή πριν ξεφράξετε την έξοδο της χλόης;
– πριν ελέγξετε, καθαρίσετε ή εργαστείτε πάνω στο χλοοκοπτικό;
– όταν χτυπήσετε ένα ξένο σώμα. Ελέγξτε αν ενδεχομένως το χλοοκοπτικό έχει υποστεί ζημιές και εκτελέστε τις απαραίτητες επισκευές πριν χρησιμοποιήσετε και πάλι το μηχάνημα;
– αν το χλοοκοπτικό αρχίσει να δονείται με ανώμαλο τρόπο (Αναζητήστε αμέσως την αιτία των δονήσεων και προβείτε στην αναγκαία λειτουργική επιθεώρηση σε ένα Εξειδικευμένο Κέντρο υποστήριξης).
19) **Σταματήστε τον κινητήρα**:
– κάθε φορά που αφήνετε αφύλακτο το χλοοκοπτικό. Στα ηλεκτροκίνητα μοντέλα, αφαιρέστε και το κλειδί;
– πριν γεμίσετε το ρεζερβουάρ;
– κάθε φορά που αφαιρείτε ή τοποθετείτε το σάκο περισυλλογής χλόης;
– πριν ρυθμίσετε το ύψος κοπής.
20) Μειώστε το γκάζι πριν σταματήσετε τον κινητήρα. Στο τέλος της εργασίας κλείστε την τροφοδοσία βενζίνης, ακολουθώντας τις οδηγίες που αναγράφονται στο εγχειρίδιο του κινητήρα.
21) Κατά την εργασία, διατηρείτε πάντα την απόσταση ασφαλείας από το περιστρεφόμενο μαχαίρι, που σας παρέχεται από τη χειρολαβή.

D) ΣΥΝΤΗΡΗΣΗ ΚΑΙ ΑΠΟΘΗΚΕΥΣΗ

1) Τα παξιμάδια και οι βίδες πρέπει να είναι καλά σφιγμένα, ώστε να είστε σίγουροι ότι το μηχάνημα λειτουργεί με ασφάλεια. Μια τακτική συντήρηση είναι σημαντική για την ασφάλεια και για τη διατήρηση των επιδόσεων.
2) Μη φυλάσσετε το χλοοκοπτικό με βενζίνη στο ρεζερβουάρ σε κλειστούς χώρους όπου οι ατμοί της βενζίνης μπορεί να εκτεθούν σε φλόγες, σπινθήρες ή μια πηγή θερμότητας.
3) Πριν φυλάξετε το χλοοκοπτικό σε κλειστούς χώρους αφήστε τον κινητήρα να κρυώσει.
4) **Για να μειώσετε τον κίνδυνο πυρκαγιάς, στον κινητήρα, στο σιγαστήρα της εξάτμισης, στη θήκη της μπαταρίας και στο χώρο του ρεζερβουάρ βενζίνης δεν πρέπει να υπάρχουν υπολείμματα χλόης, φύλλα ή υπερβολικό γράσο**. Μην αφήνετε δοχεία με κομμένη χλόη μέσα σε κλειστούς χώρους.
5) Ελέγχετε συχνά την προστασία για τις πέτρες και το σάκο περισυλλογής χλόης, για να βεβαιωθείτε αν έχουν φθαρεί.
6) Αδειάζετε το ρεζερβουάρ σε ανοικτούς χώρους και με κρύο κινητήρα.
7) Για την τοποθέτηση και αφαίρεση του μαχαιριού κοπής πρέπει να φοράτε γάντια εργασίας.
8) **Μετά το τρόχισμα, ελέγξτε τη ζυγοστάθμιση του μαχαιριού**. Όλες οι ενέργειες που αφορούν το μαχαίρι (αφαίρεση, τρόχισμα, ζυγοστάθμιση, τοποθέτηση ή/και αντικατάσταση) είναι εργασίες που απαιτούν ειδικές γνώσεις καθώς και τη χρήση ειδικού εξοπλισμού. Για λόγους ασφαλείας θα πρέπει συνεπώς να εκτελούνται από εξειδικευμένο συνεργείο.
9) **Για λόγους ασφαλείας, ποτέ μη χρησιμοποιείτε το μηχάνημα με εξαρτήματα που έχουν φθαρεί ή υποστεί ζημιά. Τα εξαρτήματα δεν πρέπει να επισκευάζονται αλλά να αντικαθιστώνται. Χρησιμοποιείτε γνήσια ανταλλακτικά. Ανταλλακτικά κακής ποιότητας μπορούν να προξενήσουν ζημιά στο μηχάνημα και να θέσουν σε κίνδυνο την ασφάλειά σας.**

E) ΜΕΤΑΦΟΡΑ ΚΑΙ ΜΕΤΑΚΙΝΗΣΗ

1) Κάθε φορά που είναι αναγκαίο να μετακινήσετε, να ανυψώσετε, να μεταφέρετε ή να γείρετε το μηχάνημα:
– φορέστε ανθεκτικά γάντια εργασίας,
– πιάστε το μηχάνημα σε σημεία που προσφέρουν ασφαλές κράτημα λαμβάνοντας υπόψη το βάρος και την κατανομή του,
– χρησιμοποιήστε κατάλληλο αριθμό ατόμων για το βάρος του μηχανήματος, τα χαρακτηριστικά του μεταφορικού μέσου ή του σημείου φόρτωσης και εκφόρτωσης.
2) Κατά τη μεταφορά, στερεώστε κατάλληλα το μηχάνημα με σχοινιά ή αλυσίδες.

EL ΟΔΗΓΙΕΣ ΧΡΗΣΗΣ

Για τον κινητήρα και την μπαταρία (αν προβλέπεται) διαβάστε τα αντίστοιχα εγχειρίδια οδηγιών.

1. ΤΕΛΕΙΩΣΤΕ ΤΗ ΣΥΝΑΡΜΟΛΟΓΗΣΗ

ΣΗΜΕΙΩΣΗ - Το μηχάνημα μπορεί να διατίθεται με ορισμένα εξαρτήματα μονταρισμένα.

ΠΡΟΣΟΧΗ - Η αποσυσκευασία και η ολοκλήρωση της συναρμολόγησης πρέπει να γίνονται πάνω σε μια επίπεδη και σταθερή επιφάνεια, με επαρκή χώρο για τη μετακίνηση του μηχανήματος και των υλικών συσκευασίας, χρησιμοποιώντας πάντα τα κατάλληλα εργαλεία.
Η απόρριψη των υλικών συσκευασίας πρέπει να γίνεται σύμφωνα με την ισχύουσα νομοθεσία.

1.1a **Τύπος "I" -** Εισάγετε στις οπές του σασί το κάτω μέρος του τιμονιού (1) και στερεώστε το με τις βίδες (2) και τις ροδέλες που παρέχονται. Τοποθετήστε το πάνω τμήμα (3) χρησιμοποιώντας τις βίδες (4) του εξοπλισμού, έτσι ώστε να τοποθετηθεί σωστά ο οδηγός (5) του σχοινιού εκκίνησης.
Στερεώστε τα σύρματα των χειριστηρίων με τα κολάρα (6).

1.1b **Τύπος "II" -** Εισάγετε στις αντίστοιχες οπές τα κάτω δεξιά μέρη (1) και αριστερά (2) της χειρολαβής και στερεώστε με τις βίδες (3) και τις ροδέλες που εμπεριέχονται. Τοποθετήστε τις δυο τάπες (4) στις άκρες των δύο κατώτερων ακρών της λαβής (1) και (2).
Τοποθετήστε το πάνω τμήμα (5) χρησιμοποιώντας τις βίδες (6) του εξοπλισμού, έτσι ώστε να τοποθετηθεί σωστά ο οδηγός (7) του σχοινιού εκκίνησης.
Στερεώστε τα σύρματα των χειριστηρίων με τα κολάρα (8).

1.2 Ενώστε μεταξύ τους τα δύο πλαϊνά εξαρτήματα (1) και (2) του σκληρού σάκου και στη συνέχεια τοποθετήστε το πάνω μέρος (3), ασφαλίζοντας σωστά όλα τα περιμετρικά προφίλ.

1.3 **Μόνο για μοντέλα χωρίς μοχλούς ρύθμισης του ύψους κοπής.**
Για τη στερέωση των τροχών εφαρμόστε την ακόλουθη διαδικασίας. Στερεώστε τους τροχούς σε μία από τις ειδικές οπές για τα διαφορετικά ύψη κοπής, σφίγγοντας μέχρι τέρμα τον πείρο (1) με το κλειδί (2) του εξοπλισμού και στη συνέχεια τοποθετήστε το κάλυμμα δίσκου (3).

2. ΠΕΡΙΓΡΑΦΗ ΤΩΝ ΧΕΙΡΙΣΜΩΝ

2.1 Το γκάζι (αν προβλέπεται) ελέγχεται από το μοχλό (1). Οι θέσεις του μοχλού φαίνονται στην αντίστοιχη πινακίδα. Σε μερικά μοντέλα προβλέπεται ένας κινητήρας μ σταεθρό αριθμό στροφών, χωρίς ανάγκη γκαζιού (2).

2.2 Το φρένο του μαχαιριού κοπής ελέγχεται από το μοχλό (1), που πρέπει να είναι τραβηγμένος προς το τιμόνι για την εκκίνηση και κατά τη λειτουργία του χλοοκοπτικού. Αφήνοντας τον μοχλό, ο κινητήρας σταματά.

2.3 Στα μοντέλα με σασμάν, η κίνηση του χλοοκοπτικού επιτυγχάνεται μετακινώντας το μοχλό (1) προς το τιμόνι. Το χλοοκοπτικό ακινητοποιείται ελευθερώνοντας το μοχλό.

2.4 Η ρύθμιση του ύψους κοπής επιτυγχάνεται μέσω των ειδικών μοχλών (1). Σε ορισμένα μοντέλα πρέπει να αφαιρέσετε το κάλυμμα δίσκου (2) και να ξεβιδώσετε τον πείρο (3) με το κλειδί (4) του εξοπλισμού. Στη συνέχεια τοποθετήστε τους τροχούς στην οπή (5) που αντιστοιχεί στο επιθυμητό ύψος κοπής και σφίξτε μέχρι τέρμα τον πείρο (3) με το κλειδί (4). Οι τέσσερις τροχοί πρέπει να ρυθμιστούν στο ίδιο ύψος. ΕΚΤΕΛΕΣΤΕ ΑΥΤΗΝ ΤΗΝ ΕΝΕΡΓΕΙΑ ΜΕ ΤΟ ΜΑΧΑΙΡΙ ΚΟΠΗΣ ΣΤΑΜΑΤΗΜΕΝΟ.

3. ΚΟΠΗ ΤΟΥ ΓΡΑΣΙΔΙΟΥ

3.1 Σηκώστε την προστασία για πέτρες και γαντζώστε σωστά το σάκο (1), όπως φαίνεται στην εικόνα.

3.2 Για την εκκίνηση, ακολουθείστε τις οδηγίες που αναφέρονται στο εγχειρίδιο του κινητήρα, μετά τραβήξτε το μοχλό του φρένου του μαχαιριού (1) προς το τιμόνι και τραβήξτε με δύναμη τη λαβή του σχοινιού εκκίνησης (2).

3.3 Ο χορτοτάπητας θα είναι καλύτερος αν κάνετε πάντα το κόψιμο στο ίδιο ύψος και εναλλακτικά προς τις δύο κατευθύνσεις.

3.4 Στο τέλος της εργασίας, αφήστε το μοχλό του φρένου (1) και αποσυνδέστε την πίπα του μπουζί (2).
Πριν από οποιαδήποτε επέμβαση στο χλοοκοπτικό ΠΕΡΙΜΕΝΕΤΕ ΝΑ ΑΚΙΝΗΤΟΠΟΙΗΘΕΙ ΤΟ ΜΑΧΑΙΡΙ.

4. ΤΑΚΤΙΚΗ ΣΥΝΤΗΡΗΣΗ

ΣΗΜΑΝΤΙΚΟ – Η τακτική και επιμελής συντήρηση είναι απαραίτητη για να διατηρείται το επίπεδο ασφαλείας και οι αρχικές επιδόσεις του μηχανήματος με την πάροδο του χρόνου.
Φυλάσσετε το χλοοκοπτικό σε στεγνό μέρος.

1) Φορέστε ανθεκτικά γάντια εργασίας πριν από κάθε επέμβαση καθαρισμού, συντήρησης ή ρύθμισης του μηχανήματος.
2) Πλένετε επιμελώς το μηχάνημα με νερό μετά από κάθε κοπή. Καθαρίστε τα υπολείμματα χλόης και λάσπης που συγκεντρώνονται στο εσωτερικό του πλαισίου ούτως ώστε να μην ξεραθούν καθιστώντας δύσκολη την επόμενη εκκίνηση.
3) Σε περίπτωση που είναι αναγκαία η πρόσβαση στο κάτω μέρος, γείρτε το μηχάνημα μόνο προς την πλευρά που υποδεικνύεται στο εγχειρίδιο του κινητήρα εφαρμόζοντας τις σχετικές οδηγίες.
4) Αποφύγετε τη διαρροή βενζίνης στις πλαστικές επιφάνειες του κινητήρα ή του μηχανήματος για να αποφύγετε τις φθορές και καθαρίστε αμέσως κάθε ίχνος βενζίνης που έχει ενδεχομένως χυθεί. Η εγγύηση δεν καλύπτει φθορές από βενζίνη στις πλαστικές επιφάνειες.

4.1 Κάθε επέμβαση στην λάμα θα πρέπει να εκτελείται από εξειδικευμένο Κέντρο τεχνικής υποστήριξης, το οποίο διαθέτει πιο κατάλληλο εξοπλισμό παρέμβασης.
Σε αυτό το μηχάνημα προβλέπεται η χρήση μαχαιριών με τον κωδικό:

81004341/3

Οι λάμες θα πρέπει να διαθέτουν το σήμα ▲. Δοθείσας της εξέλιξης του προϊόντος, οι εν λόγω λάμες μπορούν με τον καιρό να αντικαθίστανται από άλλες, με ανάλογα χαρακτηριστικά ανταλλαξιμότητας και ασφάλειας στην λειτουργία.
Επανεγκαταστείσατε την λάμα (2) με τον κωδικό και το σήμα προς το έδαφος, ακολουθώντας την υποδεικνυόμενη ακολουθία που υποδεικνύεται στην εικόνα.
Σφίξτε την κεντρική βίδα (1) με δυναμομετρικό κλειδί ρυθμισμένο στα 35-40 Nm.

5. ΠΡΟΣΤΑΣΙΑ ΤΟΥ ΠΕΡΙΒΑΛΛΟΝΤΟΣ

Η προστασία του περιβάλλοντος πρέπει να αποτελεί μια σημαντική και πρωταρχική πλευρά στη χρήση του μηχανήματος, προς όφελος της πολιτισμένης συμβίωσης και του περιβάλλοντος στο οποίο ζούμε.
– Αποφύγετε την πρόκληση ενοχλήσεων στους γείτονες.
– Τηρείτε αυστηρά την τοπική νομοθεσία για τη διάθεση των υλικών από την κοπή.
– Τηρείτε αυστηρά την τοπική νομοθεσία για τη διάθεση υλικών συσκευασίας, λαδιών, βενζίνης, μπαταριών, φίλτρων, ελαττωματικών εξαρτημάτων και οποιουδήποτε στοιχείου μπορεί να μολύνει το περιβάλλον. Αυτά τα απορρίμματα δεν πρέπει να διατίθενται με τα οικιακά απορρίμματα, αλλά πρέπει να συγκεντρώνονται χωριστά και να παραδίδονται στα ειδικά κέντρα συλλογής, που θα φροντίσουν για την ανακύκλωση των υλικών.
– Εάν αποφασίσετε να μην ξαναχρησιμοποιήσετε το μηχάνημα, μην το εγκαταλείπετε στο περιβάλλον, αλλά απευθυνθείτε σε ένα εξουσιοδοτημένο κέντρο περισυλλογής σύμφωνα με την ισχύουσα νομοθεσία.

Σε περίπτωση που έχετε αμφιβολίες ή κάποιο πρόβλημα, μη διστάσετε να απευθυνθείτε στον Αντιπρόσωπό μας.

TR ÖZENLE UYULMASI GEREKEN
GÜVENLİK KURALLARI

A) GÜVENLİK KURALLARI

1) **Talimatları dikkatle okuyun**. Kumandaları ve çim biçme makinesinin uygun kullanımını iyi öğrenin. Motoru çabuk bir biçimde nasıl durduracağınızı öğrenin.
2) **Çim biçme makinesini sadece kendi kullanım amacı için yani çim biçme ve toplama için kullanın**. Başka bir amaçla kullanım hem tehlikeli olabilir, hem de kişilere ve/veya eşyalara zarar verebilir. Aşağıda belirtilenler (örnek olarak, ancak sadece bunlarla sınırlı olmaksızın) uygunsuz kullanım dahilindedir:
– Makine üzerinde insan, çocuk veya hayvan taşınması;
– Kendinizin makine tarafından taşınması;
– Makinenin yükleri çekmek veya itmek için kullanılması;
– Makinenin yaprak veya kalıntıları toplamak için kullanılması;
– Makinenin çitleri düzenlemek veya çimsiz tip bitkileri kesmek için kullanılması;
– Makinenin birden fazla kişi tarafından kullanılması;
– Bıçağın çimsiz kısımlarda harekete geçirilmesi.
3) Çocukların veya kullanım talimatlarını bilmeyen kişilerin çim biçme makinesini kullanmasına asla izin vermeyin. Yerel kanunlar kullanıcı için minimum bir yaş tespit edebilirler.
4) **Çim biçme makinenizi, aşağıdaki koşullarda asla kullanmayın**:
– İnsanlar, özellikle de çocuklar veya ev hayvanları yakındayken;
– kullanıcının refleks yeteneğini ve dikkatini etkileyebilecek zararlı kabul edilen ilaçlar veya maddeler alması durumunda.
5) Başka kişilere veya mallarına gelebilecek zararlardan ve kazalardan operatörün veya kullanıcının sorumlu olduğunu unutmayın.

B) HAZIRLIK

1) **Kesim esnasında daima sağlam ayakkabı ve uzun pantalon giyin. Çıplak ayakla veya açık sandaletlerle çim biçme makinasını çalıştırmayın**.
2) Tüm çalışma alanını iyice inceleyin ve makinenin fırlatabileceği veya kesme grubunu ve motoru hasara uğratabilecek tüm cisimleri (taşlar, dallar, demir teller, kemik, v.s.) ayıklayın.
3) **DİKKAT: TEHLİKE! Benzin son derece parlayıcıdır**.
– yakıtı özel kaplarda muhafaza edin;
– **yakıtı, huni ile ve sadece açık havada doldurun. Yakıt doldururken veya yakıt elinizdeyken sigara içmeyin**;
– motoru çalıştırmadan önce yakıt takviyesi yapın. Motor çalışırken veya sıcakken asla yakıt deposunun kapağını açmayın veya benzin ilave etmeyin;
– benzin taşarsa, motoru çalıştırma girişiminde bulunmayın, çim biçme makinesini yakıtın döküldüğü alandan uzaklaştırın ve yakıt tamamen buharlaşıp benzin buharları dağılana kadar, herhangi bir yangın tehlikesinin oluşmasını önleyin;
– benzin depo ve kaplarının kapaklarını daima sıkıca kapatın ve sıkın.
4) Arızalı susturucuları değiştirin.
5) **Kullanmadan önce, başta bıçakların görüntüsü olmak üzere genel bir kontrol yapın, vidaların ve kesme grubunun aşınmış veya hasarlı olmamasına dikkat edin**. Dengeyi korumak için aşınmış veya hasarlı bıçakları ve vidaları takım halinde değiştirin.
6) Çalışmaya başlamadan önce, çıkışa korumaları monte edin (sepet veya taştan koruyucu) takın.

C) KULLANIM ESNASINDA

1) Motoru tehlikeli karbonmonoksit gazının toplanabileceği kapalı yerlerde çalıştırmayın.
2) Sadece gün ışığında veya yeterli suni ışık altında çalışın.
3) Mümkünse ıslak çimde çalışmaktan kaçının.
4) Rampalarda daima sağlam basmaya özen gösterin.
5) Asla koşmayın, yürüyün; çim biçme makinesinin sizi sürüklemesine izin vermeyin.
6) Eğimin enlemesine yönde kesin, asla aşağı ve yukarı kesmeyin.
7) Rampalarda yön değiştirirken son derece özenli davranın.
8) **20°den dik eğimli rampalarda kesim yapmayın**.
9) Çim biçme makinesini kendinize doğru çekerken son derece dikkatli olun.
10) Çim olmayan zeminlerden geçerken, çim biçme makinenizi taşımak için yatırmanız gerektiğinde ve makineyi biçilecek alana veya oradan başka yere götürürken bıçağı durdurun.
11) Çim biçme makinesini korumalar hasar görmüşse veya çim toplama haznesi veya taştan koruyucu olmaksızın asla çalıştırmayın.
12) Motor ayarlarını değiştirmeyin ve motoru aşırı hızlı çalıştırmayın.
13) Çekişli modellerde, motoru çalıştırmadan önce tekerleklerdeki hareket kavramasını devreden çıkarın.
14) Motoru talimatlara göre özenle ve ayaklarınızı bıçaktan uzak tutarak çalıştırın.
15) Çalıştırma için çim biçme makinesini eğmeyin. Düz, engelsiz ve uzun çimlerin bulunmadığı bir yüzeyde çalıştırın.
16) **El ve ayaklarınızı dönen parçaların yakınına veya altına yaklaştırmayın**. Daima tahliye ağzından uzak durun.
17) Motor çalışırken çim biçme makinenizi kaldırmayın veya taşımayın.
18) **Aşağıdaki durumlarda motoru durdurun ve buji kablosunu çıkartın**:
– kesici platform altında bir işlem yapmadan önce veya tahliye ağzının tıkanıklığını giderme girişiminden önce;
– çim biçme makinesini kontrol etmeden, temizlemeden veya çalıştırmadan önce;
– yabancı bir cisme çarptıktan sonra, çim biçme makinanızda hasar kontrolü yapın ve yeniden çalıştırmadan önce gerekli onarımları yapın;
– çim biçme makinesi anormal şekilde titremeye başlarsa (Derhal titreşimlerin nedenini arayın ve uzman bir merkez nezdinde gerekli kontrolleri gerçekleştirin).
19) **Aşağıdaki durumlarda motoru durdurun**:
– makinenizi denetimsiz bıraktığınız her defa;
– yakıt doldurmadan önce;
– çim toplama haznesi her çıkardığında veya yeniden monte edildiğinde;
– kesim yüksekliğini ayarlamadan önce.
20) Motoru durdurmadan önce gazı azaltın. Motor el kitabında belirtilen bilgilere göre, çalışma sonunda yakıt beslemesini kapatın.
21) Çalışma esnasında, daima döner bıçaktan güvenlik mesafesinde durun. Bu mesafe kol uzunluğuna eşittir.

D) BAKIM VE DEPOLAMA

1) Makinenin güvenli çalışır durumda olması için, somun ve vidaların sıkılı olmasına dikkat edin. Güvenlik ve yüksek performans için düzenli bakım şarttır.
2) Deposunda benzin bulunurken çim biçme makinesini, benzin buharlarının alev, kıvılcım veya güçlü bir ısı kaynağıyla temas edebilecekleri bir yere koymayın.
3) Çim biçme makinesini herhangi bir ortama yerleştirmeden önce, motoru soğumaya bırakın.
4) **Yangın tehlikesini azaltmak için, motor, egzos susturucusu, akü bölmesi ve benzin depolama bölgesini çim, yaprak veya aşırı gres kalıntılarından arındırın**. İçinde kesilen çimin bulunduğu kapları bir oda içinde bırakmayın.
5) Taştan koruyucuyu ve çim toplama haznesini sık sık aşınma ve yıpranmaya karşı kontrol edin.
6) Yakıt deposunun boşaltılması gerekirse, bu işlem açık havada ve motor soğukken yapılmalıdır.
7) Bıçağı sökerken ve monte ederken, iş eldivenleri takın.
8) **Bıçağı biledikten sonra balansını kontrol edin**. Bıçak ile ilgili tüm işlemler (demonte etme, bileme, balans, tekrar monte etme ve/ya değiştirme) güvenlik nedeniyle özel aletlerin kullanımı ile birlikte, özel uzmanlık gerektiren önemli işlerdir, bu yüzden her zaman uzman bir servis nezdinde gerçekleştirilmeleri gerekir.
9) **Güvenlik nedenlerinden, aşınmış veya hasar görmüş parçalar ile makineyi asla kullanmayın. Parçalar değiştirilmeli ve asla onarılmamalıdır. Orijinal yedek parçaları kullanın. Eş değer kalitede olmayan parçalar, makinenize hasar verebilir ve güvenliğiniz açısından tehlikeli olabilir.**

E) TASIMA VE HAREKET ETTIRME

1) Makinenin hareket ettirilmesi, kaldırılması, taşınması veya eğilmesi gerektigi her defa yapılması gerekenler:
– sağlam iş eldivenleri takınız;
– makine ağırlığını ve ağırlığın dağıtımını göz önünde bulundurarak makineyi, emin bir tutma sağlayan noktalarından tutunuz;
– Makinenin agirligina ve tasima vasitasinin veya yerlestirilecegi veya alinacagi yerin özelliklerine uygun sayida isçi kullaniniz.
2) Taşıma esnasında, makineyi halatlar veya zincirler ile uygun şekilde sağlama alın.

TR KULLANIM KURALLARI

Motor ve aküye (öngörülmüş ise) ilişkin olarak ilgili talimat kılavuzlarını okuyun.

1. MONTAJIN TAMAMLANDIRILMASI

NOT - Makine, bazı komponentleri önceden monte edilmiş olarak tedarik edilebilir.

DİKKAT – Ambalajın açılması ve montajın tamamlanması düz ve sağlam bir yüzey üzerinde gerçekleştirilmelidir, makinenin ve ambalajların hareket ettirilmeleri için yeterli derecede yer bulunmalıdır ve daima uygun aletler kullanılmalıdır.
Ambalaj malzemelerinin bertaraf edilmesi yürürlükteki yerel hükümlere göre gerçekleştirilmelidir.

1.1a **Tip “I”**
Şasinin deliklerine kolun alt kısmını (1) geçiriniz ve makine ile birlikte verilen vidalar (2) ve profilli rondeleler ile yerine sabitleyin.
Çalıştırma halatının kılavuz spiralinin (5) doğru yerleştirilmesine dikkat ederek, donanımda verilen vidaları (4) kullanarak üst kısmı (3) monte ediniz.
Kıskaçları (6) kullanarak kontrol kablolarını sabitleyiniz.

1.1b **Tip “II”**
Sapın sağ (1) ve sol (2) alt kısımlarını ilişkin deliklere geçiriniz ve teçhizatta bulunan vida (3) ve profilli rondelalar ile sabitleyin. Sapın iki alt kısmının (1) ve (2) ucuna iki kapak (4) takın.
Çalıştırma halatının kılavuz spiralinin (7) doğru yerleştirilmesine dikkat ederek, donanımda verilen vidaları (6) kullanarak üst kısmı (5) monte ediniz.
Kıskaçları (8) kullanarak kontrol kablolarını sabitleyiniz.

1.2 Çim toplama haznesinin iki yanal komponentini (1) ve (2) aralarında birleştirin ve sonra üst kısmı (3) tüm dış profilleri doğru olarak takarak monte edin.

1.3 **Sadece kesim yüksekliğini ayarlama kolları olmayan modeller için.**
Tekerleklerin sabitlenmesi için belirtilen sirayi izleyiniz. Pimi (1) birlikte ikmal edilmis anahtar ile (2) sonuna kadar sikistirarak tekerlekleri farkli kesim yükseklikleri için hazirlanmis deliklerden birine sabitleyiniz ve akabinde disk kapagini (3) takiniz.

2. KONTROL SİSTEMİNİN TANIMI

2.1 Gaz levye (öngörülmüş ise) levye (1) tarafından işletilir. Levye pozisyonları ilişkin plakada belirtilmiştir.
Bazı modellerde, gaz pedalına gerek kalmaksızın, sabit rejimli bir motor öngörülmüştür (2).

2.2 Bıçak freni levye (1) tarafından işletilir ve çim biçmeye başlarken veya biçerken kol sıkılmalıdır. Levye bırakılınca motorun hareketi durur.

2.3 Vitesli modellerde çim biçme makinesinin ilerlemesi levye (1) kola doğru götürülerek elde edilir. Levye bırakılırsa, çim biçme makinesinin ilerlemesi durur.

2.4 Kesim yüksekliğinin ayarı, özel levyeler (1) vasıtasıyle yapılır. Bazi modellerde disk kapagini (2) çikariniz ve pimi (3) birlikte ikmal edilmis anahtari (4) kullanarak sökünüz; tekerlekleri, arzu edilen kesim yüksekligine tekabül eden delige (5) yerlestiriniz ve pimi (3) anahtar ile (4) sonuna kadar sikistiriniz. Dört tekerleğin hepsi aynı yüksekliğe ayarlanmalıdır. İŞLEMİ, BIÇAK STOPTA İKEN GERÇEKLEŞTİRİNİZ.

3. ÇİM BİÇME

3.1 Taştan korumayı kaldırarak, çim toplama haznesini (1) resimde gösterildiği gibi doğru biçimde kancalayın.

3.2 Makineyi çalıştırmak için motor el kitabında yazılı talimatları takip edin ve bıçak fren levyesini (1) kola doğru çekerek çalıştırma ipini (2) kuvvetlice çekin.

3.3 Çim hep aynı yükseklikte ve alternatif olarak iki yönde biçilirse, görünüşü daha güzel olacaktır.

3.4 Çim biçme işlemi tamamlandığında, fren levyesini (1) serbest bırakınız ve buji başlığını (2) çıkarınız. Çim biçme makinesi üzerinde herhangi bir müdahalede bulunmadan önce, BIÇAĞIN DURMASINI BEKLEYİNİZ.

4. GENEL BAKIM

ÖNEMLİ: Bakımın düzenli aralıklar ve ihtimamlı şekilde yapılması, makinenin emniyet seviyelerini ve orijinal performansını zaman içinde muhafaza etmek için zorunludur. Çim biçme makinesini kuru bir yerde saklayın.

1) Makine üzerinde her temizlik, bakım veya ayarlama müdahalesinden önce sağlam iş eldivenlerini takınız.
2) Her kesim işleminden sonra su ile makineyi ihtimamlı şekilde yıkayınız; kuruyarak bir sonraki çalıştırmayı zorlaştırmalarını önlemek için şasi içinde birikmiş ot artıklarını ve çamuru gideriniz.
3) Alt kısma erişilmesi gerekmesi halinde makineyi sadece motor el kitabı tarafından belirtilen yan üzerine yatırınız.
4) Motorun veya makinenin plastik kisimlari üzerine, bunlarin hasar görmesini önlemek için benzin dökmekten kaçininiz ve olasi olarak dökülmüs olmasi halinde her türlü benzin izini derhal temizleyiniz. Garanti, plastik kisimlar üzerinde benzinin yol açabilecegi hasarlari kapsamaz.

4.1 Bıçak üzerindeki her müdahalenin, en uygun donanımlara sahip uzman bir merkez nezdinde gerçekleştirilmesi gerekir.
Bu makine üzerinde aşağıdaki kodu taşıyan bıçakların kullanılması öngörülmüştür:
81004341/3

Bıçakların daima ⚠ markalı olmaları gerekir. Ürünün gelişimi dikkate alınarak, yukarıda belirtilen bıçaklar, benzer değiştirilebilirlik ve işleme güvenliği özelliklerine sahip diğer bıçaklar ile zaman içinde değiştirilebilirler.
Bıçağı (2), resimde belirtilen sırayı izleyerek, kod ve marka işareti zemine doğru dönük olarak monte edin.
35-40 Nm değerinde ayarlanmış dinamometrik bir anahtar ile merkezi vidayı (1) sıkıştırın.

5. ÇEVREYİ KORUMA

Makinenin kullanımında çevrenin korunması önemli olmalı ve öncelik taşımalıdır, bu doğrultuda, medeni bir ortak yaşam ve yaşadığımız çevreye zarar verilmemesi ilkelerine riayet edilmelidir.
– Komşularınız için bir rahatsızlık kaynağı olmaktan kaçının.
– Kesim sonrasında materyallerin bertaraf edilmesinde yerel kanunlara aynen uyun.
– Ambalajların, yağların, benzinin, bataryaların, filtrelerin, aşınmış parçaların veya çevreye zarar verebilecek herhangi bir nesnenin bertaraf edilmesinde yerel kanun öngörülerini titizlikle uygulayın; bu atıklar çöpe atılmamalı, ayrılmalı ve materyallerin yeniden dönüştürülmesini gerçekleştirecek özel toplama merkezlerine teslim edilmelidir.
– Hizmet dışına çıkarma anında, makineyi ortada bırakmayıp, yürürlükteki yerel kanunlar uyarınca bir toplama merkezine başvurun.

Her türlü şüphe veya problem durumunda, en yakın Teknik Servis veya Satıcınıza başvurun.

MK ПРАВИЛА ЗА БЕЗБЕДНОСТ

СТРОГО ПРИДРЖУВАЈТЕ СЕ ДО ОВИЕ ПРАВИЛА

A) ОБУКА

1) **Внимателно прочитајте ги упатствата**. Запознајте се со командите и правилното користење на косачката. Научете како брзо да го сопрете моторот.
2) **Употребувајте ја косачката само за она за што е наменета, односно за косење и собирање на тревата**. Било каква друга употреба може да биде опасна и да предизвика оштетување на машината. Се отфрлаат при неправилна употреба (како пример, но не се ограничува на следното):
– превоз на деца или животни врз машината,
– транспорт на машината,
– употреба на машината за влечење или буткање товар,
– употреба на машината за собирање лисја или гранки,
– употреба на машината за порамнување огради или за сечење вегетација што не е трева,
– употреба на машината од страна на повеќе луѓе,
– вклучување на сечивото врз терени на кои нема трева.
3) Никогаш не дозволувајте деца или лица кои не ги познаваат овие упатства да ја употребуваат косачката. Можно е да постојат локални законски прописи во поглед на возраста на корисникот.
4) **Никогаш немојте да ја користите тревокосачката**:
– кога во нејзина непосредна близина се наоѓаат други лица, деца или домашни животни и миленици;
– ако корисникот е под дејство на лекарства или други супстанции кои можат да влијаат на неговата способност за брзо реагирање и концентрација.
5) Имајте на ум дека корисникот е одговорен за незгодите или опасноста по други лица или нивниот имот.

B) ПОДГОТОВКА

1) **Кога косите, секогаш носете долги пантолони и издржливи обувки. Немојте да работите со тревокосачката босоноги или во отворени сандали**.
2) Внимателно прегледајте ја површината каде ќе ја употребите тревокосачката и отстранете ги сите објекти кои таа би можела да ги исфрли (камења, стапчиња, колчиња, парчиња жица, коски, итн.).
3) **ВНИМАНИЕ: ОПАСНОСТ! Горивото е лесно запалливо**:
– Горивото складирајте го во садови специјално изработени за таа намена.
– **Турајте гориво со инка и секогаш на отворено. Немојте да пушите додека турите гориво или ракувате со горивото**.
– Турете гориво пред да го запалите моторот. Никогаш немојте да го отворате капачето на резервоарот или да дополнувате со гориво додека моторот работи или е уште загреан.
– Ако се истури гориво, немојте да го палите моторот, туку прво отстранете ја косачката од местото на истурање и избегнувајте палење на оган додека не испари целото истурено гориво.
– Докрај затворајте го капачето на резервоарот и садовите со гориво.
4) Заменете ги неисправните придушувачи.
5) **Пред да започнете со косење, секогаш визуелно прегледајте ја косачката, посебно ножот, и проверете дали сите завртрки и целиот склоп на ножот е неоштетен или истрошен**. Истрошените или оштетени ножеви и завртки менувајте ги во комплети, за да се зачува балансот.
6) Пред косење, поставете ги штитниците на излезните отвори (зафаќачот на откос или дефлекторот).

C) КОРИСТЕЊЕ

1) Немојте да го палите моторот и да работите со косачката во ограден или затворен простор каде може да се соберат опасните јаглерод-моноксидни гасови.
2) Косете само дење или при добро вештачко осветление.
3) Избегнувајте употреба на косачката на влажна трева, ако е можно.
4) Внимателно движете со по косини.
5) Немојте да трчате и не дозволувајте косачката да ве влече.
6) На косини косете вдолж наклонот, никогаш попреку (нагоре-надолу).
7) При менување на насоката и правецот на движење на косини бидете посебно внимателни.
8) **Немојте да косите на наклони поголеми од 20°**.
9) Кога ја повлекувате косачката кон себе, бидете посебно внимателни.
10) Кога косачката треба да ја пренесете преку површина која не е под трева, или додека ја носите до површината која треба да се коси, запрете до ножот.
11) Немојте да ја користите косачката со неисправни штитници, или без штитници.
12) Не менувајте ги местењата на моторот и немојте да го користите при превисоки вртежи.
13) На моделите со погонски тркала исклучете го погонот пред да го стартувате моторот.
14) Моторот стартувајте го според упатствата и осигурете се дека нозете се на сигурна оддалеченост од ножот.
15) Кога го стартувате моторот немојте да ја навалувате косачката. Моторот стартувајте го на рамна површина без запреки и висока трева.
16) **Не ги приближувајте рацете или ноуете до или под подвижните делови на косачката**. Секогаш држете се настрана од отворите.
17) Никогаш немојте да ја кревате или носите косачката ако моторот работи.
18) **Запрете го моторот и исклучете го кабелот на свеќичката**:
– пред да пристапите кон било каква работа под платформата на ножот или отворот за исфрлање;
– пред проверка, чистење или работа на тревокосачката;
– по удар во непознат предмет. Проверете дали тревокосачката е оштетена и поправете ја пред да продолжите со работа;
– ако тревокосачката започне да вибрира на ненормален начин (веднаш побарајте ја причината за вибрациите и однесете ја за неопходни проверки во специјализиран сервис).
19) **Запрете го моторот**:
– кога тревокосачката ја оставате без надзор. Од моделите со електричен стартер извадете го клучот;
– пред дополнување со гориво;
– секогаш кога го вадите или заменувате магацинот за трева;
– пред регулирање на височината на косење.
20) При гаснење на моторот, прво намалете ги вртежите, а по гаснењето и по завршување со работа затворајте ја славинката на доводот за гориво.
21) Кога косите, држете се на безбедно растојание од ножот. Тоа растојание е должината на ракофатот за водење на тревокосачката.

D) ОДРЖУВАЊЕ И ОДЛАГАЊЕ

1) Сите завртки, навртки и лостови одржувајте ги соодветно зацврстени за да сте сигурни дека косачката е безбедна за работа. Редовното одржување е основен предуслов за безбедност и за одржување на добрите перформанси на тревокосачката.
2) Никогаш немојте да ја одлагате тревокосачката со полн резервоар во зграда каде испарувањата можат да допрат до отворен пламен или извор на топлина.
3) Пред одлагање во затворена просторија, дозволете моторот да се излади.
4) **За да го намалите ризикот од запалување, одржувајте го моторот, придушувачот на издувот, делот со акумулаторот и местото каде го чувате горивото чисти и без остатоци од трева, лисје или масни наслојки**. Во таа просторија немојте да чувате контејнери со отпадоци.
5) Проверувајте го дефлекторот и магацинот почесто за да утврдите навреме дали се оштетени или истрошени.
6) Ако резервоарот треба да се празни, ова треба да се прави на отворено и кога моторот е оладен.
7) Кога го вадите или склопувате ножот, носете груби работни ракавици.
8) **После острењето, проверете ја урамнотеженоста на ножот**. Сите операции кои се однесуваат на ножот (расклопување, острење, урамнотеженост, склопување и/или замена) се работа која бара специфична надлежност како и примена на соодветни алатки; поради безбедносни причини, потребно е сите операции да бидат извршени во специјализиран центар.
9) **Заради безбедност, не употребувајте ја машината ако некои делови се во лоша состојба или оштетени. Деловите треба да се заменат и никогаш да не се поправаат. Користете оригинални резервни делови. Деловите со несоодветен квалитет може да ја оштетат машината и да ја загрозат личната безбедност.**

E) ТРАНСПОРТ И ДВИЖЕЊЕ

1) Секогаш кога е потребно движење, подигнување, транспорт или наведнување на тревокосачката, потребно е:
– а да носите цврсти ракавици за работа;
– а да ја фатите тревокосачката на места кои нудат сигурно прифаќање, водејќи сметка за тежината и за нејзиниот транспорт;
– да ангажирате луѓе што соодветствуваат со тежината на машината и на карактеристиките на превозното средство или на местото каде што машината треба да биде поставена или подигната.
2) За време на транспорт, обезбедете ја соодветно машината со помош на јажиња или синџири.

MK УПАСТВА ЗА УПОТРЕБА

Прочитајте ги соодветните упатства за употреба за моторот и батеријата (ако е предвидено).

1. ЗАВРШНА МОНТАЖА

ЗАБЕЛЕШКА - Машината може да се доставува со некои веќе поставени делови.

ВНИМАНИЕ – потпирањето и целата монтажа треба да се извршат на цврста и рамна површина со доволно простор за поместување на машината и на амбалажата користејќи секогаш соодветни алати.
Фрлањето на амбалажата треба да се изведува во согласност со важечките локални закони.

1.1a Тип "I"
Внесете го во отвотите на шасијата долниот дел на рачката (1) и фиксирајте го со завртки (2) и со соодветни мутери од опремата.
Монтирајте го горниот дел од ракофатот (3) со приложените завртки, внимавајќи на правилна позиција на спиралата (5) на кабелот за стартување.
Каблите на командите фиксирајте ги на рачката со стегите (6).

1.1b Тип "II"
Вметнете ги во соодветните отвори задните делови на десната (1) и левата (2) страна на рачката и фиксирајте ги со шрафови и мутери (3) што се доставуваат во пакувањето. Ставете ги двете капачиња (4) на краевите на двата задни дела на рачката (1) и (2).
Монтирајте го горниот дел од ракофатот (5) со приложените завртки, внимавајќи на правилна позиција на спиралата (7) на кабелот за стартување.
Каблите на командите фиксирајте ги на рачката со стегите (8).

1.2 Спојте ги двата странични делови (1) и (2) на магацинот, а потоа поставете го горниот дел (3) со точно склопување на сите надворешни профили.

1.3 Само за модели без рачка за регулација на висината на косењето.
За фиксирање на тркалата, следете го наведеново. Фиксирајте ги тркалата на еден од отворите предодредени за различни висини на сечење, затворајќи ја докрај осовината (1) со клучот (2) кој ви е даден, а потоа ставете го поклопецот (3).

2. ОПИС НА КОНТРОЛИТЕ

2.1 Контролата на гасот (каде што ја има) е со контролен лост (1) поставен како што е прикажано на соодветна плочка. Некои модели имаат фиксна брзина, па според тоа не им е потребен гас (2).

2.2 Кочницата на ножот се контролира со лостот (1), и треба да се притисне кон ракофатот при стартување и користење на тревокосачката. Кога лостот ќе го отпуштите, моторот запира.

2.3 Кај моделите со влечење, движењето на косачката наназад се одвива со притискање на лостот (1) во правец на рачката. Тревокосачката го запира движењето нанапред кога ќе го отпуштите лостот.

2.4 Височината на косење се регулира со употреба на лостовите (1).
Кај некои модели, отстранете го поклопецот (2) одвртете ја осовината (3) со клучот (4) кој ви е даден; поставете ги тркалата во отворот (5) кој соодветствува со посакуваната висина на сечење, завртетете ја докрај осовината (3) со клучот (3). Четирите тркала мораат да бидат на еднаква височина. ОВА РЕГУЛИРАЊЕ ВРШЕТЕ ГО САМО КОГА НОЖОТ МИРУВА.

3. КОСЕЊЕ НА ТРЕВАТА

3.1 Подигнете го дефлекторот и соодветно прицврстете го магацинот за трева (1) како што е прикажано на сликата.

3.2 За палење на моторот, следете ги упатствата од прирачникот на моторот и потоа повлечете го лостот на кочницата на ножот (1) и притиснете го кон водилката, а потоа остро повлечете го кабелот за палење (2).

3.3 Тревникот ќе изгледа поубаво ако тревата секогаш се коси на иста височина и со наизменично менување на правецот на косење.

3.4 Кога ќе завршите со косењето, отпуштете ја рачката на кочницата (1) и исклучете го кабелот од свеќичката (2). Пред да започнете со било какви работи на косачката ПОЧЕКАЈТЕ НОЖОТ ПОТПОЛНО ДА ЗАПРЕ.

4. РУТИНСКО ОДРЖУВАЊЕ

ВАЖНО - Регуларното и грижливо чување е неопходно за да се сочуваат степенот на сигурност и оригиналноста на тревокосачката.
Тревокосачката одлагајте ја на суво место.

1) Треба да се носат цврсти ракавици за работа пред секое чистење, чување или регулирање на тревокосачката.
2) Внимателно мијте ја тревокосачката со вода по секое сечење: отстранете ги остатоците од кал и тревки наталожени во внатрешноста на шасијата за да избегнете исушување на истите кои можат да предизвикаат потешкотии во наредното користење.
3) Во случај да треба да се пристапи до долната страна, наведнете ја тревокосачката само на страната наведена во прирачникот за моторот, следејќи ги наведените инструкции.
4) Да се одбегнува истурање на бензин врз пластичните делови од моторот или на машината, за да се одбегне нивно оштетување и веднаш да се исчисти секаква трага од евентуално истурениот бензин. Гаранцијата не ги покрива штетите на пластичните делови, предизвикани од бензин.

4.1 Секоја интервенција врз ножевите мора да се извршува во специјализиран сервис каде има посоодветна опрема.
За оваа машина се предвидени ножеви кои го носат знакот:
81004341/3

Ножевите треба секогаш да се обележани со знакот ⚠. Заради развојот на производот, горенаведените сечива треба со време да се заменат со други со соодветни карактеристики за замена и функционална безбедност.
Поставете го сечивото одново (2) со знакот и обележувањето свртени кон теренот следејќи го посочениот редослед на сликата. Зашрафете ја централната наврткa (1) со динамометричен клуч со калибрација од 35-40 Nm.

5. ЗАШТИТА НА ЖИВОТНАТА СРЕДИНА

Заштитата на животната средина треба да се извршува релевантно и приоритетно при употреба на машината во корист на граѓанските погодности и на просторот во кој живееме.
– Избегнувајте постоење на елементи на нарушување во непосредното опкружување.
– Следете ги точно локалните закони за фрлање на материјалите кои ќе се резултат на сечењето.
– Доследно следете ги локалните закони за фрлање на амбалажата, маслата, бензинот, акумулаторот, филтрите, делови во распаѓање или какви било елементи со штетно влијание врз животната средина. Овие отпадоци не смее да се фрлаат во ѓубре туку треба да се селектираат и однесат во соодветни собирни центри кои рециклираат материјали.
– При исфрлање од употреба, не оставајте ја машината каде било во природата, туку предајте ја во собирен центар во согласност со важечките локални закони.

Ако имате било какви недоумици или проблеми, немојте да се двоумите да контактирате со најб-лискиот Сервисен Центар или Продажен пункт.

NO SIKKERHETSBESTEMMELSER

MÅ FØLGES NØYE

A) OPPLÆRING

1) **Les nøye gjennom instruksjonene**. Lær deg å kjenne igjen kontrollene og å bruke gressklipperen riktig. Lær deg å stoppe motoren hurtig.
2) **Bruk kun gressklipperen til det den er beregnet til, dvs. kun til å klippe og samle sammen gress**. Annen bruk kan være farlig og kan skade maskinen. Uriktig bruk omfatter (for eksempel, men ikke begrenset til):
– transportere andre personer, barn eller dyr på maskinen;
– a seg transportere av maskinen;
– bruke maskinen til å taue eller skuve last;
– bruke maskinen til oppsamling av blader eller fragmenter;
– bruke maskinen til å klippe hekker eller vegetasjon av annen type enn gress;
– å bruke maskinen sammen med en eller flere personer;
– bruke knivene på strekninger uten gress.
3) Gressklipperen skal ikke brukes av barn eller av personer som ikke er tilstrekkelig kjent med instruksjonene. Lokale bestemmelser kan angi en tillatt minstealder for bruk.
4) **Bruk aldri gressklipperen**:
– i nærheten av personer, spesielt barn eller dyr;
– hvis brukeren har tatt legemidler andre stoffer/drikker som kan redusere brukerens reflekser og oppmerksomhet.
5) Ikke glem at det er brukeren som er ansvarlig for uforutsette ulykker som går ut over andre personer og deres eiendeler.

B) KLARGJØRING

1) **Bruk alltid kraftig skotøy og lange bukser når du bruker gressklipperen. Gressklipperen må ikke brukes når du går barbent eller bruker åpne sko**.
2) Kontroller nøye hele arbeidsområdet. Fjern alt som kan trekkes inn i og deretter kastes ut av maskinen (steiner, kvister, jerntråder eller andre gjenstander).
3) **OBS! FARE! Bensin er lett antennelig**.
– oppbevar bensinen i en bensinkanne;
– **bruk en trakt for å fylle på brennstoffet. Dette må gjøres utendørs. Unngå å røyke under påfyllingen. Hver gang du skal håndtere drivstoffet må du**;
– fylle på før motoren startes - ikke fyll på drivstoff eller fjern tanklokket nå motoren er i gang eller er varm;
– ikke starte motoren dersom det lekker ut bensin. Unngå å skape brannfare ved å fjerne gressklipperen fra det området hvor lekkasjer har skjedd til drivstoffet er dunstet bort og bensingassene har løst seg opp;
– sett alltid lokkene på tanken og bensinkannen tilbake på plass med en gang, og kontroller at lokkene er tette og skikkelig satt på plass.
4) Bytt ut slitte lyddempere.
5) **Foreta en generell kontroll før hver bruk, kontroller spesielt knivenes utseende, og at skruene og knivene ikke er slitte eller skadet**. Bytt ut hele knivblokken og de skadde eller slitte skruene, slik at balansen opprettholdes.
6) Før gressklipperen flyttes må dekslene til utkaståpningene settes på plass (gressbeholder eller steinskjerm).

C) UNDER BRUK

1) Motoren må ikke startes i lukkede rom, hvor farlige forbrenningsgasser kan samles.
2) Arbeid kun i dagslys eller i tilsvarende god belysning.
3) Om mulig må du unngå å arbeide når gresset er vått.
4) Kontroller at det alltid er skikkelige støttepunkter i skrått terreng.
5) Spring aldri - gå. Brukeren må ikke la seg trekke av gressklipperen.
6) Klipp alltid på tvers av hellende terreng, ikke opp og ned.
7) Vær spesielt forsiktig når du bytter retning i sterkt skrånende terreng.
8) **Ikke bruk gressklipperen i terreng som heller mer enn 20°**.
9) Vær spesielt forsiktig når gressklipperen trekkes mot deg.
10) Knivene må stoppes når gressklipperen må skråstilles, for eksempel ved flytting eller kryssing av overflater uten gress, eller når den skal flyttes fra eller til arbeidsområdet.
11) Bruk aldri gressklipperen hvis beskyttelsen er skadet, eller uten gressbeholder eller steinskjerm.
12) Motorinnstillingene må ikke endres. La ikke motoren få for høyt turtall.
13) Ved modeller med drivhjul, må hjuldriften frakoples før motoren settes i gang.
14) Sett på motoren som forklart i instruksjonene og hold føttene langt borte fra kniven.
15) Gressklipperen må ikke stilles på skrå når den skal startes. Start den på et plant underlag uten hindringer eller høyt gress.
16) **Hender eller føtter må aldri holdes under eller i nærheten av roterende deler**. Stå alltid langt fra utkasteråpningene.
17) Når gressklipperen er i gang må den ikke løftes eller flyttes.
18) **Stopp motoren og ta ut tennpluggkabelen**:
– før hvert inngrep under knivskiven og før utkastrennen renses.
– før gressklipperen kontrolleres, rengjøres og før du begynner å arbeide på den.
– etter å ha slått mot et fremmedlegeme. Kontroller eventuelle skader på gressklipperen. Reparer den, om nødvendig, før den tas i bruk igjen.
– hvis gressklipperen begynner å vibrere på unormalt vis (Let straks etter årsaken til vibrasjonene, og sørg for nødvendig kontroll ved et spesialverksted).
19) **Stopp motoren**:
– hver gang gressklipperen står uten tilsyn. Med modeller med elstart skal også nøkkelen tas ut;
– før du fyller på bensin;
– hver gang gressbeholderen skal tas av eller settes tilbake på plass;
– før klippehøyden skal justeres.
20) Reduser gassen før motoren stoppes. Steng av drivstofftilførselen når arbeidet er avsluttet, og følg instruksjonene i motorhåndboken.
21) Hold alltid sikkerhetsavstanden fra den roterende kniven når du arbeider, dvs. håndtakets lengde.

D) VEDLIKEHOLD OG LAGRING

1) Hold muttere og skruer godt tildratt, slik at maskinen alltid er i god operativ stand. Et regelmessig vedlikehold er viktig for sikkerheten og for å opprettholde prestasjonsnivået.
2) Gressklipperen med bensin i tanken må ikke oppbevares i et rom hvor bensingassene kan nås av åpen ild, gnister eller utsettes for kraftige varmekilder.
3) La motoren bli avkjølt før du setter bort gressklipperen.
4) **For å redusere brannfaren skal motoren, utløpet og lyddemperen, batterikassen og bensintanken være fri for gressrester, løv eller overflødig fett**. Etterlat ikke en beholder med hageavfall innendørs.
5) Kontroller jevnlig at steinskjermen og gressbeholderen ikke er skadet eller utslitt.
6) Må tanken tømmes, skal det skje utendørs, og med kald motor.
7) Bruk alltid arbeidshansker når kniven skal demonteres eller settes tilbake på plass.
8) **Kontroller at kniven balansere når den slipes**. Alle operasjoner som har med kniven å gjøre (demontering, sliping, balansering, montering og/eller utskiftning) er krevende arbeid som forutsetter særlig kompetanse, foruten bruk av særskilt utstyr. Av sikkerhetsgrunner er det derfor nødvendig at disse utføres ved et spesialisert senter.
9) **Bruk av sikkerhetsgrunner aldri maskinen med slitte eller skadede deler. Skadede deler må byttes ut, aldri repareres. Bruk originale reservedeler. Deler med annen kvalitet kan skade maskinen og redusere din sikkerhet.**

E) TRANSPORT OG FLYTTING

1) Hver gang maskinen skal flyttes, løftes, transporteres eller snus, gjør følgende:
– ta på solide arbeidshansker;
– ta tak i maskinen på sikre steder, og ta hensyn til maskinens vekt, samt fordelingen av vekten;
– få hjelp av et tilstrekkelig antall personer, gitt maskinens vekt og transportmiddelets karakteristika, samt stedene der den skal settes og flyttes fra.
2) Sikre maskinen på egnet vis med tau eller kjetting under transport.

NO REGLER FOR BRUK

Hva motoren og batteriet (hvis forutsett) angår, må man lese de tilhørende instruksjonsbøkene.

1. AVSLUTTE MONTERING

MERK - Maskinen kan være levert med noen deler allerede montert.

ADVARSEL - Utpakking og fullføring av monteringen må foretas på en plan og solid overflate, med tilstrekkelig plass til flytting av maskinen og emballasjen, idet en hele tiden benytter egnet utstyr.
Avfallshåndtering av emballasjen må skje i samsvar med gjeldende lokale bestemmelser.

1.1a **Type "I"**
Sett den nedre delen av håndtaket (1) i hullene på rammen og fest den med de vedlagte skruene (2) og skivene.
Monter den øvre delen (3) ved hjelp av de vedlagte skruene (4), og kontroller at fjæra (5) som styrer startsnoren er i riktig stilling.
Fest kontrollkablene med klemmene (6).

1.1b **Type "II"**
Før høyre (1) og venstre (2) nedre del på håndtaket inn i de respektive hullene, og fest dem med skruene (3) og skivene som medfølger. Sett de to lokkene (4) på endene av de to nedre delene på håndtaket (1) og (2).
Monter den øvre delen (5) ved hjelp av de vedlagte skruene (6), og kontroller at fjæra (7) som styrer startsnoren er i riktig stilling.
Fest kontrollkablene med klemmene (8).

1.2 Sett sekkens to sidedeler (1) og (2) sammen og monter den øvre delen (3) ved å sette alle kantene inni hverandre.

1.3 **Kun modeller uten spaker for regulering av skjærehøyden.**
For å feste hjulene, følg den angitte rekkefølgen. Fest hjulene til et av hullene som er tilpasset de forskjellige klippehøydene. Lås bolten (1) helt fast med nøkkelen (2) som følger med, og ha deretter på dekselet (3).

2. BESKRIVELSE AV KONTROLLENE

2.1 Forgasseren (hvis den finnes) er styrt av spaken (1).
Spakens posisjoner er angitt på det tilsvarende skiltet.
På enkelte modeller har motoren konstant hastighet, og har derfor ikke behov for forgasser (2).

2.2 Knivens brems er styrt av spaken (1) som må holdes mot håndtaket for start og så lenge gressklipperen er i bruk. Motoren stopper så snart spaken slippes.

2.3 På trekkmodellene skjer framdriften av gressklipperen ved å føre spaken (1) i retning håndtaket. Gressklipperen slutter å gå framover idet spaken slippes.

2.4 Skjærehøyden reguleres av de dertil bestemte spakene (1). På noen modeller, fjern dekselet (2) og skru av bolten (3) med nøkkelen (4) som følger med. Plasser hjulene i hullet (5) som svarer til ønsket klippehøyde og lås bolten (3) helt fast med nøkkelen (3). De fire hjulene må reguleres med samme høyde.
HØYDEJUSTERINGEN MÅ KUN GJØRES NÅR KNIVEN IKKE ROTERER.

3. KLIPPE GRESSE

3.1 Hev steinskjermen og fest sekken riktig (1), som vist på figuren.

3.2 Følg instruksjonsboken for å starte motoren. dra knivens bremsespak (1) mot håndtaket og rykk bestemt i startsnoren (2).

3.3 Gressmatten kommer til å få et bedre utseende hvis gresset alltid klippes i samme høyde og vekselsvis i begge retninger.

3.4 Man skal slippe bremsespaken (1) og koble ut tennpluggens hette (2) når arbeidet er slutt. VENT TIL KNIVBLADET STANSER før du utfører inngrep på klipperen.

4. RUTINEVEDLIKEHOLD

VIKTIG - Periodemessig og nøye vedlikehold er av største viktighet for å opprettholde maskinens opprinnelise ytelse og sikkerhet over tid.
Lagre gressklipperen på et tørt sted.

1) Ta bestandig på solide arbeidshansker ved rengjøring, vedlikehold og innstilling av maskinen.
2) Rengjør maskinen godt med vann etter hver bruk; fjern rester av gress og skitt som har samlet seg på innsiden av chassiet for å hindre at disse tørker inn og lager problemer ved fremtidig oppstart.
3) Snu maskinen dersom det er nødvendig med tilgang til undersiden, men bare i den retningen som motorens bruksansivning angir, og følg ellers instruksjonene.
4) Unngå å helle bensin på motorens eller maskinens plastdeler for å unngå å skade disse, og fjern umiddelbart ethvert spor av bensin som måtte søles. Garantien dekker ikke skader på plastdelene som er forårsaket av bensinen.

4.1 Det er en fordel at ethvert inngrep på kniven blir utført hos et spesialverksted, som har det mest egnede verktøyet til disposisjon.
Denne maskinen er tilrettelagt for bruk av kniver som har påført koden:
81004341/3

Knivene skal alltid være merket ⚠. På grunn av produktets utvikling kan det hende at de ovennevnte knivene med tiden blir erstattet av andre kniver med tilsvarende egenskaper hva angår kompatibilitet og sikker funksjon.
Sett på igjen kniven (2) med koden og merkingen vendt nedover mot bakken, idet du holder deg til rekkefølgen angitt i figuren.
Skru igjen den sentrale skruen (1) med en momentnøkkel stilt inn på 35-40 Nm.

5. MILJØVERN

Miljøvern må være et relevant og prioritert aspekt ved bruk av maskinen, til fordel for den siviliserte sameksistens og miljøet vi lever i.
– Unngå å være et forstyrrende element for de nærmeste omgivelsene.
– Følg omhyggelig de lokale bestemmelsene for kasting av materialet som resulterer av skjæringen.
– Følg nøye de lokale reglene for avfallshåndtering av emballasje, oljer, bensin, batterier, filtre, forringede deler eller ethvert element med stor innvirkning på miljøet; slikt avfall må ikke kastes sammen med vanlig søppel, men skilles ut og leveres ved dertil egnede gjenvinningsstasjoner, som vil sørge for resirkulering av materialene.
– Når maskinen tas ut av bruk, skal den ikke etterlates i naturen. Henvend deg hos en autorisert gjenvinningsstasjon i samsvar med gjeldende lokale regler.

Ta kontakt med forhandleren din hvis det skulle oppstå tvil eller problemer.

SV SÄKERHETSFÖRESKRIFTER
BÖR FÖLJAS NOGA

A) BRUKSANVISNING

1) **Läs noggrant igenom instruktionerna**. Lär att känna igen kontrollerna och att använda gräsklipparen på passande sätt. Lär att snabbt stänga av motorn.
2) **Använd gräsklipparen till det ändamål den är avsedd, dvs. att endast klippa och samla ihop gräs**. Annan användning kan vara farlig och skada maskinen. Följande anses som felaktig användning (som exempel, men inte uteslutande):
– transportera personer, barn eller djur på maskinen;
– transportera sig själv på maskinen;
– använda maskinen för att släpa eller skjuta laster;
– använda maskinen för att samla in löv eller skräp;
– använda maskinen för att klippa buskar eller annan vegetation än gräs;
– maskinen används av flera personer;
– aktivera kniven på platser utan gräs.
3) Tillåt aldrig att gräsklipparen används av barn eller av personer, som inte känner till instruktionerna tillräckligt. Lokala bestämmelser kan ange en åldersgräns för dess användning.
4) **Använd aldrig gräsklipparen**:
– i närheten av personer, speciellt barn, eller djur;
– om användaren har intagit läkemedel eller ämnen, som kan anses skadliga för hans reflexförmåga och uppmärksamhet.
5) Glöm inte, att användaren är ansvarig för eventuella olycksfall och oförutsedda händelser gentemot andra personer och deras egenskap.

B) FÖRBEREDELSE

1) **Bär alltid kraftiga skor och långa byxor när gräset klipps. Använd inte gräsklipparen barfota eller med öppna skor**.
2) Kontrollera noggrant hela arbetsområdet, avlägsna allt, som skulle kunna sugas in och kastas ut från maskinen eller skada skärenheten och motorn (stenar, kvistar, järntrådar, ben, etc..).
3) **OBS!: FARA! Bensinen är lättantändlig.**
– förvara bensinen i den därtill avsedda behållaren;
– **använd en tratt för att fylla på bränslet, gör detta utomhus och avstå från att röka under arbetet samt var gång man hanterar bränslet**;
– fyll på med bränsle innan motorn sätts igång; tillför inte bensin och ta inte bort tankens lock när motorn är på eller är varm;
– sätt inte på motorn om bensin läcker ut och undvik, att orsaka brandfara genom att avlägsna gräsklipparen från området där bränslet har spillts, tills bränslet har dunstat bort och bensinångorna har upplöst sig;
– sätt alltid tillbaka tankens och bensinbehållarens lock och kontrollera, att locken är väl låsta.
4) Ersätt sliten ljuddämpare.
5) **Utför en allmän kontroll före användning, och kontrollera särskilt noga knivarnas utseende, och att skruvarna och knivarna inte är nötta eller skadade**. Ersätt hela knivblocket och de skadade eller utnötta skruvarna, så att balanseringen bibehålles.
6) Montera skydden på utblåset (säck eller stenskydd) innan arbetet sätts igång.

C) UNDER ANVÄNDNINGEN

1) Sätt inte på motorn i stängda utrymmen, där farliga koloxydgaser kan utvecklas.
2) Arbeta endast i dagsljus eller med en god belysning.
3) Unvik om möjligt, att arbeta när gräset är vått.
4) Kontrollera, att det alltid finns ordentliga stödpunkter på sluttande terräng.
5) Spring aldrig; gå. Användaren bör inte låta sig dras av gräsklipparen.
6) Klipp alltid tvärs över sluttande terräng, aldrig upp och ner.
7) Var särskilt försiktig vid byte av riktning i sluttande terräng.
8) **Klipp aldrig på terräng, som har över 20° sluttning**.
9) Var särskilt försiktig när gräskilipparen dras mot föraren.
10) Stoppa knivarna, om gräsklipparen måste lutas för bl. a. transport, vid korsning av ytor utan gräs och när gräsklipparen transporteras till och från ytan där gräset ska klippas.
11) Använd aldrig gräsklipparen om skydden är skadade, samt utan uppsamlare eller stenskydd.
12) Ändra inte motorns inställningar och låt den inte uppnå ett alltför högt motorvarvtal.
13) Vid modeller med drift ska hjuldriftens koppling frånkopplas, innan motorn sätts igång.
14) Sätt på motorn enligt instruktionerna och håll fötterna långt från kniven.
15) Luta inte gräsklipparen när den sätts igång. Sätt igång den på en plan yta utan hinder och högt gräs.
16) **Håll aldrig händer och fötter i närheten eller under roterande delar**. Stå alltid långt från gräsutkastningsöppningarna.
17) Lyft inte och transportera inte gräsklilpparen när den är igång.
18) **Stoppa motorn och dra av tändstiftskabeln**:
– före varje ingrepp under klippskivan och innan utkastningsrännan rensas;
– innan gräsklipparen kontrolleras, rengörs eller innan man börjar arbeta på den;
– efter att ha slagit emot ett främmande föremål. Kontrollera ev. skador på gräsklipparen och reparera om nödvändigt, innan maskinen används på nytt;
– om gräsklipparen börjar att vibrera onormalt (sök omedelbart efter orsaken till vibrationerna och utför de nödvändiga kontrollerna hos ett specialiserat center).
19) **Stoppa motorn**:
– var gång gräsklipparen står obevakad. Vid modeller med elstart ska även nyckeln borttagas;
– innan bränsle fylls på;
– var gång gräsuppsamlaren tas bort eller monteras på igen;
– innan klipphöjden ställs in.
20) Minska på gasen innan motorn stoppas. Stäng av bränsletillförseln när arbetet är slut och följ instruktionerna i motorns handbok.
21) Under arbetet, håll alltid säkerhetsavståndet från den roterande kniven, dvs. handtagets längd.

D) UNDERHÅLL OCH FÖRVARING

1) Håll muttrar och skruvar åtdragna för att alltid behålla maskinen i säkert arbetstillstånd. Ett regelmässigt underhåll är väsentligt för säkerheten och för att upprätthålla prestationsnivån.
2) Förvara aldrig gräsklipparen med bensin i tanken i ett rum, där bensinångorna kan nås av eldslåga, gnista eller stark värmekälla.
3) Låt motorn kallna innan gräsklipparen ställs bort.
4) **För att minska brandrisken ska motorn, utloppet samt ljuddämparen, batterilådan och bensinförvaringsstället vara fria från gräsrester, löv eller överflödigt fett.** Lämna inte behållare med klippt gräs inomhus.
5) Kontrollera ofta att stenskyddet och gräsuppsamlaren inte är alltför utnötta eller förslitna.
6) Om tanken måste tömmas, ska detta göras utomhus och med kall motor.
7) Använd arbetshandskar vid demontering och påmontering av kniven.
8) **Se till att kniven hålls i jämvikt när den slipas**. Alla ingrepp gällande kniven (nedmontering, slipning, balansering och/eller byte) är krävande ingrepp som efterfrågar specifik kompetens förutom användning av speciella verktyg; på grund av säkerhetsskäl så måste de därför utföras hos en serviceverkstad.
9) **Av säkerhetsskäl, använd aldrig maskinen med slitna eller skadade delar. Delarna ska bytas ut och aldrig repareras. Använd originala reservdelar. Delar som inte är av samma kvalitet kan skada maskinen och ställa din och andras säkerhet på spel.**

E) TRANSPORT OCH FÖRFLYTTNING

1) Var gång som man måste förflytta, lyfta eller luta maskinen så måste man:
– bära robusta skyddshandskar;
– greppa maskinen så man får ett säkert tag genom att ta i beaktande dess vikt och fördelning;
– ta hjälp av tillräckligt med personer, anpassat efter maskinens vikt eller platsen där den skall placeras eller lyftas upp.
2) Under transporten, spänn fast maskinen med vajrar eller kedjor.

SV ANVÄNDNINGSREGLER

För motorer och batterier (om det ingår) så läs i tillhörande bruksanvisning.

1. AVSLUTA MONTERINGEN

ANMÄRKNING - Maskinen kan levereras med vissa komponenter monterade.

VARNING – Uppackningen och slutförandet av monteringen skall utföras på en plan och stabil yta, med utrymme som är tillräckligt för att flytta maskinen och emballagen med hjälp av lämpliga utrustningar.
Bortskaffandet av emballagen skall göras enligt gällande lokala bestämmelser.

1.1a **Typ "I"**
För in handtagets högra (1) och vänstra (2) underdelar i respektive öppningar och fäst med tillbehöriga skruvar.
Montera den övre delen (3) med hjälp av de tillhörande skruvarna (4), kontrollera att startlinans styrfjädrar (5) står korrekt.
Fäst kommandokablarna med klämmorna (6).

1.1b **Typ "II"**
För in de undre delarna till höger (1) och vänster (2) i motsvarande hål på skaftet och fäst dem med skruvarna (3) som erhålls. Sätt dit två pluggar (4) på ändan av de två nedre delarna på skaftet (1) och (2).
Montera den övre delen (5) med hjälp av de tillhörande skruvarna (6), kontrollera att startlinans styrfjädrar (7) står korrekt.
Fäst kommandokablarna med klämmorna (8).

1.2 Montera säckens två sidodelar (1) och (2). Montera sedan säckens övre del (3) genom att korrekt haka fast samtliga kantlister.

1.3 **Endast för modeller utan regleringsspak av skärhöjd.**
För fastsättning av hjulen så följ den beskrivna ordningen. Sätt fast hjulen i ett av de förberedda hålen som är anpassade för olika klipphöjder genom att skruva fast stiftet (1) helt och hållet med nyckeln (2) som medföljer och sätt därmed dit skyddskåpan (3).

2. BESKRIVNING AV KOMANDON

2.1 Förgasaren (om sådan finns) kontrolleras av spaken (1), vars lägen är angivna på den aktuella skylten. Några modeller är försedda med motor med fast varvtal. Förgasaren är därför ej installerad (2).

2.2 Knivbromsen drivs av spaken (1). Vid start och användning av apparaten, ska spaken hållas intryckt mot handtaget. Motorn stannar så snart spaken släpps.

2.3 På de självgående modellerna körs gräsklipparen framåt genom att spaken (1) dras mot handtaget. Gräsklipparen stannar så snart spaken släpps.

2.4 Klipphöjdens inställning erhålls med hjälp av de speciella spakarna (1).
'På vissa modeller så ta bort skyddskåpan (2) och skruva loss stiftet (2) med nyckeln (4) som medföljer; placera hjulen i hålet (5) som motsvarar önskad klipphöjd och skruva fast stiftet (3) helt och hållet med nyckeln (4). De fyra hjulen måste stå på samma höjd.
UTFÖR DETTA INGREPP MED STILLASTÅENDE KNIV.

3. GRÄSKLIPPNING

3.1 Lyft stenskyddet och haka fast den styva säcken (1) ordentligt enligt bilden.

3.2 Följ instruktionsboken för att starta motorn. Dra i knivens bromsspak (1) mot handtaget och dra bestämt i startlinan (2).

3.3 Gräsmattan kommer att få ett bättre utseende om gräset alltid klipps i samma höjd och växelvis i båda riktningarna.

3.4 När arbetet är slut, släpp bromsspaken (1) och ta bort tändstiftets hätta (2). VÄNTA TILLS KNIVEN STANNAT innan andra åtgärder vidtas på gräsklipparen.

4. RUTINUNDERHÅLL

VIKTIGT – Regelmässigt och noggrant underhållsarbete är nödvändigt för att över tid bibehålla säkerhetsnivån och maskinens ursprungliga prestationer.
Förvara gräsklipparen i torr miljö.

1) Sätt på Er robusta skyddshandskar före alla slags ingrepp för rengöring, underhållsarbete eller justeringar på maskinen.
2) Efter all klippning så gör rent maskinen med vatten; ta bort alla gräsrester och lera som samlats inuti chassit för att undvika att den torkar in som kan göra det svårare att starta maskinen nästa gång.
3) Ifall man måsta komma åt de nedre delarna så luta endast maskinen vid den sida som indikeras i motorns instruktionshäfte, och genom att följa dess anvisningar.
4) Undvik att hälla bensin på motorns plastdelar eller på maskinen för att undvika att den kommer till skada och torka genast bort bensindroppar som eventuellt spillts. Garantin täcker inte skador på plastdelar orsakade av bensin.

4.1 Varje ingrepp på kniven ska utföras hos ett specialiserat center som har de lämpliga utrustningarna.
På denna maskin har en användning av kniven med följande kod förutsetts:
81004341/3

Knivarna skall alltid vara markerade med ⚠. På grund av produktens utveckling, kan de ovannämnda knivarna ersättas med andra, med liknande egenskaper ifråga om utbytbarhet och funktionssäkerhet.
Montera kniven (2) med koden och markeringen vända mot marken. Följ sekvensen som anges i figuren.
Dra åt den mittre skruven (1) med en momentnyckel inställd på 35-40 Nm.

5. MILJÖSKYDD

Miljöskyddet skall vara en betydande aspekt och prioritet vid användningen av maskinen, till fördel för den civila samlevnaden och miljön i vilken vi lever.
– Undvik att störa grannskapet.
– Följ noggrant lokala bestämmelser för bortförskaffande av material som finns kvar efter klippningen.
– Följ lokala bestämmelser noggrant för bortförskaffande av emballagen, olja, bensin, batterier, filter, trasiga delar och andra enheter som kan förstöra miljön. Dessa avfall får inte kastas i soporna utan skall separeras och överlämnas till insamlingscentraler som återvinner materialen.
– När maskinen tas ur drift, lämna inte maskinen i miljön, utan kontakta en insamlingscentral enligt gällande lokala förordningar.

Kontakta din återförsäljare om du behöver ytterligare information.

DA SIKKERHEDSFORSKRIFTER
BØR FØLGES NØJE

A) GENERELLE RÅD

1) **Læs betjeningsvejledningen omhyggeligt**. Bliv fortrolig med plæneklipperens styring og dermed selve brugen af maskinen. Lær at slukke hurtigt for maskinen.
2) **Brug kun plæneklipperen til det formål den er beregnet, dvs. klipning og opsamling af græs**. Al anden brug af maskinen er farlig og kan skade denne. Ukorrekt brug er for eksempel (men ikke udelukkende):
– transport af personer (inklusive børn) eller dyr på maskinen;
– at lade sig transportere af maskinen;
– anvendelse af maskinen til at trække eller skubbe laster;
– anvendelse af maskinen til at opsamle blade eller rester;
– anvendelse af maskinen til at udtynde hække eller til at klippe planter, der ikke er græsagtige;
– når maskinen anvendes af flere brugere;
– anvendelse af kniven på terræner uden græs.
3) Lad aldrig børn, eller personer, som ikke har det nødvendige kendsskab til plæneklipperen, bruge denne. Der kan lokalt være fastsat en minimum aldersgrænse for brug af plæneklipper.
4) **Brug aldrig plæneklipper**:
– med personer, specielt børn, eller dyr i nærheden;
– hvis brugeren har indtaget medicin el. lign., som kan forringe reflekser og opmærksomhed.
5) Vær opmærksom på at brugeren er ansvarlig for ulykker, som påføres andre personer eller deres ejendom.

B) FORBEREDELSE

1) **Under arbejde med maskinen, sørg altid for at bære solide sko og lange bukser. Arbejd aldrig med bare fødder eller sandaler**.
2) Før arbejdet påbegyndes bør området renses for fremmedlegemer, som kunne udslynges fra plæneklipperen eller beskadige knivblokken og motoren (sten, grene, jernstykker osv.)
3) **OBS: FARE! Benzin er meget brandfarlig**.
– opbevar brændstoffet i dertil beregnede dunke;
– **fyld brændstof på ved hjælp af en tragt. Dette skal altid foregå i det fri og ryg aldrig under påfyldning af brændstof**;
– fyld brændstof på før start af motor; påfyld aldrig benzin, og fjern aldrig tankens benzindæksel, når motoren er i gang eller stadig er varm;
– start ikke motoren, hvis der er spilt benzin, men flyt plæneklipperen fra det forurenede område for at undgå brand. Vent til benzindampene er forsvundet;
– Sørg altid for at stramme dækslet godt på både tank og benzindunk.
4) Udskift defekte lyddæmpere.
5) **Før brug af plæneklipperen, foretag da et generelt eftersyn især af kniven. Kontroller at skruer og skær ikke er slidt eller beskadiget**. Ved beskadigelse erstattes hele knivblokken og samtlige slidte eller ødelagte skruer, for at bibeholde balancen.
6) Før påbegyndelse af klipning, skal enten posen (græsopsamleren) eller skærmpladen monteres.

C) UNDER BRUG

1) Tænd aldrig motoren i et lukket rum; der kan opstå farlige kuliltedampe.
2) Arbejd kun ved dagslys eller godt kunstigt lys.
3) Undgå, om muligt, at klippe i vådt græs.
4) Pas på ikke at glide ved klipning på skråninger.
5) Løb aldrig, men gå; lad ikke plæneklipperen trække dig.
6) Klip altid en skråning på tværs og aldrig på langs.
7) Pas altid på, når der skiftes klipperetning på en skråning.
8) **Klip aldrig på områder med en hældning på mere end 20°**.
9) Pas på, når du trækker plæneklipperen mod dig selv.
10) Skal plæneklipperen transporteres over andre overflader end græs, afbryd da motoren og kontroller at kniven er i stilstand.
11) Benyt aldrig plæneklipperen, hvis beskyttelsesskærmen er beskadiget eller uden græsopsamler eller skærm.
12) Motorens justering bør ikke ændres, og det opgivne max. omdrejningstal må ikke hæves.
13) På modeller med fremdrift, skal hjuldriften frakobles før motoren startes.
14) Start motoren ifølge vejledningen, og hold fødderne i passende afstand.
15) Vip ikke maskinen ved start. Start plæneklipperen på en jævn overflade uden forhindringer og højt græs .
16) **Kom ikke for nær ved klipperskjoldet med hænder og fødder**, og stå altid i en passende afstand fra udkasteråbningen.
17) Plæneklipperen må hverken løftes eller transporteres når motoren kører.
18) **Stop motoren og fjern tændrørsledningen fra tændrøret**:
– før indgreb under klipperskjoldet eller rensning af græsudkastet;
– inden kontrol, rengøring eller reparation af plæneklipperen;
– efter påkørsel af evt. sten; undersøg om klipperen er beskadiget og reparer eventuelt for at fortsætte arbejdet;
– hvis plæneklipperen begynder at vibrere unormalt (i så fald skal årsagen til vibrationerne straks findes og et specialiseret servicecenter skal sørge for de nødvendige undersøgelser).
19) **Stop motoren**:
– når plæneklipperen bliver ladet uden opsyn. På elektriske modeller fjernes tændingsnøglen;
– før påfyldning af brændstof;
– hver gang opsamlingsposen bliver enten på - eller afmonteret;
– før regulering af klippehøjde.
20) Før gasreguleringshåndtaget mod stop for motoren stoppes. Luk for brændstofstilførslen efter brug, ifølge vejledningen i instruktionsbogen.
21) Under arbejdet bør der altid holdes en passende sikkerhedsafstand fra klipperskjoldet, dvs. styrets længe.

D) VEDLIGEHOLDELSE OG OPBEVARING

1) Lad bolte og skruer forblive monteret og strammet, så maskinen altid er klar til brug. Det er vigtigt for plæneklipperens sikkerhed og ydelse at foretage en regelmæssig vedligeholdelse.
2) Fyld aldrig brændstof på plæneklipperen i et rum, hvor benzindampene kan nå enten en flamme, gnist eller stærk varme.
3) Lad motoren køle af inden plæneklipperen sættes i et rum.
4) **For at mindske risikoen for brand, skal følgende holdes rent for blade, grene og olie: motor, lyddæmper, batteriholder og brændstofsbeholder**. Efterlad ikke kasser med afklippet græs i et lukket rum.
5) Kontroller ofte skærmplade og græsopsamler for slid eller beskadigelse.
6) Hvis benzintanken skal tømmes, bør dette gøres i det fri og med afkølet motor.
7) Ved udskiftning af kniven benyttes arbejdshandsker.
8) **Det er vigtigt at bibeholde knivens balance, når denne slibes**. Samtlige operationer, der involverer kniven (afmontering, slibning, balancering, genmontering og/eller udskiftning), er kritiske og kræver specifik kompetence og anvendelse af specielle redskaber. Af sikkerhedshensyn er det derfor nødvendigt, at de altid udføres af et specialiseret center.
9) **Af sikkerhedsgrunde må maskinen aldrig anvendes med slidte eller defekte dele. Defekte dele bør altid udskiftes og ikke repareres. Brug originale reservedele. Reservedele af anden kvalitet kan beskadige maskinen og forringe Deres sikkerhed.**

E) TRANSPORT OG HÅNDTERING

1) Hver gang maskinen skal sættes i bevægelse, løftes, transporteres eller skråstilles, skal De:
– Bære kraftige arbejdshandsker;
– Tage fat i maskiner på steder, der muliggør et sikkert greb, under hensyntagen til vægten og fordeling af denne;
– anvende et antal personer, der er egnet til maskinens vægt og transportmidlets egenskaber, samt til egenskaberne ved de steder, hvor maskinen skal placeres eller hentes.
2) Under transporten skal maskinen sikres på passende vis ved hjælp af wirer eller kæder.

DA BRUGSANVISNINGER

Angående motor og batteri (i de modeller, hvor det findes) henvises der til de pågældende brugsanvisninger.

1. MONTERINGSANVISNING

BEMÆRK - Maskinen kan leveres med nogle komponenter, der allerede er monteret.

ADVARSEL - Udpakningen og den endelige samling skal udføres på en flad og solid overflade, hvor der er tilstrækkelig plads til at flytte maskinen og emballagen, og altid med anvendelse af egnet værktøj.
Emballagen skal bortskaffes i overensstemmelse med de lokale gældende normer.

1.1a **Type "I"**
Indfør den nederste del af håndtaget (1) i hullerne på stellet og fastskru den med de medfølgende skruer (2) og bolte.
Montér håndtagets øverste del (3) ved hjælp af de vedlagte skruer (4). Tjek, at startsnorens styrefjeder (5) er i den korrekte stilling.
Fastgør kontrolkablerne ved hjælp af klemmerne (6).

1.1b **Type "II"**
Indsæt håndtagets nederste højre (1) og venstre (2) del i de tilsvarende huller og fastgør dem med de medfølgende skruer (3) og spændeskiver. Påsæt de to propper (4) i enderne af håndtagets to nederste dele (1) og (2).
Montér håndtagets øverste del (5) ved hjælp af de vedlagte skruer (6). Tjek, at startsnorens styrefjeder (7) er i den korrekte stilling.
Fastgør kontrolkablerne ved hjælp af klemmerne (8).

1.2 Forbind græsopsamlerposens to sidekomponenter (1) og (2) og montér herefter den øverste del (3), idet samtlige kantlister fastlåses korrekt.

1.3 **Kun for modeller uden justeringshåndtag for klippehøjde.**
For at montere hjulene anvendes den viste sekvens. Hjulene monteres i et hullerne alt efter den ønskede klippehøjde og tappen (1) spændes fuldstændigt til ved hjælp af medfølgende nøgle (2). Derefter monteres skærmen (3).

2. BESKRIVELSE AF STYRINGERNE

2.1 Gashåndtaget (hvis monteret) kontrolleres af grebet (1). Grebets stillinger er vist i den pågældende plade. Nogle modeller er udstyret med motor med fast omdrejningstal. Gashåndtaget er derfor ikke installeret (2).

2.2 Knivbremsen drives af grebet (1). Ved start og anvendelse af klipperen, skal grebet holdes indtrykket mod håndtaget. Motoren standser, så snart grebet slippes.

2.3 På de selvkørende modeller kan man køre plæneklipperen fremad ved at flytte grebet (1) mod håndtaget.
Plæneklipperen standser, så snart grebet slippes

2.4 Klippehøjden indstilles ved at flytte grebene (1).
I nogle af modellerne fjernes skærmen (2) og tappen (3) skrues af ved hjælp af medfølgende nøgle (4); hjulene anbringes i hullet (5) alt efter den ønskede klippehøjde og tappen (3) spændes fuldstændigt til ved hjælp af nøglen (4).
Klippehøjden skal være den samme på alle fire hjul.
INDSTIL KLIPPEHØJDEN MED KNIVEN I TOTAL STILSTAND.

3. ARBEJDE MED PLÆNEKLIPPEREN

3.1 Løft beskyttelsespladen og fastgør den stive opsamlerpose (1) som vist i figuren.

3.2 Følg vejledningen for at starte motoren; træk bremsgrebet (1) mod håndtaget og træk hårdt i startsnoren (2).

3.3 For at opnå det bedste resultat af klipningen, anbefales det at anvende den samme klippehøjde og at skifte køreretning.

3.4 Efter brug slippes bremsegrebet (1) og tændrørsledningen (2) tages ud. VENT, TIL KNIVEN ER STANDSET, inden der foretages et hvilket som helst indgreb.

4. VEDLIGEHOLDELSE

VIGTIG – En regelmæssig og omhyggelig vedligeholdelse er uundgåelig for at fastholde maskinens sikkerhedsniveauer og ydelser gennem tiden.
Opbevar plæneklipperen på et tørt sted.

1) Bær stærke arbejdshandsker, inden De foretager et hvilket som helst rensnings-, vedligeholdelses- eller justeringsindgreb på maskinen.
2) Vask maskinen omhyggeligt efter hver klipning; fjern de græsrester eller det mudder, som eventuelt har ophobet sig inde i chassiset for at undgå, at det tørrer og vanskeliggør den efterfølgende start.
3) For at få adgang til den nederste del, skal maskinen udelukkende skråstilles på den side, der er angivet på motorens hæfte, og de pågældende anvisninger skal følges.
4) Undgå at spilde benzin på motorens eller maskinens plastikdele for at undgå at beskadige dem, og rens alle de benzinspor, der eventualment måtte være spildt.Garantien dækker ikke skader ved plastikdelene som følge af benzin.

4.1 Et hvilket som helst indgreb på kniven bør udføres af et specialiseret center, der råder over egnede redskaber.
Denne maskine er tiltænkt anvendelse af knive med koden:
81004341/3

Knivene skal altid afmærkes ⚠. I betragtning af produktets udvikling kan førnævnte knive efter nogen tid udskiftes med andre, som har lignende egenskaber hvad angår ombyttelighed og funktionssikkerhed.
Montér kniven (2) med koden og afmærkningen, der vender mod jorden. Følg rækkefølgen som vist i figuren.
Fastspænd den midterste skrue (1) ved hjælp af en momentnøgle justeret ved 35-40 Nm.

5. MILJØBESKYTTELSE

Miljøbeskyttelsen er et relevant aspekt, som bør have høj prioritet under anvendelse af maskinen - dette vil gavne både vores fællesskab med andre mennesker og det miljø, vi lever i.
– Undgå at virke forstyrrende for nabolaget.
– Overhold nøje de lokale normer, når De bortskaffer restmaterialet efter klipningen.
– Overhold nøje de lokale bestemmelser hvad angår bortskaffelse af emballage, olie, benzin, batterier, filtre, slidte dele og enhver komponent, som kan påvirke miljøet. Disse typer affald må ikke bortskaffes sammen med husoldningsaffaldet men skal i stedet holdes adskilt og afleveres til egnede samlestationer, som vil sørge for genbrug af materialerne.
– Efterlad ikke maskinen i miljøet, når den bortskaffes, men henvend Dem i stedet til et genbrugscenter i henhold til de gældende lokale bestemmelser.

I tilfælde af tvivl eller spørgsmål, er du velkommen til at kontakte din forhandler.

FI TURVALLISUUSSÄÄNNÖT

NOUDATA TARKASTI

A) KOULUTUS

1) **Lue tarkasti käyttöohjeet**. Tutustu ohjauslaitteisiin ja ruohonleikkurin sopivaan käyttöön. Opi pysähdyttämään moottori nopeasti.
2) **Käytä ruohonleikkuria siihen tarkoitettuun käyttöön, eli ruohon leikkaamiseen ja keruuseen**. Muunlainen käyttö voi aiheuttaa vaaratilanteita tai koneen vaurioituimista. Sopimattomaksi käytöksi katsotaan (esimerkiksi, mutta ei ainoastaan):
– aikuisten, lasten tai eläinten kuljettaminen koneella
– itsensä kuljettaminen koneella
– koneen käyttäminen kuormien vetoon tai työntämiseen
– koneen käyttäminen lehtien tai jätteiden keräämiseen
– koneen käyttäminen pensaiden tai muun kuin ruohomaisen kasvillisuuden leikkaamiseen
– koneen käyttäminen samanaikaisesti yhdessä useamman henkilön kanssa
– terän käyttö alueilla, joissa ei kasva ruohoa.
3) Älä anna lasten tai laitetta tuntemattomien henkilöiden käyttää laitetta. Paikalliset lait voivat määrätä laitteen käytölle minimi-ikärajan, jota on ehdottomasti noudatettava.
4) **Ruohonleikkuria ei saa koskaan käyttää**:
– muiden henkilöiden, etenkään lasten, tai eläinten läheisyydessä;
– jos käyttäjä on nauttinut lääkkeitä tai aineita, jotka voivat vaikeuttaa keskittymiskykyä ja refleksien toimintaa.
5) Muista, että ruohonleikkurin käyttäjä on vastuunalainen tapaturmista tai vahingoista, jotka hän aiheuttaa muille ihmisille tai heidän omaisuuksilleen.

B) VALMISTELU

1) **Ruohonleikkauksen aikana, käytä tukevia jalkineita ja pitkiä housuja. Älä koskaan laita ruohonleikkuria käyntiin paljain jaloin tai sandaalit jalassa**.
2) Tutki työkenttä tarkasti ja poista kaikki vieraat esineet, jotka voivat sinkoutua leikkurista tai vaurioittaa leikkuuyksikköä ja moottoria(kivet, rautalangat, luun palaset, oksat jne).
3) **HUOMIO: VAARA! Bensiini on erittäin tulenarkaa**.
– säilytä polttoaine asiaankuuluvissa säilyntäastioissa;
– **lisää polttoainetta ruohonleikkuriin, suppilon avulla, vain taivasalla, älä tupakoi tämän työvaiheen aikana, samoin kuin ei koskaan polttoainetta käsitellessä**;
– lisää polttoaine ennen moottorin käynnistämistä; älä lisää bensiiniä tai älä poista säiliön korkkia silloin kun moottori on käynnissä tai se on vielä kuuma;
– jos bensiiniä valuu ulos, älä sytytä moottoria, vaan vie ruohonleikkuri kauaksi bensiinillä kostuneelta alueelta ja vältä sytyttämästä tulta siihen asti kunnes polttoaine on täysin haihtunut ja bensiinin höyryt hajoittuneet;
– muista aina laittaa ja hyvin kiinnittää säiliön ja bensiinikanisterin korkit.
4) Vaihda vialliset äänenvaimentajat.
5) **Ennen käyttöä, tarkista kone huolellisesti ja erityisesti sen leikkuuterät ja varmista etteivät ruuvit eivätkä leikkuuosat ole kuluneet tai vahingoittuneet**. Vaihda kaikki vaurioituneet terät ja ruuvit, jotta terän tasapaino säilyisi esimerkillisenä.
6) Ennen työn alkua, asenna ruohonkeruuaukolle suojukset (kivisuoja tai ruohonkeruusäkki).

C) KÄYTÖN AIKANA

1) Älä käynnistä moottoria suljetussa paikassa, jossa voi kertyä hengenvaarallista häkää.
2) Työskentele ainoastaan päivänvalossa tai kyllin riittävässä keinovalossa.
3) Jos mahdollista, vältä työskentelyä märällä ruohikolla.
4) Varmista aina, että ruohonleikkuri tukeutuu oikeanomaisesti rinteiseen maaperään.
5) Älä koskaan juokse, vaan kävele; vältä olemasta ruohonleikkurin vetämänä.
6) Leikkaa ruoho rinteissä poikittain eikä koskaan ylös alas.
7) Ole eritttäin varovainen vaihtaessasi suuntaa rinteissä.
8) **Älä leikkaa ruohoa rinteissä, joiden kaltevuussuhde on yli 20°**.
9) Ole erittäin varovainen vetäessäsi ruohonleikkuria itseäsi kohden.
10) Sido terä, jos ruohonleikkuri on kallistuneena kuljetuksen aikana, ylittäessäsi ruohottomia aluieita ja silloin kun sitä kuljetetaan työalueille ja sieltä pois.
11) Älä koskaan käynnistä ruohonleikkuria ilman kivisuojusta tai ruohonkeruusäkkiä, tai jos koneen suojukset ovat vaurioituneet.
12) Älä muuntele moottorin säätimiä, äläkä käytä mootoria ylinopeudella.
13) Itsevetävän mallin ollessa kyseessä, laita vaihteisto vapaalle ennen moottorin käynnistämistä.
14) Käynnistä moottori varovasti ohjeiden mukaisesti ja pidä jalkasi hyvin kaukana terästä.
15) Älä kallista ruohonleikkuria sitä käynnistäessäsi. Käynnistä ruohonleikkuri aina tasaisella maaperällä, eikä pitkäruohoisella tai muuten esteisellä alueella.
16) **Älä lähesty käsin tai jaloin pyöriviä osia.** Pysyttele aina kaukana ruohonkeruuaukosta.
17) Älä nosta tai kuljeta ruohonleikkuria moottorin käynnissä oltaessa.
18) **Pysäytä moottori ja irrota sytytystulpan johto**:
– ennen mitä tahansa toimea leikkutason alla tai ennen jätteiden kerääjän puhdistamista;
– ennen ruohonleikkurin huoltoa, puhdistusta tai tarkistusta;
– jos osut vieraaseen esineeseen. Varmista ettei ruohonleikkuri ole vahingoittunut ja huolla mahdolliset vauriot ennen sen uudelleen käyttöä;
– mikäli ruohonleikkuri alkaa täristä oudosti (Etsi tärinän aiheuttaja välittömästi ja huolehdi tarpeellisten tarkastusten suorittamisesta erikoistuneessa huoltoliikkeessä).
19) **Pysäytä moottori**:
– joka kerta kun jätät ruohonleikkurin yksin. Sähkökäyntisen mallin kyseessä ollessa, poista myös avain;
– ennen polttoaineen lisäystä;
– joka kerta kun laitat tai poistat ruohonkeruusäkin;
– ennen kun säädät leikkuukorkeuden.
20) Vähennä kaasua ennen moottorin pysäyttämistä. Sulje polttoaineen syöttö työn päätyttyä moottorin käyttöohjekirjan selosteen mukaisesti.
21) Työn aikana, säilytä varren pituinen turvaetäisyys pyörivästä terästä.

D) HUOLTO JA SÄILYTYS

1) Varmista aina, että ruuvit ja mutterit ovat tiukasti kiinni, jotta leikkuri olisi aina turvallinen ja käyttövalmis. Säännöllinen huolto on ehdoton turvallisuudelle ja suoritustason ylläpidolle.
2) Älä koskaan jätä ruohonleikkuria suljettuun tilaan tyhjentämättä bensiinitankkia, koska bensiinistä vapautuvat höyryt saattavat päästä kosketukseen liekin, kipinän tai kuumuuden lähteen kanssa.
3) Anna moottorin jäähtyä ennen ruohonleikkurin siirtämistä mihin tahansa tilaan.
4) **Tulipalovaaran vähentämiseksi poista ruohonjätteet, lehdet tai ylimääräinen rasva moottorin, pakoputken, akun ja bensiinivaraston läheisyydestä**. Älä jätä täysinäisiä ruohonkeruusäkkejä sisätilaan.
5) Tarkasta usein kivisuojan ja ruohonkeruusäkin tila ja mahdollinen kuluminen ja vaurioituminen.
6) Tyhjennä bensiinitankki aina ulkona ja moottorin ollessa kylmä.
7) Käytä suojakäsineitä aina terää käsitellessäsi.
8) **Tarkista aina terän tasapaino ennen sen teroittamista**. Kaikki terää koskevat toimenpiteet (irrotus, teroitus, tasapainotus, uudelleenkiinnitys ja/tai vaihto) ovat vaativia toimenpiteitä, jotka vaativat oikeiden työkalujen käytön lisäksi erityispätevyyttä. Turvallisuuden vuoksi suosittelemme, että nämä toimenpiteet suoritetaan tähän erikoistuneissa keskuksissa.
9) **Turvallisuussyistä älä koskaan käytä konetta, jos siinä on kuluneita tai vioittuneita osia. Vaurioituneet osat täytyy vaihtaa, eikä koskaan korjata. Käytä vain alkuperäisiä varaosia. Alkuperäisistä laadultaan poikkeavat osat voivat vahingoittaa laitetta ja heikentää käyttäjän turvallisuutta.**

E) KULJETUS JA LIIKUTTAMINEN

1) Aina laitetta liikuteltaessa, nostettaessa, kuljetettaessa tai kallistettaessa, tulee:
– käyttää tukevia työkäsineitä;
– tarttua koneeseen kohdista, joista saadaan varma ote, koneen paino ja sen jakautuminen huomioiden;
– käyttää tarpeeksi monta henkilöä laitteen painon ja kuljetusvälineen tai sijoitus- tai noutopaikan huomioiden.
2) Kuljetuksen ajaksi kone on kiinnitettävä huolellisesti köysillä tai kettingeillä.

FI KÄYTTÖMÄÄRÄYKSET

Koskien moottoria ja akkua (jos mukana) lue niiden ohjekirjat.

1. KOKOONPANON TÄYDENNYS

HUOM - Laite voidaan toimittaa niin, että jotkut osat ovat valmiiksi asennettuina.

HUOMIO – Laitteen poisto pakkauksesta ja asennus tulee suorittaa tasaisella ja kiinteällä alustalla. Lisäksi tulee olla riittävästi tilaa laitteen ja pakkausten liikutteluun. Käytä aina sopivia välineitä pakkausten ja laitteen liikutteluun. Pakkausten hävitys on suoritettava voimassa olevia säännöksiä noudattaen.

1.1a **Tyyppi "I"**
Työnnä aukkoihin varren oikea (1) ja vasen (2) alaosa ja kiinnitä ne varusteisiin kuuluvilla ruuveilla.
Asenna yläosa (3) mukana olevien ruuvien (4) avulla ja huolehdi käynnistysköyden ohjausjousien (5) oikeasta asennosta.
Kiinnitä ohjainten johdot siteiden (6) avulla.

1.1b **Tyyppi "II"**
Laita kahvan oikeanpuoleinen (1) ja vasemmanpuoleinen (2) alaosa vastaaviin aukkoihin ja kiinnitä ne mukana toimitettavilla ruuveilla (3) ja prikoilla.
Aseta kahvan kahden alaosan (1) ja (2) päihin kaksi tappia (4)
Asenna yläosa (5) mukana olevien ruuvien (6) avulla ja huolehdi käynnistysköyden ohjausjousien (7) oikeasta asennosta.
Kiinnitä ohjainten johdot siteiden (8) avulla.

1.2 Yhdistä säkin molemmat sivupuolet (1) ja (2). Asenna säkin yläosa (3) kiinnittämällä kaikki kehystangot oikein.

1.3 **Ainoastaan mallit, joissa ei ole leikkuukorkeuden säätövipua.**
Pyörien kiinnittämiseksi seuraa annettuja ohjeita. Kiinnitä pyörät yhteen eri leikkauskorkeuksia varten annetuista aukoista, kiinnittäen tapin (1) pohjaan asti annetulla avaimella (2) ja laita pölykapseli (3) paikoilleen.

2. SÄÄDINTEN SELITYS

2.1 Kaasutus (jos varustettu) säädetään vivun avulla (1).
Vivun asennot on osoitettu sitä koskevassa laatassa.
Joihinkin malleihin on asennettu moottori, joka käy aina samalla nopeudella, ilman että kaasutinta tarvitaan (2).

2.2 Terän jarru toimii vivulla (1), joka tulee pitää vartta vasten käynnistyksessä ja ruohonleikkurin ollessa toiminnassa. Moottori pysähtyy, kun vipu vapautetaan.

2.3 Malleissa, joissa on itseveto, ruohonleikkuri etenee viemällä vivun (1) kohti kädensijaa. Ruohonleikkuri pysähtyy, kun vipu vapautetaan.

2.4 Ruohon leikkuukorkeus säädetään vivun (1) avulla.
Joissakin malleissa, poista pölykapseli (2) ja avaa tappi (3) annetulla avaimella (4); aseta pyörät haluttua leikkauskorkeutta vastaavaan aukkoon (5) ja lukitse tappi (3) avaimella (4).
Kaikki pyörät tulee säätää samalle korkeudelle.
SUORITA TOIMENPIDE LEIKKUUTERÄN OLLESSA TÄYSIN PYSÄHTYNEENÄ.

3. RUOHONLEIKKAUS

3.1 Nosta kivisuojaa ja kiinnitä säkki (1) oikein, kuvan osoittamalla tavalla.

3.2 Käynnistyksessä seuraa moottorin ohjekirjan neuvoja.
Vedä siis terän jarrun vipua (1) vartta vasten ja vedä voimakkaasti käynnistysköydestä (2).

3.3 Ruohokentästä tulee kauniimpi jos ajat ruohon aina saman korkuiseksi ja vuorotellen kahteen suuntaan.

3.4 Työn päätyttyä, vapauta jarrun vipu (1) ja irrota sytytystulpan suojus (2). ODOTA, ETTÄ TERÄ PYSÄHTYY, ennen minkään toimenpiteen suorittamista.

4. JOKAPÄIVÄINEN YLLÄPITO

TÄRKEÄÄ – Säännöllisesti ja huolellisesti suoritettu huolto on välttämätön koneen turvallisuuden ja oikean toiminnan takaamiseksi ja säilyttämiseksi.
Säilytä ruohonleikkuri kuivassa tilassa.

1) Käytä aina tukevia työkäsineitä suorittaessasi koneen puhdistus-, huolto- tai säätötoimenpiteitä.
2) Puhdista kone huolellisesti vedellä aina käytön jälkeen, poistaen alustan sisään kerääntyneet ruohon jäännökset ja muta, jotka kuivuessaan saattavat vaikeuttaa seuraavaa käynnistystä.
3) Mikäli joudutaan käsittelemään koneen takaosaa, tulee konetta kallistaa ainoastaan moottorin ohjekirjasessa esitetyltä sivulta, kirjasen ohjeiden mukaisesti.
4) Vältä bensiinin tippumista moottorin tai laitteen muoviosille etteivät ne vahingoittuisi ja puhdista välittömästi kaikki mahdolliset bensiinitahrat. Takuu ei kata bensiinin muoviosille aiheuttamia vahinkoja.

4.1 Terälle tehtävät toimenpiteet on aina parasta jättää erikoistuneiden huoltoliikkeiden suoritettaviksi, koska näillä on hallussaan asianmukaiset työvälineet.
Tässä laitteessa tulee käyttää teriä, joissa koodi:
81004341/3

Terissä tulee aina olla merkintä ⚠. Jatkuvan tuotekehityksen vuoksi nämä terät saatetaan ajan kuluessa vaihtaa uudenlaisiin, mutta terät pysyvät aina keskenään vaihtokelpoisina ja käyttöturvallisuuden kannalta samanarvoisina.
Asenna terä (2) paikalleen siten, että koodi ja merkintä tulevat maata kohti, kuvassa näkyvän työjärjestyksen mukaisesti.
Kiinnitä keskusruuvi (1) dynamometrisella avaimella, joka on kalibroitu arvoon 35-40 Nm.

5. YMPÄRISTÖNSUOJELU

Ympäristönsuojelun tulee olla keskeisellä sijalla käytettäessä laitetta.
– Vältä aiheuttamasta häiriötä naapureille.
– Noudata tarkasti paikallisia säädöksiä, koskien leikkausjätteiden hävitystä.
– Noudata tarkasti paikallisia säädöksiä, koskien pakkausten, öljyn, bensiinin, akkujen, suodattimien, kuluneiden osien tai minkä tahansa ongelmajätteen hävitystä. Näitä jätteitä ei saa heittää tavalliseen roskikseen vaan ne on kerättävä talteen erikseen ja vietävä niitä varten olevaan erilliseen jätteiden keräyspaikkaan, jossa niiden kierrätyksestä huolehditaan.
– Kun laite otetaan pois käytöstä älä hylkää sitä luontoon vaan vie se kaatopaikalle paikallisia säädöksiä noudattaen.

Minkä tahansa epäilyn tai ongelman ilmetessä, ota yhteys lähimpään Palvelupisteeseemme tai Jälleenmyyjään.

CS BEZPEČNOSTNÍ POKYNY
DODRŽUJTE VELMI DŮSLEDNĚ

A) ZÁKLADNÍ POUČENÍ

1) **Před prvním použitím sekačky si pečlivě prostudujte tento návod k použití**. Seznamte se s ovládáním sekačky a nacvičte si, jak okamžitě vypnout motor.
2) **Používejte sekačku výhradně k účelu, ke kterému je určena, to znamená k sečení a sběru trávy.** Jakékoliv jiné použití může být nebezpečné a může způsobit škody na osobách a/nebo věcech. Do nesprávného použití spadá (například, avšak nejenom):
– Převážení osob, dětí nebo zvířat na stroji;
– nechat se převážet strojem;
– používání stroje k tažení nebo tlačení nákladů;
– používání stroje pro sběr listí nebo sutě.
– používání stroje pro úpravu živých plotů nebo pro sekání netravnatých rostlin;
– používání stroje více než jednou osobou;
– aktivace nože na úsecích bez travnatého porostu.
3) Nedovolte nikdy, aby sekačku používaly děti anebo osoby, které nemají potřebné schopnosti k použití sekačky. V každém státě je třeba respektovat zákony, které určují minimální věk pro uživatele.
4) **Nepoužívejte stroj nikdy za těchto podmínek**:
– za přítomnosti osob, především dětí nebo zvířat v blízkosti sekačky;
– v případě, že jste požili léky nebo látky, které snižují pozornost a oslabují reflexní činnost.
5) Pamatujte si, že jako obsluha nesete plnou odpovědnost vůči ostatním osobám, které se zdržují v blízkém okolí pracovního prostoru, a za škody způsobené na předmětech ve vlastnictví jiných osob.

B) PŘÍPRAVA

1) **Během práce se sekačkou používejte pevnou uzavřenou obuv a kalhoty s dlouhými nohavicemi. Nikdy nezapínejte sekačku, pokud jste bosi nebo v otevřených sandálech**.
2) Než začnete sekat, vyčistěte sečenou plochu od pevných předmětů (např. kamenů, větví, drátů, apod.), které mohou být nožem sekačky zasaženy. Prudký náraz nože do pevné překážky může být příčinou poškození sekačky nebo motoru.
3) **POZOR: NEBEZPEČÍ! Benzín je hořlavina I. třídy**:
– palivo skladujte pouze v nádobách k tomuto použití určených;
– **pro doplňování paliva používejte nálevku, palivo doplňujte na volném nebo dobře větraném místě, při manipulaci s palivem zásadně nekuřte**;
– palivo doplňujte před nastartováním motoru, nesnímejte víčko palivové nádrže a nedoplňujte palivo za chodu motoru nebo je-li motor horký;
– rozlijete-li palivo, nepokoušejte se nastartovat motor, ale přesuňte sekačku na jiné místo a zabraňte možnosti vzniku požáru, dokud se rozlité palivo nevypaří a výpary se nerozptýlí;
– po dolití nádrže nezapomeňte našroubovat a pečlivě dotáhnout víčko nádrže i nádoby s palivem.
4) Nahraďte vadný tlumič výfuku.
5) **Před použitím stroje si ověřte jeho celkový stav, zvláště vzhled nožů, zkontrolujte, zda šrouby a nůž nejsou poškozené anebo opotřebované**. Nahraďte příslušné části sekací jednotky a poškozené nebo opotřebované šrouby pro dodržení správného vyvážení.
6) Než začnete sekat, nasaďte ochranná zařízení pro výstup (sběrací koš nebo ochranný kryt).

C) BĚHEM POUŽITÍ

1) Nenechávejte běžet motor v uzavřeném prostoru, kde se mohou nahromadit výfukové plyny obsahující jedovatý kysličník uhelnatý.
2) Sekačku používejte pouze za denního světla nebo za velmi dobrého umělého osvětlení.
3) Pokud je to možné, nepracujte se sekačkou ve vlhké trávě nebo za deště.
4) Zajistěte vždy dostatečnou oporu sekačky na nakloněných terénech.
5) Během sečení choďte, nikdy neběhejte, nevozte se a nenechte se sekačkou táhnout.
6) Pracujte se sekačkou vždy po vrstevnici, nikdy ne po spádnici.
7) Při změně směru sečení ve svahu buďte zvlášť opatrní.
8) **Nepoužívejte sekačku na svazích s větším sklonem než 20°**.
9) Dbejte zvýšené opatrnosti v okamžiku, kdy táhnete sekačku směrem k sobě.
10) Před přejížděním beztravnatých ploch, před nakláněním a přenášením sekačky vždy vypněte motor a počkejte, až do úplného zastavení nože.
11) Nespouštějte nikdy sekačku, jsou-li poškozeny nebo nesprávně nasazeny bezpečnostní kryty anebo bez sběracího koše a ochranného krytu.
12) Neprovádějte žádné úpravy motoru, nezvyšujte počet otáček nastavený výrobcem motoru.
13) U modelů s pohonem kol je nezbytné vypnout pohon kol před tím, než uvedete motor do chodu.
14) Při spouštění motoru buďte opatrní, ruce a nohy držte v bezpečné vzdálenosti od rotujících částí stroje.
15) Sekačku zapínejte na volné ploše bez překážek a vysoké trávy a nenaklánějte ji při startování motoru.
16) **Během sečení nepřibližujte ruce a nohy k rotujícímu noži a vyhazovacímu otvoru sekačky**.
17) Během chodu motoru sekačku nezdvihejte ani nepřenášejte.
18) **Vždy vypněte motor a sejměte kabelovou koncovku ze zapalovací svíčky, pokud**:
– budete provádět jakýkoliv zásah na skříni sekačky a před čištěním vyhazovacího kanálu;
– pokud budete provádět kontrolu, čištění anebo jakoukoliv práci na sekačce;
– po nárazu na cizí předmět ověřte případné škody na sekačce a proveďte patřičné opravy před opětovným použitím stroje;
– když sekačka začne vibrovat poruchovým způsobem (Okamžitě vyhledejte příčiny vibrací a zajistěte provedení potřebných kontrol ve Specializovaném středisku).
19) **Zastavte motor, pokud**:
– opouštíte sekačku (u modelů vybavených el. startérem vyjměte klíček zapalování);
– budete doplňovat palivo;
– budete vyprázdňovat a znovu nasazovat sběrací koš;
– budete seřizovat výšku sečení.
20) Před vypnutím motoru stáhněte plyn. Při ukončení práce se sekačkou zavřete přívod paliva, při této operaci postupujte podle návodu k obsluze motoru.
21) Během práce se sekačkou dodržujte bezpečnou vzdálenost od rotujícího nože, která je dána délkou rukojeti.

D) ÚDRŽBA A SKLADOVÁNÍ

1) Šrouby a matice udržujte stále dotažené. Kontrolujte technický stav sekačky, aby její provoz byl bezpečný. Pravidelná údržba je nutná, jak pro dodržení bezpečnosti, tak pro zachování správného výkonu a funkčnosti sekačky.
2) Neskladujte sekačku s palivem v nádrži uvnitř budovy, ve které mohou výpary dosáhnout plamen, jiskru nebo silný zdroj tepla.
3) Před uskladněním sekačky nechejte motor vychladnout na dobře větraném místě.
4) **Pro snížení nebezpečí požáru je třeba ze sekačky, zvláště pak z motoru, vyhazovacího kanálu, umístění baterie a místa uskladňování paliva odstranit zbytky posečené trávy, suché listí a přebytečné mazivo**. Posečenou trávu neuskladňujte v nádobách v uzavřené místnosti.
5) Pravidelně kontrolujte ochranný kryt a sběrací koš, nejsou-li poškozeny nebo opotřebovány.
6) Vypouštění paliva z nádrže provádějte venku. Před tím nechejte motor vychladnout.
7) Při demontáži a opětovné montáži nožů používejte vždy rukavice.
8) **Po naostření nože je nezbytné dodržet jeho správné vyvážení**. Všechny operace týkající se nože (demontáž, ostření, vyvážení, zpětná montáž a/nebo výměna) představují velice náročné práce, které vyžadují specifické znalosti a použití příslušných zařízení; z bezpečnostních důvodů je proto zapotřebí, aby byly pokaždé provedeny ve specializovaném středisku.
9) **Z bezpečnostních důvodů nikdy nepoužívejte stroj s opotřebovanými nebo poškozenými součástmi. Díly musí být vyměněny a nikdy nesmí být opravovány. Používejte jenom originální náhradní díly. Díly, které nemají stejnou kvalitu, mohou způsobit poškození stroje a ohrozit vaši bezpečnost.**

E) PŘEPRAVA A PŘESUN

1) Pokaždé, kdy je třeba přesunout, nadzvednout, přepravit nebo naklonit stroj, je nutné:
– použít pevné pracovní rukavice;
– uchopit stroj v místech, která umožňují bezpečné uchopení, a brát v potaz hmotnost stroje a její rozložení;
– zainteresovat potřebný počet osob, který odpovídá hmotnosti stroje a vlastnostem dopravního prostředku nebo místa, ve kterém dochází k jeho umístění nebo vyzvednutí.
2) Během přepravy náležitě zajistěte stroj lany nebo řetězy.

CS POKYNY K POUŽITÍ

Informace ohledně motoru a akumulátoru (je-li součástí) si přečtěte v příslušných návodech k použití.

1. SESTAVENÍ SEKAČKY

POZNÁMKA - Stroj může být dodán s některými součástmi již namontovanými.

UPOZORNĚNÍ - Rozbalení a dokončení montáže musí být provedeno na rovné a pevné ploše, s dostatečným prostorem pro manipulaci se strojem a s obaly, za použití vhodného nářadí.
Likvidace obalů musí proběhnout v souladu s platnými místními předpisy.

1.1a **Typ "I"**
Umístěte do otvorů chassis dolní část rukojeti (1) a upevněte ji pomocí šroubů (2) a tvarovaných kruhových podložek z vybavení.
Namontujte horní část (3) s použitím šroubů (4) z příslušenství a dbejte přitom na správné umístění vodícího spirály (5) startovacího lanka.
Připevněte lanovody použitím stahovacích pásek (6).

1.1b **Typ "II"**
Zasuňte do příslušných otvorů pravou (1) a levou (2) spodní část rukojeti a připevněte je šrouby (3) a podložkami z výbavy. Na konce obou spodních částí rukojeti (1) a (2) nasaďte krytky (4).
Namontujte horní část (5) s použitím šroubů (6) z příslušenství a dbejte přitom na správné umístění vodícího spirály (7) startovacího lanka.
Připevněte lanovody použitím stahovacích pásek (8).

1.2 Spojte navzájem oba vnější prvky (1) a (2) sběracího koše, potom namontujte horní část (3) a přesvědčte se, že všechny obvodové profily pevně zapadly.

1.3 **Jen pro modely bez regulačních páček pro výšku řezu.**
Při upevňování kol dodržujte uvedený postup. Upevněte kola do jednoho z otvorů připravených pro různé výšky sečení, dotáhněte na doraz kolík (1) klíčem (2) z dotace a následně nasaďte kryt kola (3).

2. POPIS OVLÁDÁNÍ

2.1 Plyn je řízený páčkou (1) (je-li namontována). Polohy této páčky jsou znázorněné na příslušném štítku.
Některé modely mají předem nastavené otáčky motoru a plynová páčka není u těchto typů potřebná (2).

2.2 Brzda nože je ovládána pákou (1), která musí být přitažená k rukojeti při startování a během provozu sekačky. Po uvolnění páky se motor okamžitě zastaví.

2.3 U modelů s pohonem dochází k posunu sekačky přitažením páky (1) k rukojeti. Po uvolnění páky se pohon vyřadí z činnosti.

2.4 Nastavení výšky sečení se provádí pomocí příslušných páček (1).
U některých modelů sejměte kryt kola (2) a odšroubujte kolík (3) klíčem (4) z dotace; umístěte kola do otvoru (5), který odpovídá požadované výšce sečení, a dotáhněte na doraz kolík (3) klíčem (4). Všechna čtyři kola musí být nastavena ve stejné výšce.
NASTAVOVÁNÍ VÝŠKY SEČENÍ PROVÁDĚJTE POUZE PŘI ZASTAVENÉM NOŽI.

3. SEČENÍ TRÁVY

3.1 Zvedněte ochranný kryt a nasaďte správně sběrací koš (1), jak je to znázorněno na obrázku.

3.2 Při startování se řiďte instrukcemi návodu k obsluze motoru, takže přitáhněte páku brzdy nože (1) k rukojeti a prudce zatáhněte za držadlo startovací šňůry (2).

3.3 Lepšího vzhledu posečeného trávníku dosáhnete, když plochu posečete při stejně nastavené výšce sečení ve dvou navzájem kolmých směrech.

3.4 Po dokončení práce uvolněte páku brzdy (1) a odpojte koncovku zapalovací svíčky (2). POČKEJTE, AŽ SE ZASTAVÍ NŮŽ, dříve než provedete jakoukoli manipulaci se sekačkou.

4. BĚŽNÁ ÚDRŽBA

DŮLEŽITÉ – Pravidelná a pečlivá údržba sekačky je nezbytná pro zachování výkonu a bezpečnosti stroje.
Skladujte sekačku na suchém místě.

1) Během práce na sekačce (čistění, údržby, seřizování) používejte pracovní rukavice.
2) Co nejdříve po skončení práce vyčistěte skříň sekačky vodou od nánosu posekané trávy a prachu. Pokud nános zaschne, může způsobit obtíže při následném použití sekačky.
3) Pokud potřebujete získat přístup ke spodní straně skříně sekačky, překlopte sekačku dozadu na rukojeti nebo tak, jak je popsáno v samostatné příručce k obsluze motoru.
4) Zabraňte rozlití benzínu na umělohmotné součásti motoru nebo stroje, abyste zamezili jejich poškození, a v případě, že k němu dojde, okamžitě očistěte každou stopu po rozlitém benzínu. Záruka se nevztahuje na poškození umělohmotných součástí způsobená benzínem.

4.1 Každý zásah na noži je vhodné nechat provést ve Specializovaném středisku, které má k dispozici vhodná zařízení.
Na tomto stroji se počítá s použitím nožů označených kódem:
81004341/3

Nože musí být vždy označeny ⚠. Vzhledem k vývoji výrobku by mohly být uvedené nože časem vyměněny za jiné s obdobnými vlastnostmi, vzájemné zaměnitelné a s bezpečným použitím.
Proveďte zpětnou montáž nože (2) s kódem a označením obrácenými směrem k terénu, podle postupu uvedeného na obrázku.
Dotáhněte centrální šroub (1) momentovým klíčem, nastaveným na 35-40 Nm.

5. OCHRANA ŽIVOTNÍHO PROSTŘEDÍ

Ochrana životního prostředí musí představovat významný a prioritní aspekt použití stroje ve prospěch občanského spolužití a prostředí, v němž žijeme.
– Vyvarujte se toho, abyste byli rušivým prvkem ve vztahu s vašimi sousedy.
– Pečlivě sledujte místní předpisy týkající se likvidace materiálu vzniklého řezáním.
– Důkladně dodržujte místní normy pro likvidaci obalů, olejů, benzinu, akumulátorů, filtrů, opotřebených součástí nebo jakéhokoli prvku se silným dopadem na životní prostředí; tyto odpadky nesmí být odhozeny do běžného odpadu, ale musí být odděleny a odevzdány do příslušných sběrných středisek, která zajistí recyklaci materiálů.
– Při vyřazení stroje z provozu jej nenechávejte volně v přírodě, ale obraťte se na sběrné středisko v souladu s platnými místními předpisy.

V případě jakýchkoli nejasností či problémů neváhejte a kontaktujte nejbližší Autorizovaný servis nebo Vašeho prodejce.

PL ZASADY BEZPIECZEŃSTWA

BEZWZGL DNIE PRZESTRZEGAĆ NINIEJSZE INSTRUKCJE

A) PODSTAWOWE ZASADY BEZPIECZEŃSTWA

1) **Przeczytać uważnie instrukcje obsługi**. Zapoznać się dokładnie z systemem sterowania i właściwym sposobem użytkowania niniejszego urządzenia. Nauczyć się szybko zatrzymać silnik kosiarki.
2) **Używać kosiarkę wyłącznie w celu, do którego jest ona przeznaczona, tzn. do koszenia i zbierania pokosu z trawnika**. Jakiekolwiek inne zastosowanie może okazać się niebezpieczne lub uszkodzić kosiarkę. Stanowią niewłaściwe użycie maszyny (czynności podane przykładowo, ale nie tylko):
– używanie kosiarki do przewożenia osób, dzieci, zwierząt;
– być przewożonym przez kosiarkę;
– używanie maszyny do holowania lub popychania ciężarów;
– używanie maszyny do zbierania liści lub gruzu;
– używanie maszyny do regulowania wysokości krzewów lub do ścinania roślinności, która nie jest rodzaju trawistego;
– używanie maszyny jednocześnie przez więcej niż jedną osobę;
– używanie noża na odcinkach pozbawionych trawy.
3) Kosiarka nie może być obsługiwana przez dzieci oraz osoby, które nie zapoznały się z niniejszą instrukcją. Miejscowe przepisy prawne mogą określić najniższą granicę wieku dla użytkowników.
4) **Nigdy nie używać kosiarki**:
– kiedy osoby (zwłaszcza dzieci) lub zwierzęta znajdują się w pobliżu;
– jeśli użytkownik jest pod wpływem leków lub innych środków, które mogą mieć negatywny wpływ na koncentrację lub spowolnić jego odruchy.
5) Należy pamiętać, że użytkownik ponosi wszelką odpowiedzialność za bezpieczeństwo osób trzecich oraz ich posiadłości.

B) PRZYGOTOWANIE DO PRACY

1) **Do koszenia należy zakładać pełne obuwie i długie spodnie. Nie uruchamiać urządzenia bez obuwia lub w sandałach**.
2) Przed przystąpieniem do pracy usunąć z trawnika wszelkie ciała obce, które mogłyby zostać wyrzucone przez kosiarkę lub uszkodzić noże i silnik (kamienie, gałęzie, druty, kości itp.).
3) **UWAGA: NIEBEZPIECZEŃSTWO! Benzyna jest płynem łatwopalnym**.
– przechowywać benzynę wyłącznie w pojemnikach do tego przeznaczonych;
– **zbiornik paliwa napełniać używając lejek. Czynność wykonywać wyłącznie na otwartej przestrzeni. Nigdy nie palić kiedy używa się benzynę**;
– dolewać paliwo przed uruchomieniem silnika; nie dodawać benzyny i nie wyjmować zakrętki zbiornika gdy silnik jest uruchomiony lub kiedy jest nagrzany;
– w przypadku rozlania benzyny nie uruchamiać silnika lecz przenieść kosiarkę w czyste miejsce i aby uniknąć ryzyko pożaru, odczekać aż rozlane paliwo odparuje.
– nałożyć i dokładnie zakręcić korki baku i pojemnika benzyny;
4) Wymienić uszkodzone tłumiki
5) **Przed użyciem dokonać dokładnych oględzin urządzenia, a w szczególności noża tnącego oraz śruby mocującej ostrze, sprawdzić czy nie zostały one zużyte lub uszkodzone**. Wymienić w całości ostrza i uszkodzone lub zużyte śruby, aby zapewnić ich prawidłowe wyważenie.
6) Przed rozpoczęciem pracy zamontować przeciwkamienne osłony zbiornika ściętej trawy.

C) UŻYTKOWANIE

1) Nie uruchamiać silnika w pomieszczeniach zamkniętych, gdzie mogą się zbierać niebezpieczne spaliny tlenku węgla.
2) Wykonywać pracę wyłącznie przy świetle dziennym lub dobrym oświetleniu sztucznym.
3) Jeśli to możliwe, nie kosić mokrej trawy.
4) Podczas koszenia na zboczach znaleźć sobie zawsze punkt oparcia.
5) Nigdy nie biegać, prowadzić kosiarkę spokojnie; nie pozwolić, aby kosiarka ciągnęła za sobą użytkownika.
6) Kosić tylko i wyłącznie wzdłuż zbocza, nigdy z góry do dołu lub z dołu do góry.
7) Zachować szczególną ostrożność podczas zmiany kierunku koszenia na zboczu.
8) **Nie kosić trawy na zboczach, których kąt nachylenia przekracza 20°**.
9) Zachować szczególną ostrożność podczas przyciągania kosiarki we własnym kierunku.
10) Zatrzymać noże, jeśli kosiarka musi być przechylona w trakcie przenoszenia, przy przechodzeniu przez powierzchnie bez trawy lub kiedy kosiarka jest przenoszona z lub do strefy, która musi być skoszona.
11) Nie pracować kosiarką z uszkodzonymi osłonami oraz bez zamontowanego pojemnika na ściętą trawę lub bez zamontowanej osłony przeciwkamiennej.
12) Nie zmieniać ustawień silnika i nie pracować na zbyt szybkich obrotach.
13) W modelach samobieżnych przed uruchomieniem silnika zwolnić dźwignię włączenia napędu.
14) Ostrożnie uruchomić silnik wg podanych instrukcji, trzymając stopy z dala od noży kosiarki.
15) Nie przechylać kosiarki podczas jej uruchamiania. Uruchamiać silnik na równej powierzchni, gdzie nie znajdują się przeszkody, ciała obce lub wysoka trawa.
16) **Nie przybliżać rąk i stóp w stronę wirujących elementów kosiarki**. Trzymać je zawsze daleko od otworu wyładowywania trawy.
17) Nie podnosić ani nie przenosić kosiarki kiedy silnik jest uruchomiony.
18) **Zatrzymać silnik i odłączyć przewód świecy zapłonowej**:
– przed przystąpieniem do wszelkich robót od strony wewnętrznej korpusu kosiarki lub oczyszczaniem kanału wyładowywania trawy;
– przed kontrolą, czyszczeniem lub dokonaniem prac konserwacyjnych;
– po uderzeniu o twardy przedmiot. Sprawdzić czy urządzenie zostało uszkodzone i dokonać, w razie potrzeby, napraw przed powtórnym uruchomieniem urządzenia i przystąpieniem do jego użytkowania;
– jeśli kosiarka zacznie drgać w nieprawidłowy sposób (Poszukiwać natychmiast przyczyn drgań i zadbać o wykonanie koniecznego przeglądu w Specjalistycznym serwisie).
19) **Wyłączyć silnik**:
– za każdym razem kiedy kosiarka jest pozostawiona bez dozoru. W modelach z napędem elektrycznym wyciągnąć także kluczyk ze stacyjki;
– przed tankowaniem paliwa;
– podczas zdejmowania lub montowania pojemnika na ściętą trawę;
– przed regulacją wysokości koszenia.
20) Zmniejszyć gaz przed zatrzymaniem silnika: Po zakończonej pracy zamknąć dopływ paliwa, postępując wg instrukcji obsługi silnika.
21) Podczas pracy zachować zawsze bezpieczną odległość od wirującego noża, równą długości uchwytu kosiarki.

D) KONSERWACJA I PRZECHOWYWANIE

1) Regularnie sprawdzać prawidłowość dokręcenia śruby i nakrętek kosiarki tak, aby zapewnić bezpieczne działanie. Regularna kontrola stanu technicznego kosiarki jest warunkiem zachowania bezpieczeństwa oraz wydajności urządzenia.
2) Nie pozostawiać urządzenia ze zbiornikiem wypełnionym benzyną w pomieszczeniu, gdzie opary benzyny mogłyby zetknąć się z płomieniem lub iskrą.
3) Przed wprowadzeniem urządzenia do jakiegokolwiek pomieszczenia odczekać, aż silnik się ochłodzi.
4) **W celu zmniejszenia ryzyka pożaru dbać o to, aby w silniku, tłumiku, akumulatorze oraz pomieszczeniu, w którym przechowywana jest benzyna nie znajdowały się pozostałości trawy, liści lub nadmiar oleju**. Należy zawsze opróżnić worek na ściętą trawę i nie pozostawiać zbiorników z pokosem wewnątrz pomieszczeń.
5) Kontrolować często stan techniczny osłony przeciwkamiennej oraz pojemnika na ściętą trawę, sprawdzać stopień ich zużycia lub uszkodzenia.
6) Jeśli zaistnieje potrzeba opróżnienia zbiornika, należy dokonać tego na otwartej przestrzeni oraz kiedy silnik jest zimny.
7) Podczas montowania i zdejmowania noża używać rękawice robocze.
8) **Po naostrzeniu noża zadbać o poprawne jego wyważenie**. Wszystkie czynności dotyczące noża (demontaż, ostrzenie, wyważenie, ponowne zmontowanie i/lub wymiana) są pracami odpowiedzialnymi, które wymagają odpowiedniej znajomości oprócz użycia odpowiedniego sprzętu; ze względów bezpieczeństwa, należy wykonywać je zawsze w specjalistycznym serwisie obsługi.
9) **Ze względów bezpieczeństwa, nigdy nie używać maszyny, gdy jego części są zużyte lub uszkodzone. Części składowe muszą być wymieniane, a nie naprawiane. Należy stosować wyłącznie oryginalne części zamienne. Części zamienne o nieodpowiedniej jakości mogą uszkodzić urządzenie lub stanowić zagrożenie dla waszego bezpieczeństwa.**

E) TRANSPORT I PRZEMIESZCZANIE

1) W każdym przypadku potrzeby przestawienia, podnoszenia przenoszenia lub przechylenia maszyny, należy:
– założyć grube robocze rękawice;
– ująć maszynę w miejscach pozwalających na bezpieczny uchwyt mając na uwadze ciężar i jego rozmieszczenie;
– zaangażować ilość osób adekwatną do ciężaru maszyny oraz rodzaju środka transportu i miejsca, w które maszyna musi zostać przestawiona lub przemieszczona.
2) Podczas transprtu, odpowiednio zabezpieczyć maszynę za pomocą lin lub łańcuchów.

PL ZASADY OBSŁUGI

Dla silnika i akumulatora (jeżeli jest przewidziany) przeczytać odpowiednie instrukcje obsługi.

1. MONTAŻ KOSIARKI

UWAGA - Maszyna może być dostarczona z niektórymi komponentami już zamontowanymi.

UWAGA – Rozpakowanie i dokończenie montażu musi być wykonane na równym i twardym podłożu, z wystarczającą przestrzenią na poruszanie maszyny i zdjęcie opakowania, korzystając zawsze z odpowiednich przyrządów.
Usuwanie opakowania musi być przeprowadzane zgodnie z aktualnymi lokalnymi przepisami.

1.1a Model "I"
Wsunąć do odpowiednich otworów w korpusie kosiarki dolną część uchwytu (1) oraz przykręcić ją śrubami (2) i obrobionymi podkładkami dostarczonymi w zestawie.
Zamontować górną część (3) za pomocą łączników gwintowych (4) dostarczonych w zestawie, umieszczając w poprawny sposób sprężynę (5) linki rozrusznika.
Zamocować przewody sterowania stosując do tego zaciski (6).

1.1b Model "II"
Wsunąć do odpowiednich otworów części dolne: prawą (1) i lewą (2) uchwytu i przymocować je śrubami (3) i obrobionymi podkładkami z wyposażenia. Założyć dwa korki (4) na końcówkach dwóch dolnych części uchwytu (1) i (2).
Zamontować górną część (5) za pomocą łączników gwintowych (6) dostarczonych w zestawie, umieszczając w poprawny sposób sprężynę (7) linki rozrusznika.
Zamocować przewody sterowania stosując do tego zaciski (8).

1.2 Połączyć między sobą dwie boczne części (1) i (2) worka, a następnie zamocować górną część (3), zaczepiając w odpowiedni sposób wszystkie kształtowane części obudowy.

1.3 Tylko do modeli bez dźwigni regulacji wysokości cięcia.
W celu przymocowania kół, przestrzegać wskazanej kolejności. Umocować koła do jednego z otworów przystosowanych do różnych wysokości cięcia, zamykając do końca sworzeń (1) kluczem (2) z wyposażenia, a więc zastosować pokrywę tarczy (3).

2. ELEMENTY STEROWANIA

2.1 W modelach wyposażonych w dźwignię gazu prędkość obrotowa silnika jest regulowana za pomocą dźwigni (1). Odpowiednie położenia dźwigni zobrazowano na ich osłonach. W niektórych modelach obroty silnika ustawiono na jednakowym poziomie bez możliwości regulacji. W tych modelach zastosowano motor stały (2).

2.2 Hamulec noża jest sterowany dźwignią (1). Podczas uruchamiania silnika oraz podczas pracy dociągnąć dźwignię do uchwytu górnego. Zwolnienie dźwigni powoduje zatrzymanie silnika.

2.3 W modelach z napędem posuwanie się kosiarki następuje poprzez przyciągnięcie dźwigni (1) w stronę uchwytu. Zwolnienie dźwigni powoduje wyłączenie napędu.

2.4 Regulacji wysokości koszenia dokonuje się za pomocą odpowiednich dźwigni (1). W niektórych modelach, usunąć pokrywę tarczy (2) i odkręcić sworzeń (3) kluczem (4) z wyposażenia; umieścić koła w otworze (5) odpowiednim do wymaganej wysokości cięcia i zamknąć do końca sworzeń (3) kluczem (4). Wszystkie cztery koła muszą być zamontowane na tej samej wysokości. CZYNNOŚĆ TĘ NALEŻY WYKONAĆ PO ZATRZYMANIU NOŻA

3. KOSZENIE TRAWNIKA

3.1 Podnieść osłonę i umocować prawidłowo pojemnik (1) jak wskazuje rysunek.

3.2 W celu uruchomienia silnika należy postępować zgodnie ze wskazówkami zawartymi w podręczniku obsługi, tj. przyciągnąć dźwignię hamulca noża (1) w kierunku uchwytu i pociągnąć energicznie za uchwyt linki rozrusznika (2).

3.3 Najlepsze rezultaty uzyskujemy kosząc trawnik na jednakowej wysokości oraz na przemian w obu kierunkach.

3.4 Po zakończonej pracy zwolnić dźwignię hamulca (1) oraz odłączyć nasadkę ze świecy zapłonowej (2).
Przed jakimkolwiek użyciem kosiarki ODCZEKAĆ AŻ DO CAŁKOWITEGO ZATRZYMANIA SIĘ NOŻA.

4. OBSŁUGA CODZIENNA KOSIARKI

WAZNE – Regularny i dokladny przeglad jest niezbedny do utrzymania w czasie poziomu bezpieczenstwa i pierwotnej wydajnosci maszyny.
Przechowywać kosiarkę w suchym miejscu.

1) Ubrac grube robocze rekawice przed kazda czynnoscia czyszczenia , przegladu lub regulacji maszyny.
2) Po kazdym scinaniu, maszyne nalezy umyc dokladnie woda, usunac resztki trawy i ziemi, które zebraly sie wewnatrz podwozia, aby uniknac, ze po zeschnieciu sie utrudnia one ponowny rozruch.
3) W wypadku, gdyby okazalo sie potrzebne dojscie do dolnej czesci maszyny, przechylic ja wylacznie ze strony wskazanej w karcie silnika, stosujac odpowiednie instrukcje.
4) Unikać rozlania benzyny na plastikowe części silnika lub maszyny celem zapobieżenia ich zniszczenia, a ewntualny ślad wylanej benzyny natychmiat usunąć. Gwarancja nie pokrywa uszkodzeń części plastikowych spowodowanych kontaktem z benzyną.

4.1 Każda interwencja dotycząca noża musi być wykonana w serwisie specjalistycznym, który posiada urządzenia najbardziej odpowiednie.
W tej maszynie przewidziane jest użycie noży mających kod:
81004341/3

Noże muszą być zawsze oznaczone ⚠. Biorąc pod uwage ewolucję produktu, wyżej wymienione noże mogą być zastąpione z czasem przez inne, o analogicznych cechach zamienności i bezpieczeństwie funkcjonowania.
Zamontować ponownie nóż (2) z kodem i oznakowaniem zwróconymi w stronę podłoża, postępując według kolejności wskazanej na rysunku.
Przykręcić środkową śrubę (1), używając do tego klucza dynamometrycznego, wykalibrowanego na 35-40 Nm.

5. OCHRONA ŚRODOWISKA

Ochrona środowiska musi być ważnym i priorytetowym czynnikiem podczas użycia maszyny, dla dobra społeczeństwa i środowiska w którym żyjemy.
- Unikać sytuacji, w której staje się ona elementem zakłócającym w stosunku do otoczenia.
- Przestrzegać skrupulatnie lokalnych przepisów dotyczących usuwania materiału pozostałego po cięciu.
- Przestrzegać skrupulatnie lokalnych przepisów dotyczących usuwania opakowań, olejów, benzyny, akumulatorów, filtrów, zniszczonych części czy jakichkolwiek innych elementów zanieczyszczających środowisko; odpady te nie mogą być wyrzucane do śmieci, ale muszą być rozdzielone i składowane w odpowiednich punktach selektywnego gromadzenia odpadów, które przeprowadzą utylizację tych materiałów.
- Po ostatecznym zaniechaniu używania maszyny, nie porzucać jej w środowisku, lecz zwrócić się do punktu selektywnego gromadzenia odpadów, zgodnie z obowiązującymi, lokalnymi przepisami.

W przypadku jakichkolwiek wątpliwości lub jakiegokolwiek problemu należy zwrócić się do najbliższego Biura Obsługi lub Punktu Sprzedaży.

HU BIZTONSÁGI ELŐÍRÁSOK
KÉRJÜK BETARTANI

A) ÁLTALÁNOS UTASÍTÁSOK

1) **Olvassa el gondosan az utasítást.** Ismerje meg a kezelőszerveket, sajátítsa el e gép kezelését. Tanulja meg a motor gyors leállítását.
2) **A fűnyírót csak rendeltetésének megfelelően használja a-az fűnyírásra és összegyűjtésre**. Bármely más felhasználás veszélyes lehet és károsíthatja a gépet is. Helytelen használatnak minősülnek az alábbiak (példaként és nem kizárólagosan):
– személyt, gyermekeket vagy állatokat a gépen szállítani,
– felállni a gépre,
– a géppel egyéb terhet ráhelyezni vagy vontatni,
– a gép használata lomb vagy törmelék összegyűjtésére.
– sövények nyírására alkalmazni a gépet, vagy egyéb nem fű nyírására alkalmazni a berendezést,
– egy személynél többen alkalmazni a gépet,
– a vágókés működtetése a nem füves szakaszokon.
3) Tilos gyerekre bízni a fűnyírógép használatát, illetve olyan személyre, aki nem ismeri a gép kezelési útmutatóját.
A helyi törvényrendelet szabályozhatja a szükséges minimális életkort.
4) **Soha ne használja a fűnyírót**:
– más személyek, főleg gyermekek jelenlétében, illetve állatok közelében
– ha gyógyszer, vagy más olyan szer hatása alatt áll, mely csökkenti figyelmét, vagy reakciókészségét
5) Gondoljon arra, hogy a gép kezelője felelős a más személyeken bekövetkező balesetekért,vagy pedig azok tulajdonában keletkező károkért.

B) MUNKAVÉGZÉS ELŐTTI MŰVELETEK

1) **Fűnyírás közben viseljen zárt lábbelit és hosszúnadrágot. Tilos a fűnyíró lábbeli nélküli vagy nyitott szandálban való használata**.
2) Ellenőrizze alaposan a munkaterületet, és szedje össze mindazt (kődarabok, gallyak, drótdarabok, csontok stb.) amit a gép a kidobó nyíláson kidobhat, vagy a vágó egységet illetve a motort károsíthatja.
3) **VIGYÁZAT VESZÉLY! A benzin tűzveszélyes**.
– Benzint csak az arra a célra készült tartályban tároljon.
– **mindakkor amikor a benzinnel foglalkozik ne dohányozzon.**
– Az üzemanyagot mindig a motor indítása előtt töltse a gépbe. Járó vagy meleg motornál ne nyissa ki a tanksapkát és ne töltsön üzemanyagot.
– Ha a benzin a tankolásnál kifolyt, ne indítsa a motort addig míg le nem törölte a gépről, valamint kerülje az olyan eszközök használatát, mely tüzet okozhat.
– Tankolás után a tanksapkát gondosan tegye vissza a helyére és alaposan húzza meg.
4) A sérült kipufogót cserélje ki.
5) **Használat előtt ellenőrizze le az egész gépet, főleg a fűnyírókést és bizonyosodjon meg, hogy a csavarok és a nyíróblokk nincs-e elkopva, megrongálódva**. Az elhasznált kést és a megrongálódott csavarokat mindig együtt cserélje ki az egyensúly megtartása végett.
6) A munka megkezdése előtt szerelje fel a kidobáshárítót (zsákot vagy fűgyűjtőt).

C) HASZNÁLAT KÖZBEN

1) A belsőégésű motort nem szabad zárt térben működtetni a szénmonoxid mérgezés veszélye miatt.
2) Dolgozzon napfénynél vagy megfelelő mesterséges fénynél
3) Kerülje a vizes füvön végzendő munkát.
4) Lejtős területen bizonyosodjon meg, hogy a gép a talajon stabilan helyezkedjen el.
5) Munka közben soha ne szaladjon csak lépkedjen, ne húzassa magát a fűnyírógéppel.
6) Lejtőn mindig keresztbe nyírjon, sohasem le és fel.
7) Vigyázzon amikor a lejtőn irányt változtat.
8) **Ne nyírjon 20 foktól lejtősebb területen**.
9) Vigyázni kell, mikor saját maga felé húzza a fűnyírót.
10) Állítsa meg a kést, ha a fűnyírót meg kell emelni elmozdítás végett, vagy át kell vinni nem füves területen, vagy amikor a gépet a nyírásra kerülő területre vagy területről kell vinni.
11) Ne működtesse a fűnyírót megrongálódott védőrészekkel, gyüjtőzsák vagy kidobáshárító nélkül.
12) Ne változtasson a gép alapbeállításán, különös tekintettel a motor fordulatszámára.
13) Kerékmeghajtású gépeknél indítás előtt kapcsolja ki a hajtóművet.
14) Elővigyázattal kell a motort beindítani és vigyázni kell hogy lábát távol tartsa a nyírókéstől.
15) Indítás közben ne döntse meg a gépet, kivéve ha az elengedhetetlen, de abban az esetben is csak a gép kezelővel ellentétes oldalát. Az indítást sík területen végezze, ahol nem található akadály vagy magas fű.
16) **Kezével és lábával ne közeledjen soha a forgó részekhez**. Tartózkodjon távol a kidobónyílástól.
17) Működő motorral ne emelje fel és ne vigye más helyre a fűnyírót.
18) **Állítsa le a motort és húzza ki a hálózati elektromos kábelt**:
– mielőtt bármilyen műveletet végezne a vágótárcsa alatt, vagy a kiürítő rész tisztítása előtt
– a fűnyíró tisztítása, ellenőrzése alatt
– idegen test hozzáütődésekor. Ellenőrizze le, hogy történt-e kár, rongálódás a fűnyírón, és végezze el a szükséges javításokat mielőtt újból használatba kerülne a gép;
– ha a fűnyíró rendellenesen vibrálni kezd (Azonnal derítse ki a vibrálás okát, és küszöbölje ki, illetve keressen fel egy erre megfelelő szervízt).
19) **Állítsák le a motort**:
– Mindakkor amikor ellenőrzés nélkül hagyja, az elektromos típusúaknál a kulcsot is húzza ki.
– Mielőtt a gépet üzemanyaggal feltöltené.
– Amikor gyűjtőzsákot leveszi vagy újra felteszi.
– Mielőtt beállítaná a nyírás magasságát.
20) Mielőtt a motort leállítaná csökkentse a gázt. A munka befejezése után az üzemanyagcsapot el kell zárni az utasításban írtak alapján.
21) Munka közben tartsa be a biztonsági távolságot a forgó késektől, ami a nyél hosszúságától függ.

D) KARBANTARTÁS ÉS TÁROLÁS

1) Ellenőrizze a csavarok, stiftek, anyák épségét és rögzítettségét a gép biztonságos működése érdekében. Fontos a folyamatos, alapos karbantartás a gép élettartama és biztonságos működése érdekében.
2) A tűzveszély elkerülése érdekében a fűnyírót ne raktározza benzinnel tele tartállyal olyan zárt helyen ahol a benzingőztől tűztér közelében begyulladhatna.
3) Meleg motorral ne állítsa a fűnyírót zárt helyre.
4) **A tűzveszély elkerülése érdekében a kipufogót, akkumulátort tartsa tisztán különösen zsír, olajszennyeződésektől és a fűnyírót mindig fűmaradéktól mentes fűgyűjtővel raktározza**.
5) Ellenőrizze le gyakran a kidobáshárítót és a fűgyüjtőzsákot, bizonyosodjon meg az épségéről és használhatóságáról.
6) Amennyiben az üzemanyagtartályt le kell ürítenie ezt hideg motor mellett és a szabadban végezze.
7) A kés be és kiszerelésekor használjon védőkesztyűt.
8) **A kés élezése után ellenőrizze annak kiegyensúlyozottságát is**. Valamennyi a késsel kapcsolatos művelet (leszerelés, élezés, egyensúlybahozás, visszaszerelés és/vagy csere) felelősségteljes munka, mely különleges ismeretet igényel a megfelelő szerszámok használatán túl. Biztonsági okokból ezeket a műveleteket csak szakszervizben lehet végezni.
9) **Biztonsági okokból a gépet soha ne használja elkopott vagy megrongálódott alkatrészekkel. A sérült alkatrészeket ne javítsa, hanem eredeti gyári új alkatrészekre cserélje le. Csak eredeti cserealkatrészeket használjon. A minőségileg nem megfelelő alkatrészek károsíthatják a gépet, és az Ön biztonságát is veszélyeztetik.**

E) SZÁLLÍTÁS ÉS MOZGATÁS

1) Minden alkalommal, amikor a gépet felemelni, mozgatni, szállítani vagy dönteni kell:
– viseljen vastag munkavédelmi kesztyűt;
– a gépet úgy fogja meg, hogy annak súlyát és súlyának eloszlását figyelembe véve biztos fogást találjon;
– a gép súlyának és a szállítóeszköz, valamint azon hely jellemzőinek megfelelő számú személy közreműködése szükséges, ahol a gép elhelyezésre kerül, vagy ahonnan elvitelre kerül.
2) A gép szállításakor mindig ügyeljen a helyes rögzítésre kötelekkel vagy láncokkal.

HU HASZNÁLATI SZABÁLYOK

A motort és az akkumulátort (ha van) illetően olvassa el a kézikönyvet

1. A GÉP ÖSSZEÁLLÍTÁSÁNAK MENETE

MEGJEGYZÉS - A gép néhány már összeszerelt alkatrésszel kerülhet leszállításra.

FIGYELEM – A gép kicsomagolását és összeszerelését szilárd, sík felületen kell végezni, továbbá elegendő helyet kell biztosítani a gép és a csomagolás mozgatásához a megfelelő szerszámok alkalmazásával.
A csomagolóanyagok selejtezését mindig a helyi hatályos előírásoknak megfelelően kell elvégezni.

1.1a **"I" típus**
Illessze az alváz furataiba a kar (1) alsó részét és rögzítse a csavarokkal (2) valamint a tartozékok között lévő formára vágott csavaralátétekkel.
Szerelje fel a felső részt (3) a mellékelt csavarkészlet (4) segítségével ügyelve arra, hogy a gyújtókábel irányító spirálja (5) megfelelő helyzetben legyen.
Rögzítse a vezérlők kábeleit a kábelrögzítők (6) segítségével.

1.1b **"II" típus**
Illessze a nyílásokba a markolat jobb (1) és bal (2) alsó részét, és rögzítse a tartozékok között található csavarokkal (3) és csavaralátétekkel. Helyezze fel a dugókat (4) a markolat két (1) és (2) alsó részének végére.
Szerelje fel a felső részt (5) a mellékelt csavarkészlet (6) segítségével ügyelve arra, hogy a gyújtókábel irányító spirálja (7) megfelelő helyzetben legyen.
Rögzítse a vezérlők kábeleit a kábelrögzítők (8) segítségével.

1.2 Kapcsolja össze a zsák két oldalsó részét (1) és (2) majd pedig helyezze fel a felső részt (3) úgy, hogy minden külső elemet megfelelően összeilleszt.

1.3 **Csak nyírási magasság szabályozó kar nélküli modellekhez.**
A kerekek rögzítéséhez, kövesse a feltüntetett sorrendet. Rögzítse a kerekeket a különböző vágásmagasságokhoz kialakított nyílások egyikébe, és a készletben található kulccsal (2) komplett módon rögzítse a csapot (1), ezt követően pedig helyezze fel a tárcsafedőt (3)

2. A KEZELÉS LEÍRÁSA

2.1 A motor fordulatszámát az (1) gázkarral (ha van) kell változtatni. A gázkar helyzete fel van tüntetve a címkén.
Egyes típusoknál a gázkar hiányzik. Ezeknél a típusoknál a gép állandó motorfordulattal dolgozik (2).

2.2 A késfék az (1) jelű karral működtethető. A munkavégzés alatt a kart folyamatosan behúzva kell tartani. Amint a kart elengedi a motor azonnal leáll.

2.3 A kerékmeghajtással rendelkező modelleknél a fűnyíró hajtása a kar (1) fogantyú felé tolásával történik.
A fűnyíró hajtása a kar kiengedésével kikapcsol.

2.4 A vágásmagasság a megfelelő állítókarok (1) segítségével történik. Egyes modelleken, távolítsa el a tárcsafedőt (2) és csavarozza ki a csapot (3) a készletben található kulccsal (4), majd helyezze a kerekeket a kívánt vágásmagasságnak megfelelő nyílásba (5), ezt követően pedig a kulcs (4) segítségével komplett módon rögzítse a csapot (3). Mind a négy kereket ugyanarra a magasságra kell állítani. ÁLLÓ KÉSSEL VÉGEZZE A MŰVELETET.

3. A FŰNYÍRÁS

3.1 Emelje fel a védőlemezt és akassza fel a fűnyíróra a fűgyűjtőt (1) az ábra szerint.

3.2 A motor indítása előtt olvassa el a motor gépkönyvét. A motort csak akkor indíthatja el ha az a megfelelő szintig olajjal fel van töltve. Indításkor először az (1) késfékkart húzza be, majd a berántózsinór segítségével indítson (2).

3.3 A nyírt felület szebb lesz, ha ugyanolyan magasságban de két irányban történik a nyírás.

3.4 A munka befejezésekor a kék kart (1) el kell engedni. Azután a gyújtógyertyáról a (2) kábelt le kell húzni.
CSAK MIUTÁN A KÉS MEGÁLLT, akkor szabad a gépen további műveletet végezni.

4. A GÉP KARBANTARTÁSA

FONTOS – Az időszakosan elvégzett gondos karbantartás elengedhetetlen ahhoz, hogy a gép eredeti biztonsági szintjét és teljesítményét hosszú időn keresztül megőrizze. A fűnyírót tiszta állapotban, száraz helyen kell tárolni.

1) A gép tisztítása, karbantartása vagy beállítása előtt vegyen fel vastag munkavédelmi kesztyűt.
2) Minden fűnyírás után vízzel gondosan mossa le a gépet; távolítsa el az alváz belsejében felhalmozódott fűtörmeléket és sarat, hogy azok ne száradjanak rá, és ne nehezítsék meg ezzel a következő beindítást.
3) Amennyiben a gép alsó feléhez kell férnie, kizárólag a motor használati utasításában megjelölt oldal irányába döntse meg a gépet, az arra vonatkozó utasításokat kövesse.
4) Kerülje, hogy a motor vagy a gép műanyag részeire benzin kerüljön, mely károsíthatja ezeket a részeket, illetve ha esetleg mégis benzin került rájuk, azonnal tisztítsa le. A garancia nem érvényes a műanyag részeken benzin által okozott sérülésekre.

4.1 Az élen történő bármilyen jellegű beavatkozást csak erre a munkára alkalmas, megfelelő eszközökkel rendelkező szervíznél lehet elvégeztetni.
Ezen a gépen a következő kóddal jelölt fűnyírókéseket kell alkalmazni:
81004341/3

Az éleket mindig a következő jellel ellátottnak kell lenniük ⚠.
Mivel a berendezés folyamatos fejlesztés tárgyát képezi, lehetőség nyílik hasonló jellegű és tulajdonságú biztonságos és tökéletes működést biztosító éllel cserélni a gyárilag beszereltet.
Az ábrán jelzett lépéseket követve szerelje fel az élet (2) a jelzéssel a föld felé fordítva.
Húzza meg a középső rögzítő csavart (1) egy 35-40 Nm-re beállított dinamometrikus kulcs segítségével.

5. KÖRNYEZETVÉDELEM

A környezet védelmét a gép használata során elsődleges fontossági szempontként kell figyelembe venni, mivel ez a békés egymás mellett élés és környezetünk érdeke.
– Ne zavarjon másokat a környezetében.
– Szigorúan kövesse a helyi előírásokat a levágott növényzet megsemmisítését illetően.
– Szigorúan tartsa be a helyi előírásokat a csomagolóanyagok, olaj, benzin, akkumulátorok, szűrők, használt alkatrészek vagy bármi egyéb, környezetszennyező elem selejtezésére vonatkozóan; ezeket a hulladékokat ne helyezze a háztartási hulladékba, hanem szelektív hulladékkezelés keretében szállítsa a megfelelő gyűjtőtelepekre, ahol gondoskodnak azok újrahasznosításáról.
– Az üzemen kívül való helyezéskor ne szennyezze a géppel a környezetet, hanem a hatályos helyi előírások értelmében adja le egy gyűjtőtelepen.

Bármilyen kétség vagy probléma esetén forduljon a Márkaszervizhez vagy a termék viszonteladójához.

RU НОРМЫ БЕЗОПАСНОСТИ,
КОТОРЫЕ ДОЛЖНЫ ОБЯЗАТЕЛЬНО ВЫПОЛНЯТЬСЯ

A) ОБУЧЕНИЕ

1) **Внимательно прочтите инструкции**. Ознакомьтесь с органами управления и опробуйте газонокосилку в работе. Научитесь быстро останавливать двигатель.
2) **Используйте газонокосилку только по предусмотренному назначению, то есть для скашивания и сбора травы**. Все остальные виды использования могут создать опасность и причинить ущерб машине. Входит в понятие ненадлежащего пользования (как пример, но не только):
– перевозить на машине взрослых людей, детей или животных;
– пользоваться машиной для собственного перемещения;
– использовать машину для буксировки или подталкивания грузов;
– использовать машину для сбора листьев или отходов;
– использовать машину для выравнивания живой изгороди или для стрижки нетравянистых растений;
– пользование машиной несколькими операторами;
– приводить в действие нож на травянистых участках.
3) Ни в коем случае не разрешайте пользоваться газонокосилкой детям или лицам, недостаточно хорошо знакомым с правилами обращения с ней. Местное законодательство может устанавливать минимальный возраст для пользователя.
4) **Никогда не пользуйтесь газонокосилкой**:
– если вблизи находятся люди (особенно дети) или животные;
– если пользователь принял медикаменты или вещества, которые снижают быстроту реакции и уровень внимания.
5) Помните, что оператор или пользователь несет ответственность за несчастные случаи и ущерб, который может быть нанесен другим лицам или их имуществу.

B) ПОДГОТОВИТЕЛЬНЫЕ ОПЕРАЦИИ

1) **При скашивании всегда надевайте прочную обувь и длинные брюки. Не работайте с газонокосилкой босиком или в открытых сандалиях**.
2) Внимательно осмотрите рабочий участок и уберите все, что может быть выброшено машиной, либо может повредить режущий узел и двигатель (камни, ветки, проволоку, кости и т.д.).
3) **ВНИМАНИЕ: ОПАСНОСТЬ! Бензин легко воспламеняется**.
– храните топливо в специальных канистрах;
– **заливайте топливо через воронку, только на открытом месте и не курите при этой операции, а также вообще при обращении с топливом**;
– заливайте топливо перед запуском двигателя; не добавляйте бензин и не снимайте пробку бака, когда двигатель работает или когда он горячий;
– при разливах бензина не запускайте двигатель, уберите газонокосилку с места разлива и примите меры по предупреждению возгорания до тех пор, пока топливо не испарится и его испарения не рассеются.
– всегда помещайте на место и хорошо затягивайте пробки бака и канистры с бензином;
4) Замените дефектные глушители;
5) **Перед пользованием проведите общий осмотр и осмотр ножей, проверяя, что винты и режущий узел не изношены и не повреждены**. Замените поврежденные или изношенные ножи и винты все вместе, для сохранения балансировки.
6) До начала работы смонтировать ограждения на выходе (мешок или защиту от камней).

C) ПРИ ЭКСПЛУАТАЦИИ

1) Не включайте двигатель в закрытом пространстве, где могут скопиться опасные газы моноокиси углерода.
2) Работайте только днем или при хорошем искусственном освещении.
3) Если возможно, избегайте работы на мокрой траве.
4) На склонах всегда имейте собственную точку опоры.
5) Никогда не работайте бегом, только шагом; избегайте ситуаций, когда газонокосилка тянет за собой работающего.
6) Косите траву на склонах только в поперечном направлении, а не вверх и вниз.
7) Будьте очень внимательными при перемене направления на склонах.
8) **Не косите траву на участках с уклоном более 20°**.
9) Будьте чрезвычайно осторожными, если приходится тянуть газонокосилку на себя.
10) Останавливайте нож, если требуется наклонить газонокосилку для переноски, пересечь участки без растительности или транспортировать газонокосилку к месту работы и обратно.
11) Никогда не включайте газонокосилку, если ограждения повреждены, или отсутствует мешок для сбора травы или защита от камней.
12) Не изменяйте регулировок двигателя и не выводите двигатель на слишком высокий режим оборотов.
13) В моделях с тяговым агрегатом отключите сцепление передачи на колеса до того, как запустить двигатель.
14) Запускайте двигатель осторожно, согласно инструкциям, держа ноги подальше от ножа.
15) Не наклоняйте газонокосилку для запуска. Выполняйте запуск на плоском участке, где нет препятствий и высокой травы.
16) **Не приближайте руки и ноги к вращающимся частям и не помещайте их под ними**. Всегда держитесь вдали от отверстия выброса.
17) Не поднимайте и не транспортируйте газонокосилку с включенным двигателем.
18) **Остановите двигатель и отсоедините кабель свечи**:
– перед любой операцией под режущей пластиной или до того, как очистить канал выброса;
– до того, как приступить к проверке, очистке или работе на газонокосилке;
– после удара о посторонний предмет. Проверить, не была ли повреждена газонокосилка и провести необходимый ремонт до того, как снова воспользоваться машиной;
– если газонокосилка начинает аномально вибрировать (Немедленно найти причину вибраций и произвести необходимые проверки в специализированном центре).
19) **Остановите двигатель**:
– каждый раз, когда газонокосилка остается без присмотра. В моделях с электрическим стартером также выньте ключ;
– перед заправкой горючим;
– когда вы снимаете или устанавливаете мешок для сбора травы;
– перед регулировкой высоты скашиваемой травы.
20) Снизьте обороты перед остановкой двигателя. Перекройте подачу топлива по окончании работы, следуя инструкциям в руководстве на двигатель.
21) Во время работы всегда держитесь на безопасном расстоянии от вращающегося ножа, насколько позволяет длина рукоятки.

D) ТЕХОБСЛУЖИВАНИЕ И ХРАНЕНИЕ

1) Содержите затянутыми гайки и винты для уверенности в том, что машина всегда безопасна при работе. Регулярное техобслуживание чрезвычайно важно для надежности и поддержания эксплуатационных характеристик на нужном уровне.
2) Не ставьте газонокосилку с бензином в баке в помещение, где бензиновые испарения могут вступить в контакт с пламенем, искрой или источником сильного тепла.
3) Дайте остыть двигателю до того, как поставить газонокосилку в любое помещение.
4) **Для предотвращения опасности возгорания освободите двигатель, глушитель, гнездо аккумулятора и зону хранения бензина от остатков травы, листьев или излишков смазки**. Не оставляйте контейнеры со скошенной травой внутри помещения.
5) Часто проверяйте защиту от камней и мешок сбора травы на наличие износа или ухудшения состояния.
6) Если бак нужно опорожнить, выполняйте эту операцию на открытом воздухе и при остывшем двигателем.
7) При демонтаже и монтаже ножа надевайте рабочие рукавицы.
8) *Выполнит балансировку ножа при го заточк*. Вс выполнямы на нож опрации (дмонтаж, заточка, балансировка, монтаж на мсто и/или замна) являются сложными и трбуют спциальных навыков, помимо использования соотвтствующго инструмнта. По соображниям бзопасности, они должны всгда выполняться в специализированном срвисном цнтр.
9) **По соображениям безопасности никогда не пользуйтесь машиной, если ее части изношены или неисправны. Детали следует всегда заменять, их никогда не ремонтируют. Используйте только оригинальные запчасти. Запчасти другого качества могут привести к повреждению машины и опасным для здоровья ситуациям.**

E) ПЕРЕВОЗКА И ПЕРЕМЕЩЕНИЕ

1) Каждый раз, когда трбутся прдвинуть, поднять, првзти или наклонить машину, слдут:
– надвать плотны рабочи рукавицы;
– поднимать машину, ухватив в таких точках, чтобы она н выскользнула, учитывая вс и особнности конструкции;
– привлчь количество людй, соотвтствующ всу машины и характристикам транспортного срдства или мста, в котором нобходимо установить, или откуда слдут забрать.
2) Во время транспортировки закрепить машину при помощи соответствующих тросов или цепей.

RU ПРАВИЛА ЭКСПЛУАТАЦИИ

Информацию о двигателе и аккумуляторе (если он предусмотрен) можно найти в соответствующих руководствах.

1. ЗАВЕРШЕНИЕ МОНТАЖА

ПРИМЕЧАНИЕ - Машина может быть поставлена с некоторыми компонентами, уже установленными на ней.

ВНИМАНИЕ – Распаковка и завершение монтажа должны выполняться на твердой и ровной поверхности, с расстоянием, достаточным для перемещения машины и ее упаковки, всегда пользуясь соответствующими инструментами.
Обработка в отходы упаковки должна производиться в соответствии с действующими местными нормами.

1.1a **Тип "I"**
Вставьте в отверстия шасси нижнюю часть ручки (1) и закрепите ее входящими в комплект винтами (2) и фасонными шайбами.
Смонтируйте верхнюю часть (3) входящим в комплект крепежом (4), следя за правильным размещением направляющей спирали (5) пускового троса.
Закрепите тросики органов управления хомутами (6).

1.1b **Тип "II"**
Ввести в соответствующие отверстия нижнюю правую (1) и левую (2) часть рукоятки (1) и закрепить их винтами (3) и шайбами входящими в оснащение. Вставить пробки (4) в два конца нижних частей рукоятки (1) и (2).
Смонтируйте верхнюю часть (5) входящим в комплект крепежом (6), следя за правильным размещением направляющей спирали (7) пускового троса.
Закрепите тросики органов управления хомутами (8).

1.2 Соедините между собой два боковых компонента мешка - (1) и (2) - и установите верхнюю часть (3), правильно вставляя на место все профили по периметру.

1.3 **Только для моделей без регулировочных рычагов высоты резки.**
Для крепления колес выполните указанную последовательность. Установите колеса в одно из отверстий, подготовленных для различных высот скашивания, и туго затяните палец (1) входящим в комплект ключом (2), после чего установите колпак диска (3).

2. ОПИСАНИЕ ОРГАНОВ УПРАВЛЕНИЯ

2.1 Акселератор (если он есть) управляется рычагом (1). Положения рычага указаны на табличке. Для некоторых моделей предусматривается двигатель с постоянным режимом работы, не нуждающийся в акселераторе (2).

2.2 Тормоз ножа управляется рычагом (1); его нужно прижимать к рукоятке при запуске и работе газонокосилки. При отпускании рычага двигатель останавливается.

2.3 Модели с тяговым агрегатом двигаются вперед, смещая рычаг (1) к рукоятке. При отпускании рычага они останавливают движение.

2.4 Высоту скашивания регулируют специальными рычагами (1). На некоторых моделях удалите колпак диска (2) и отвинтите палец (3) входящим в комплект ключом (4); установите колеса в отверстие (5), соответствующее необходимой высоте скашивания, и туго затяните палец (3) ключом (4).
Все четыре колеса должны быть отрегулированы на одну и ту же высоту.
ОПЕРАЦИЮ ВЫПОЛНЯЮТ С ОСТАНОВЛЕННЫМ НОЖОМ.

3. СКАШИВАНИЕ ТРАВЫ

3.1 Поднимите защиту от камней и правильно закрепите мешок (1), как показано на рисунке.

3.2 Для запуска следуйте указаниям в инструкциях для двигателя, затем прижмите тормозной рычаг ножа (1) к рукоятке и резко дерните за ручку пускового троса (2).

3.3 Газон будет иметь более аккуратный вид, если траву скашивать всегда на одинаковой высоте и поочередно в двух направлениях.

3.4 По окончании работы отпустить тормозной рычаг (1) и отсоединить колпачок свечи (2). ДОЖДИТЕСЬ ПОЛНОЙ ОСТАНОВКИ НОЖА перед выполнением любой операции с газонокосилкой.

4. ТЕКУЩЕЕ ТЕХОБСЛУЖИВАНИЕ

ВАЖНО – Для того, чтобы надолго обеспечить безопасную работу и сохранить первоначальные рабочие характеристики машины, необходимо регулярно и тщательно проводить техобслуживание. Храните газонокосилку в сухом месте.

1) Перед проведением любой операции по очистке, техобслуживанию или регулировке машины необходимо надевать плотные рабочие рукавицы.
2) Тщательно промывайте машину водой после каждого использования; удаляйте остатки травы и грязь, скопившиеся внутри шасси, так как, засохнув, они могут затруднить последующий пуск.
3) Если Вам необходимо провести какие-либо действия в нижней части машины, наклоняйте машину только на тот бок, который указан в Руководстве, приложенном к двигателю, и следуйте соответствующим указаниям, изложенным в Руководстве.
4) Не допускайте попадание бензина на пластмассовые части двигателя или машины, чтобы не повреждать их, и немедленно устраните все следы бензина в случае его утечки. Гарантия не покрывает повреждения пластмассовых деталей, вызванные бензином.

4.1 Выполнение каждой операции на ноже уместно производить в специализированном центре, располагающим самым подходящим для этого оборудованием.
На этой машине предусмотрено применение ножей, имеющих код:
81004341/3

Ножи должны быть всегда маркированы ⚠. Учитывая развитие гаммы продукции, ножи, названные выше, могут с течением времени быть заменены другими, с аналогичными характеристиками взаимозаменяемости и безопасности в работе.
Установить заново нож (2) с кодом и маркировкой, обращенными в сторону почвы, следя за последовательностью, указанной на рисунке.
Затянуть центральный винт (1) при помощи динамометрического ключа, откалиброванного на 35-40 Нм.

5. ОХРАНА ОКРУЖАЮЩЕЙ СРЕДЫ

Охрана окружающей среды должна являться существенным и первоочередным аспектом при пользовании машиной, в пользу человеческого общества и окружающей среды, в которой живем.
– Избегать служить причиной беспокойства для окружающих.
– Строго соблюдать действующие на местном уровне правила по вывозу отходов резки.
– Строго соблюдать местные нормы по переработке в отходы упаковки, масел, бензина, аккумуляторов, фильтров, поврежденных частей или любых элементов со значительным влиянием на окружающую среду; эти отходы не должны быть выброшены в мусорные ящики, а должны быть отделены и переданы в специальные центры сбора отходов, предусматривающие переработку материалов.
– После завершения срока службы машины не выбрасывайте ее, а обратитесь в центр сбора отходов в соответствии с действующим местным законодательством.

При любых сомнениях или проблемах обращайтесь немедленно в ближайший пункт техсервиса или к вашему продавцу.

HR PRAVILA ZA SIGURNOST
KOJIH SE TREBA BRIŽLJIVO PRIDRŽAVATI

A) OSPOSOBLJAVANJE

1) **Pažljivo pročitati upute**. Upoznati se sa odgovarajućom uporabom kosilice i sa njezinim polugama za upravljanje. Naučiti hitro zaustaviti motor.
2) **Koristiti kosilicu sa ciljem za koji je namjenjena, a to znači za rezanje i sakupljanje trave**. Bilo koja druga uporaba može postati opasna i prouzročiti oštećenje stroja. Neprimjerena uporaba obuhvaća (na primjer, ali ne i samo):
– prevoženje na stroju osoba, djece ili životinja;
– prevoženje samog sebe na stroju;
– korištenje stroja za vuču ili guranje tereta;
– korištenje stroja za sakupljanje lišća ili trunaka;
– korištenje stroja za uređivanje živice ili za rezanje vegetacije koja nije travnata;
– korištenje stroja od strane više osoba istovremeno;
– pokretanje noža na netravnatim mjestima.
3) Nikada ne dopustiti da kosilicu koriste djeca ili osobe koje nemaju iskustvo potrebno za njezinu uporabu. Po mjesnim zakonima može biti određena najniža dob za korisnika kosilice.
4) **Nikada ne koristiti kosilicu**:
– ako se u blizini nalaze osobe, osobito ako su to djeca, ili životinje;
– ako je korisnik pod djelovanjem lijekova ili sredstava za koje se smatra da negativno utječu na reflekse i pažnju.
5) Treba uvijek imati na umu da je djelatnik ili korisnik kosilice odgovoran za nezgode i nepredviđene događaje koji mogu oštetiti druge osobe ili njihovo vlasništvo.

B) POČETNE RADNJE

1) **Košnju treba obavljati u izdržljivim cipelama i treba odjenuti hlače sa dugim nogavicama. Kosilica se nikada ne uključuje bosih nogu ili sa otvorenim sandalama**.
2) Pažljivo pregledati cijelu radnu površinu i odstraniti svaki predmet koji bi mogao biti izbacen iz stroja ili oštetiti sustav za košenje i motor (kamenje, granje, željezna žica, kosti i slicno).
3) **OPREZ: OPASNOST! Benzin je veoma zapaljiva tvar**.
– čuvati gorivo u odgovarajućim posudama;
– **lijevati gorivo pomoću lijevka, činiti to na otvorenom prostoru, ne pušiti tijekom tog postupka, kao i svakom prilikom kada se rukuje gorivom**;
– lijevati gorivo prije paljenja motora; ne dodavati benzin ili skidati čep sa spremnika goriva dok motor radi ili je još zagrijan;
– ako spremnik pušta benzin, ne paliti motor, već udaljiti kosilicu sa površine na kojoj se gorivo izlilo, i to stoga kako bi se spriječila mogućnosti izbijanja požara, sve dok gorivo ne ispari i dok se ne rasprše benzinska isparavnja;
– uvijek začepiti i dobro pritegnuti čepove spremnika goriva i posude sa gorivom;
4) Zamijeniti oštećene prigušivače.
5) **Prije uporabe izvršiti opću provjeru, a sa posebnom pažnjom provjeriti izgled oštrica i osvjedočiti se jesu li vijci i sklop za rezanje istrošeni ili oštećeni**. Promjeniti odjednom oštećene ili istrošene oštrice i vijke kako bi se sačuvala ujednačenost.
6) Prije početka rada ugraditi na izlaz sigurnosne dijelove (koš ili štitnik za kamenje).

C) TIJEKOM UPORABE

1) Ne paliti motor u zatvorenim prostorima gdje se mogu nakupiti opasni dimovi ugljičnog monoksida.
2) Kositi kosilicom samo uz prirodno svijetlo ili uz dobru umjetnu rasvjetu.
3) Ako je moguće, izbjegavati rad na mokroj travi.
4) Provjeriti vlastiti oslonac na zemljištima koja su u padu.
5) Nikada ne trčati, već hodati, izbjegavajući da vas kosilica ne povlači.
6) Kositi poprečno u odnosu na pad zemljišta, nikada gore-dolje.
7) Najveću moguću pažnju obratiti pri promjeni smjera na zemljištima u nagibu.
8) **Ne kositi na zemljištima čiji je nagib veći od 20 stupnjeva**.
9) Obratiti najveću moguću pažnju prilikom povlačenja kosilice prema sebi.
10) Zaustaviti oštricu u ovim slučajevima: kada kosilica treba biti nagnuta prilikom prijevoza, prilikom prijelaza preko površina bez trave ili kada kosilica treba biti prenesena prema površini koju treba pokositi i sa te površine.
11) Nikada ne uključiti kosilicu ako su zaštite oštećene, ili ako nema koša za sakupljanje trave ili štitnika protiv kamenja.
12) Ne mijenjati podešenost motora i ne dopustiti da motor dostigne pretjerani broj okretaja.
13) Na verzijama sa vučnim pogonom, prije uključivanja motora treba isključiti spojnicu prijenosa kotača.
14) Slijedom uputa, pažljivo uključiti motor, obraćajući pozornost na vlastite noge koje moraju biti vidljivo udaljene od oštrice.
15) Prilikom uključivanja, kosilica se ne naginje. Uključivanje se obavlja na ravnoj površini na kojoj nema zapreka ili visoke trave.
16) **Ne približavati ruke ili noge blizu ili ispod dijelova koji se vrte**. Uvijek se treba držati podalje od otvora za pražnjenje.
17) Nikada ne podizati ili prenositi kosilicu dok je motor u pogonu.
18) **Zaustaviti motor i izvući vod od svijećice**:
– prije svakog postupka koji se obavlja ispod tanjura sa oštricom i prije čišćenja sprovodnika za pražnjenje;
– prije provjere, čišćenja ili bilo kojeg zahvata na samoj kosilici;
– nakon što je udareno strano tijelo. Provjeriti nastanak eventualnih oštećenja na kosilici i obaviti potrebne popravke prije ponovne uporabe stroja;
– ako kosilica počne nepravilno vibrirati (odmah potražite uzrok vibracija i pobrinite se za vršenje potrebnih provjera u specijaliziranom servisnom centru).
19) **Zaustaviti motor**:
– svakom prilikom kada se kosilica ostavi bez nadzora. Na modelima sa električnim paljenjem, izvući ključ.
– prije punjenja goriva;
– svakom prilikom kada se skida ili nanovo namješta koš za sakupljanje trave;
– prije podešavanja željene visine pokošene trave.
20) Smanjiti ubrzanje prije gašenja motora. Zatvoriti napajanje gorivom po završetku košnje, slijedom uputa sadržanih u knjižici od motora.
21) Tijekom rada, održavati uvijek sigurnosnu udaljenost od kružne oštrice, a ta udaljenost je određena dužinom držala.

D) ODRŽAVANJE I SKLADIŠTENJE

1) Osvjedočiti se da su vijci i matice zategnute, kako bi bili sigurni da je stroj uvijek u najsigurnijim uvjetima djelovanja. Redovno održavanje je osnovni uvjet sigurnosti i stalnosti razine rezultata.
2) Kosilica u čijem se spremniku nalazi benzin, ne smije biti ostavljena u prostoriji u kojoj bi benzinske pare mogle dostići plamen, iskru ili snažni izvor topline.
3) Pričekati da se motor ohladi, prije spremanja kosilice u bilo koju prostoriju.
4) **Kako bi se ograničila opasnost od požara, potrebno je paziti da motor, prigušivač izlaza, sjedište akumulatora i mjesto skladištenja budu uvijek očišćeni od ostataka trave, lišća i viška masnoće**. Posude sa pokošenom travom se ne ostavljaju unutar zatvorene prostorije.
5) Provjeravati često štitnik za kamenje i koš za sakupljanje trave, kako bi se ustanovila istrošenost ili oštećenje tih dijelova stroja.
6) Ako treba isprazniti spremnik goriva, obaviti taj postupak na otvorenom prostoru i kada je motor hladan.
7) Navući zaštitne rukavice prilikom skidanja ili ponovnog namještanja oštrice.
8) **Nakon brušenja, voditi računa o ujednačenosti oštrice**. Svi postupci vezani za oštricu (rastavljanje, oštrenje, ujednačavanje, sastavljanje i/ili zamjena) su zahtjevni poslovi za koje je, osim uporabe posebnog alata, potrebna i specifična stručnost; stoga ih, iz sigurnosnih razloga, mora uvijek obavljati specijalizirani servisni centar.
9) **Stroj nemojte nikada koristiti ako su pojedini dijelovi istrošeni ili oštećeni, iz sigurnosnih razloga. Dijelovi se moraju zamijeniti, a nikada popravljati. Koristite originalne rezervne dijelove. Rezervni dijelovi koji nisu istovrsne kakvoće mogu oštetiti stroj ili naškoditi vašoj sigurnosti.**

E) TRANSPORT I RUKOVANJE

1) Svaki put kad stroj treba pomicati, podizati, prevoziti ili naginjati potrebno je:
– nositi čvrste radne rukavice;
– uhvatiti stroj na mjestima koja omogućuju sigurno držanje, imajući u vidu njegovu težinu i raspodjelu iste;
– upotrijebiti odgovarajući broj radnika obzirom na težinu stroja i karakteristike prijevoznog sredstva ili mjesta na kojem ili sa kojeg će stroj biti postavljen ili preuzet.
2) Za vrijeme prijevoza, stroj pričvrstite na odgovarajući način pomoću užadi ili lanaca.

HR UPUTE ZA UPORABU

Za motor i akumulator (ako je predviđen), pročitajte odnosne priručnike.

1. DOVRŠITI SKLAPANJE

NAPOMENA - Dopremljeni stroj može imati već montirane pojedine dijelove.

POZOR – Raspakiravanje, kao i dovršavanje montaže treba izvršiti na ravnoj i čvrstoj površini, s dovoljno prostora za pomicanje stroja i ambalaže te služeći se uvijek primjerenim alatima.
Ambalažu treba zbrinuti sukladno lokalnim propisima na snazi.

1.1a **Tip "I"**
Ugurati u otvor na oklopu stroja donji dio držala (1), i učvrstiti ga pomoću vijaka (2) i sagomiziranog prstena koji su sastavni dio opreme stroja.
Sklopiti i gornji dio (3) pomoću vijaka (4) koji su dio opreme, vodeći računa o ispravnom postavljanju zavojite opruge (5) koja služi kao vodič za uže za paljenje.

Učvrstiti vodove za naredbe pomoću poveza (6).

1.1b **Tip "II"**
Uvucite redom u odgovarajuće otvore donji desni (1) i lijevi (2) dio drške i učvrstite ih dostavljenim vijcima (3) i podloškama.
Stavite dva čepa (4) na krajeve dvaju donjih dijelova drške (1) i (2).
Sklopiti i gornji dio (5) pomoću vijaka (6) koji su dio opreme, vodeći računa o ispravnom postavljanju zavojite opruge (7) koja služi kao vodič za uže za paljenje.

Učvrstiti vodove za naredbe pomoću poveza (8).

1.2 Povezati međusobno dva bočne elementa (1) i (2) od koša i zatim namjestiti gornji dio (3), tako da pravilno zaklopite sve vanjske profile.

1.3 **Samo za modele bez ručice za regolaciju visine košnje.**
Podešavanje visine košenja postiže se tako da se kotač postavi u odgovarajući otvor, stisnuvši do kraja osovinu (1) pomoću ključa iz opreme (2). Visina treba biti jednaka za sve kotače. OVAJ POSTUPAK TREBA OBAVITI KAD NOŽ MIRUJE.

2. OPIS NAREDBI

2.1 Ubrzivačem (ako je predviđen) se upravlja pomoću ručice (1). Položaji te ručice su naznačeni na pripadajućoj pločici. Na nekim modelima je predviđen motor koji ima stalnu brzinu, stoga nema potrebe za ubrzivačem (2).

2.2 Kočnicom oštrice se upravlja pomoću ručke (1), koju treba povući prema držalu, kako u trenutku paljenja, tako i tijekom rada kosilicom. Motor se zaustavlja kada se otpusti ručka.

2.3 Kod modela sa vučnim pogonom kosilica se pokreće unaprijed pokretajući ručku (1) prema držalu. Kosilica se zaustavlja kada se otpusti ručka.

2.4 Podešavanje visine košenja postiže se pomoću predviđenih ručica (1). Kod nekih modela potrebno je skinuti poklopac (2) i odviti osovinu (3) pomoću ključa (4) iz opreme; postaviti kotače u odgovarajući otvor (5) prema željenoj visini košenja i stisnuti do kraja osovinu (3) pomoću ključa (4). Sva četiri kotača moraju biti podešena na istoj visini. OVAJ POSTUPAK TREBA OBAVITI KAD NOŽ MIRUJE.

3. REZANJE TRAVE

3.1 Podignuti štitnik za kamenje i učvrstiti na ispravan način koš (1), kako to prikazuje crtež.

3.2 Prilikom paljenja, slijediti upute sadržane u knjižici od motora, nakon toga povući ručku za zaustavljanje oštrice (1) prema držalu i odlučnim trzajem povući ručicu užeta za paljenje (2).

3.3 Travnjak će ljepše izgledati ako se košnja obavlja uvijek na istoj visini i naizmjenično u dva smjera.

3.4 Na kraju rada, otpustiti ručicu (1) kočnice i odvojiti kapicu na svijećici (2). Prije bilo kojeg zahvata na kosilici, PRIČEKATI DA SE OŠTRICA ZAUSTAVI.

4. REDOVNO ODRŽAVANJE

BITNO – Redovno i pozorno održavanje je neophodno /bitno kako bi se tjekom vremena održali nivo sigurnosti i ispravno funkcioniranje stroja.
Pohranite kosilicu na suho mjesto.

1) Navući/staviti debele rukavice za rad prije svake intervencije čišćenja, ordžavanja ili podješavanja stroja.
2) Oprati s pozornošću stroj vodom poslje svakog košenja/svake košnje; otkolniti ostatke/naslage trave ili blata akumulirane u unutrašnjosti kućišta, kako bi se izbjegla mogucnost da, osušeni, otježaju paljenje stroja pri sljedećoj uporabi.
3) U slučaju da se želi pristupiti donjem djelu stroja, iskositi ga isključivo na stanu naznačenu u priručniku motora, sljedeći navedene upute.
4) Postupak pricvršcivanja kotaca treba izvršiti na sljedeci nacin: Pricvrstiti kotace u jednom od otvora predvidenih za razlicite visine košenja, stisnuvši do kraja osovinu (1) pomocu kljuca iz opreme (2).

4.1 Sve zahvate na nožu poželjno je izvršiti u specijaliziranom servisu, koji raspolaže najpogodnijom opremom.
Za ovaj stroj se predviđa korištenje noževa sa šifrom:
81004341/3

Noževi moraju uvijek biti označeni ⚠. Obzirom na razvoj proizvoda, gore navedeni noževi vremenom mogu biti zamijenjeni drugima, s istim svojstvima zamjenjivosti i radne sigurnosti.
Ponovno sastavite nož (2) tako da šifra i oznaka budu okrenute prema tlu, slijedom koji je prikazan na slici.
Zategnite središnji vijak (1) pomoću moment ključa sa silom od 35-40 Nm.

5. ZAŠTITA OKOLIŠA

Zaštita okoliša mora predstavljati bitan i prvenstveni vid uporabe stroja, u korist civilnog suživota kao i okoliša u kojem živimo.
- Ne ometajte susjede.
- Strogo se pridržavajte lokalnih propisa o zbrinjavanju otpadnog materijala od rezanja.
- Strogo se pridržavajte lokalnih propisa o zbrinjavanju ambalaže, ulja, benzina, akumulatora, filtera, istrošenih dijelova i svih drugih elemenata štetnih za okoliš; te otpatke se ne smije bacati u smeće, nego ih treba razdvojiti i predati odgovarajućim centrima za sakupljanje, koji će se pobrinuti za recikliranje materijala.
- U trenutku rashodovanja, nemojte ostavljati stroj u okolišu, nego se obratite centru za sakupljanje, sukladno lokalnim propisima na snazi.

U slučaju bilo koje nedoumice ili poteškoće, možete se bez dvoumljenja obratiti najbližoj Servisnoj službi ili vašem preprodavaču.

SL VARNOSTNI PREDPISI
KI JIH JE TREBA NATANČNO UPOŠTEVATI

A) ZAGON

1) **Natančno preberite navodila**. Seznanite se s kontrolnimi ročicami in s pravilno uporabo kosilnice. Naučite se hitro ustaviti motor.
2) **Uporabljajte kosilnico samo za namen, kateremu služi, t.j. za košnjo in pobiranje trave**. Uporaba kosilnice v druge namene je lahko nevarna in lahko povzroči poškodbe stroja. Med nepravilno uporabo spadajo (kot primer, a ne samo to):
– prevažanje oseb, otrok ali živali na stroju;
– se voziti na stroju;
– uporaba stroja za vleko ali potiskanje tovorov;
– uporaba stroja za zbiranje listja ali delcev;
– uporaba stroja za ravnanje živih mej, ali za košnjo drugačnih rastlin od trave;
– uporaba stroja v dvoje ali več oseb;
– vklop rezila na predelih brez trave.
3) Ne pustite, da kosilnico uporabljajo otroci ali osebe, ki niso zadostno seznanjene z navodili. Lokalni zakoni lahko določajo spodnjo mejo starosti za uporabnike.
4) **Nikoli ne uporabljajte kosilnice**:
– kadar so v bližini osebe, posebno otroci ali živali;
– če je uporabnik zaužil zdravila ali alkohol, ki lahko škodljivo vplivajo na njegove reflekse ali pozornost.
5) Ne pozabite, da je delavec in uporabnik odgovoren za nesreče in nezgode, ki se pripetijo drugim osebam ali njihovi lastnini.

B) POSTOPKI PRED UPORABO

1) **Kadar kosite, obujte močne čevlje in dolge hlače. Ne uporabljajte kosilnice bosi ali s sandali**.
2) Dobro preglejte celotno delovno podrocje in odstranite vse predmete, ki bi jih lahko stroj izlocil ali bi poškodovali kosilni sklop in motor (kamenje, veje, železne žice, kosti, itd.).
3) **POZOR: NEVARNOST! Bencin je visoko vnetljiv.**
– hranite gorivo v posebnih posodah;
– **pretakajte gorivo z lijakom, samo na prostem, in ob tem ne kadite, kot tudi, kadar delate z gorivom**;
– bencin pretakajte pred zagonom motorja; ne dodajajte bencina ali snemajte pokrova rezervoarja, kadar je motor v teku ali je še vroč;
– če se razlije bencin, ne vžgite motorja, temveč odstranite kosilnico od področja, kjer se je razlil bencin; izogibajte se možnosti povzročitve požara, dokler gorivo ni izhlapelo in so se bencinski hlapi razpršili;
– vedno ponovno namestite in dobro zaprite pokrovček rezervoarja in posod za bencin;
4) Zamenjajte okvarjene dušilce
5) **Pred uporabo opravite splošno kontrolo, posebno rezila in preverite, da vijaki in rezila niso obrabljeni ali poškodovani**. Za ohranitev ravnovesja zamenjajte celotno skupino rezil in vijakov, ki so poškodovani ali obrabljeni.
6) Pred začetkom dela montirajte zaščito pri izpustu (vreča ali ščitnik za kamenje).

C) MED UPORABO

1) Ne vžigajte motorja v zaprtem prostoru, kjer se lahko kopičijo nevarni hlapi ogljikovega monoksida.
2) Delajte samo pri dnevni svetlobi ali pri dobri umetni svetlobi.
3) Če je mogoče, se izogibajte uporabi kadar je trava mokra.
4) Na strmih terenih si vedno zagotovite stabilnost.
5) Nikoli ne tecite, temveč hodite; ne pustite, da bi vas kosilnica vlekla za seboj.
6) Na strminah kosite tako, da prečkate teren, nikoli navzgor in navzdol.
7) Na strminah posvetite maksimalno pozornost menjavam smeri.
8) **Ne kosite na strminah, ki imajo nagib višji od 20°**.
9) Bodite posebno pozorni, kadar vlečete kosilnico proti sebi.
10) Kadar morate nagniti kosilnico za transport, prečkati netravne površine ali kadar morate premestiti kosilnico s kraja ali na kraj košnje, ustavite rezila.
11) Nikoli ne uporabljajte kosilnice, če so poškodovana varovala, brez košare za travo ali ščitnika proti kamenju.
12) Ne spreminjajte regulacij motorja in pazite, da motor ne doseže previsokega števila obratov.
13) Pri modelih na vlečni pogon pred vključitvijo motorja izklopite priključek prenosa na kolesa.
14) Motor vključite previdno, po navodilih in imejte noge oddaljene od rezil.
15) Pri zagonu ne nagibajte kosilnice. Kosilnico vključite na ravni površini brez ovir in visoke trave.
16) **Ne približujte rok ali nog ob ali pod vrteče dele**. Vedno bodite oddaljeni od odprtine za izpust.
17) Ne dvigujte ali prenašajte kosilnice z vključenim motorjem.
18) **Ugasnite motor in iztaknite kabel vžigalne svečke**:
– pred vsakim posegom pod kosilno ploščo ali pred odmašitvijo cevi za izpust;
– pred kontroliranjem, čiščenjem ali delom na kosilnici;
– potem, ko ste naleteli na tujek. Preverite morebitne poškodbe na kosilnici in izvedite potrebna popravila pred ponovno uporabo aparata;
– če kosilnica zažne vibrirati na nenormalen način (Takoj poiščite vzroke vibracij in poskrbite za potrebne preglede v Specializiranem sevisu).
19) Ustavite motor:
– vedno, kadar pustite kosilnico brez nadzora. Pri modelih z električnim vžigom odstranite tudi ključ;
– preden napolnite gorivo;
– vsakič, ko snamete ali ponovno montirate vrečo za travo;
– preden regulirate višino košnje.
20) Preden ugasnete motor znižajte plin. Ob koncu dela zaprite dotok goriva in se ravnajte po navodilih v knjižici.
21) Med delom se držite varnostne razdalje od rezil, ki vam jo daje dolžina ročaja.

D) VZDRŽEVANJE IN SHRANJEVANJE

1) Matice in vijaki morajo biti dobro priviti, da bo stroj vedno varno deloval. Redno vzdrževanje je bistveno za varnost in za dobro delovanje.
2) Ne shranjujte kosilnice s polnim rezervoarjem v prostor, kjer bi bencinski hlapi lahko dosegli plamen, iskro ali močan vir toplote.
3) Preden shranite kosilnico v kateri koli prostor, pustite, da se ohladi.
4) **Za zmanjšanje nevarnosti požara očistite kosilnico in še posebej motor od ostankov trave, listja ali odvečne maščobe**. Ne puščajte kontejnerjev s pokošeno travo v zaprtem prostoru.
5) Pogosto kontrolirajte ščitnik za kamenje in košaro za travo, da preverite morebitne obrabe ali okvare.
6) Če morate izprazniti rezervoar, to storite na prostem, pri mrzlem motorju.
7) Za razstavitev in ponovno sestavitev rezila uporabljajte delovne rokavice.
8) **Kadar brusite rezilo, pazite na ravnovesje**. Vse operacije v zvezi z rezilom (demontaža, brušenje, uravnovešenje, ponovna montaža in/ali zamenjava) so zahtevne in je zanje potrebno specifično znanje ter posebno orodje; iz varnostnih razlogov jih je teba vedno opraviti v specializiranem centru.
9) **Iz varnostnih razlogov nikoli ne uporabljajte stroja, ki ima že obrabljene ali poškodovane dele. Iz varnostnih razlogov je treba poškodovane dele zamenjati in nikoli popravljati. Uporabljajte originalne rezervne dele. Deli drugačne kakovosti, lahko poškodujejo stroj in škodijo vaši varnosti.**

E) PREVOZ IN PREMEŠČANJE

1) Vsakokrat, ko je treba prestavljati, dvigati, prevažati ali nagibati stroj, je treba:
– nadeti močne delovne zaščitne rokavice;
– zgrabiti motor na točkah, ki zagotavljajo varen prijem, pri tem pa je treba upoštevati težo in njeno pravilno porazdelitev;
– dela naj ustrezno število oseb, glede na težo stroja in na značilnosti prevoznega sredstva ali mesta, kamor moramo stroj namestiti ali odstraniti.
2) Med prevozom morate stroj ustrezno zavarovati s pomočjo vrvi ali verig.

SL NAVODILA ZA UPORABO

Za motor in baterijo (če je predvidena) preberite pripadajoča priročnika z navodili.

1. KONČNA MONTAŽA

OPOMBA - Stroj morda ne bo dobavljen z nekaterimi že montiranimi elementi.

POZOR – Odstranjevanje embalaže in dokončno montažo moramo opraviti na ravni in trdni površini, z zadostnim prostorom za premikanje stroja in embalaže, pri tem pa se moramo vedno posluževati ustreznega orodja.
Z odpadno embalažo je treba ravnati v skladu z veljavnimi lokalnimi predpisi.

1.1a **Tip "I"**
V luknjice na šasiji vstavite spodnji del držaja (1) in ga fiksirajte z vijaki (2) ter s profiliranimi podložkami (3), ki jih dobite v kompletu.
Montirajte zgornji del (3) z uporabo priloženih vijakov (4). Pazite na pravilno namestitev vodilne špirale (5) zagonske vrvi. Pritrdite komandne žice z uporabo ovojev (6).

1.1b **Tip "II"**
Pripadajoče odprtine vstavite spodnjo desno (1) in levo stran (2) ročaja in ju pritrdite s priloženima vijakoma (3) in podložkama. Dva zamaška (4) namestite na konce obeh spodnjih delov ročaja (1) in (2).
Montirajte zgornji del (5) z uporabo priloženih vijakov (6). Pazite na pravilno namestitev vodilne špirale (7) zagonske vrvi. Pritrdite komandne žice z uporabo ovojev (8).

1.2 Med seboj povežite obe bočni komponenti vreče (1) in (2), nato pa montirajte še gornji del (3) tako, da pravilno zaklopite vse zunanje profile.

1.3 **Samo za modele brez nastavitve višine rezanja trave.**
Za pričvrstitev koles, opravite po vrsti vse, kar je navedeno v nadaljevanju. Pričvrstite kolesa v eno od lukenj, ki so pripravljene za različno višino košnje, močno in do konca privijte zatič (1) s ključem (2), ki ga dobite v kompletu, nato pa namestite še poklopec diska (3).

2. OPIS KOMAND

2.1 Regulator vrtljajev (če je predviden) upravlja vzvod (1). Položaji vzvoda so prikazani na njegovi tablici. Na nekaterih modelih je predviden motor s fiksnimi nastavitvami, ki ne potrebuje regulatorja (2).

2.2 Zavoro rezila upravlja vzvod (1), ki jo morate med zagonom in med delovanjem kosilnice držati proti ročaju.
Z izpustom vzvoda se motor avtomatsko ustavi.

2.3 Pri modelih z vlečnim pogonom se kosilnica vključi s potiskom vzvoda (1) proti ročaju. Z izpustom vzvoda se kosilnica avtomatsko ustavi.

2.4 Regulacijo višine košnje izvedemo s pomočjo določenih vzvodov (1). Pri nekaterih modelih je treba odstraniti poklopec diska (2) in odvijti zatič (3) s ključem (4) , ki ga dobite v kompletu; namestite kolesa v luknjo (5), ki ustreza želeni višini košnje ter dokončno privijte zatič (3) s ključem (4). Vsa štiri kolesa morajo biti naravnana na isto višino.
TA POSTOPEK IZVEDITE Z IZKLJUČENIM REZILOM.

3. KOŠENJE TRAVE

3.1 Privzdignite odbijač kamnov in pravilno priklopite vrečo (1) tako kot je prikazano na sliki.

3.2 Za zagon motorja upoštevajte navodila v knjižici, nato povlecite vzvod zavore rezila (1) proti ročaju in odločno potegnite od ročke zagonske vrvi (2).

3.3 Travnik bo lepši, če ga boste pokosili povsod v isti višini in izmenično v dveh smereh.

3.4 Ob koncu dela izpustite vzvod (1) zavore in iztaknite kapico svečke (2). POČAKAJTE, DA SE REZILO USTAVI, šele nato lahko začnete se katerimkoli posegom na kosilnici.

4. SPLOŠNO VZDRŽEVANJE

POZOR – Redno in skrbno vzdrževanje je bistvenega pomena za dolgotrajno ohranjanje varnosti in visokega nivoja delovanja stroja.
Kosilnico hranite v suhem prostoru.

1) Pred vsakim ciščenjem, vzdrževalnimi deli ali reguliranjem stroja, je treba nadeti mocne delovne zašcitne rokavice.
2) Po vsaki košnji morate stroj skrbno oprati z vodo; odstranite ostanke trave in blato, ki sta se nabrala med podvozjem, da se ne posušita in ovirata nadaljnji zagon kosilnice.
3) Ce je treba seci v spodnji del kosilnice, nagnite stroj izkljucno na tisto bocno stran, ki je oznacena v knjižici z navodili o motorju ter sledite navedenim navodilom.
4) Pazite, da ne boste polivali bencina na plastične dele motorja ali stroja, ker jih sicer lahko poškodujete, takoj nato očistite vsako sled bencina, ki bi se morda razlil. Garancija ne krije škode na plastičnih delih, ki bi nastala zaradi bencina.

4.1 Vsak poseg na rezilu naj opravi Specializiran servis, ki razpolaga z ustreznim orodjem.
Na tem stroju je predvidena uporaba rezil s šifro:
81004341/3

Rezila morajo biti označena ⚠. Zaradi razvoja artikla, se bodo prej omenjena rezila lahko s časom nadomestila z drugimi, ki bodo imela podobne značilnosti za medsebojno izmenjavanje ter podobno varnost delovanja.
Ponovno montirati rezilo (2) v takem vrstnem redu, kot je prikazano na sliki ter s šifro in oznako, obrnjeno proti terenu.
Privijte osrednji vijak (1) z dinamometričnim ključem, umerjenim na 35-40 Nm.

5. VAROVANJE OKOLJA

Varovanje okolja mora biti pomemben in prednostni vidik pri uporabi stroja, v korist civilnega sožitja in v korist okolja v katerem živimo.
– Pazite, da s svojim delom ne motite sosedov.
– Natančno upoštevajte nacionalne predpise o uničevanju odpadnih materialov po žaganju.
– Natančno upoštevajte lokalne predpise o uničevanju embalaže, olja, bencina, akumulatorjev, filtrov, obrabljenih delov ali kateregakoli elementa, ki močno vpliva na okolje; teh odpadkov ne smete odvreči v smeti, ampak jih morate ločiti in jih izročiti posebnim zbirnim centrom, ki bodo poskrbeli za nihovo reciklažo.
– Ko stroja ne boste več uporabljali, ga ne smete zapustiti v okolju, ampak se morate obrniti na center za zbiranje odpadkov, tako kot določajo veljavni nacionalni predpisi.

V primeru, da imate probleme ali ste v dvomih, se obrnite na najbližjo servisno službo ali na vašega prodajalca.

BS SIGURNOSNE NORME

PAŽLJIVO PROČITATI

A) POSTAVLJANJE

1) **Pažljivo pročitati upustva**. Upoznati komande i pravilno koristiti kosilicu. Naučiti kako brzo zaustaviti rad motora.
2) **Koristiti kosilicu isključivo u namjenske svrhe, tj. za košenje i sakupljanje trave**. Svaka drugačija upotreba može prouzrokaovati štetu osobama i/ili stvarima. U neprikladnu upotrebu spadaju (na primjer, ali ne i jedino):
– prevoženje osoba, djece ili životinja na mašini;
– vožnja na mašini;
– korišćenje mašine za vuču ili guranje tovara;
– korišćenje mašine za skupljanje lišća ili otpadaka;
– korišćenje mašine za poravnavanje živih ograda ili za sječu vegetacije koja nije trava;
– korišćenje mašine od strane više osoba istovremeno;
– aktiviranje sječiva na površinama na kojima nema trave.
3) Ne dozvoliti da kosilicu upotrebljavaju djeca ili osobe koje dovoljno ne poznaju upustva i način upotrebe. Lokalni zakoni mogu utvrditi dozvoljenu granicu starosne dobi za upotrebu kosilice.
4) **Nikada ne koristiti kosilicu**:
– kada su osobe, posebno dijeca, ili životinje u blizini;
– ukoliko je korisnik konzumirao lijekove ili supstance koje usporavaju rad refleksa odnosno utiču na smanjenje pažnje i koncetracije.
5) Napominjemo da je korisnik odgovoran za eventualnu štetu počinjenu drugim osobama ili njihovoj imovini.

B) UVODNE RADNJE

1) **Prilikom košenja, uvijek koristiti čvrstu obuću i hlače sa dugim nogavicama. Ne koristiti kosilicu bosih nogu ili u otvorenim papučama**.
2) Pregledati dobro radnu površinu i odstraniti sve ono što bi kosilica mogla izbaciti i što bi moglo oštetiti sječiva i motor (kamenje, granje, čelične žice, kosti i sl.).
3) **PAŽNJA: OPASNOST! Benzin je vrlo zapaljiv**.
– držati gorivo u predviđenim posudama (kanisteru)
– **točiti gorivo, koristeći lijevak, samo na otvorenom i ne puštiti za vrijeme ove radnje niti bilo koje druge kada se rukuje sa gorivom**;
– točiti prije startanja motora; ne točiti ili skidati poklopac od rezervoara dok je motor u funkciji ili dok je vruć;
– ukoliko dođe do prosipanja benzina, ne startati motor, nego udaljiti kosilicu na mjesto gdje gorivo nije prosuto, i izbjeći mogućnost izazivanja požara, dok gorivo ne ispari.
– uvijek vratiti i dobro zavrnuti poklopac od rezervoara i date posude (kanistera)
4) Zamijeniti pokvarene prigušivaće.
5) **Prije upotrebe, obaviti kompletnu provjeru a naročito stanje sječiva, te provjeriti da šarafi i sječiva nisu odtegnuta ili oštećena**. Uvijek zajedno mijenjati sva sječiva radi očuvanja sinhonizacije.
6) Prije početka radova, montirati zaštitu na izlazima (vrčica ili Štitnik od kamenja).

C) PRILIKOM UPOTREBE

1) Nikada ne startati motor u zatvorenoj prostoriji, gdje se mogu kumulirati opasni gasovi ugljen-monoksida.
2) Raditi isključivo pod dnevnim svijetlom ili pod dobrim umjetnim osvjetljenjem.
3) Ukoliko je moguće, izbjegavati rad na mokroj travi.
4) Uvijek imati oslonac na terenu koji je pod nagibom.
5) Nikada ne trčati, nego hodati; izbjegavati da kosilica vuče vas.
6) Uvijek kositi horizontalno, nikada vertikalno.
7) Biti maksimalno oprezni prilikom promjene smijera kretanja na padinama.
8) **Ne kositi na terenu gdje je nagib veći od 20°**.
9) Biti maksimalno oprezni kada vučete kosilicu prema sebi.
10) Zaustaviti sječivo ukoliko kosilica treba biti nageta prilikom prelaska neravnih površina, i kada se kosilica pomjera od ili prema površini koja treba piti pokošena.
11) Nikada ne aktivirati kosilicu ukoliko su neki dijelovi oštećeni, ili bez vrečice ili štitnika od kamenja.
12) Ne mijenjati postavke motora i ne postizati preveliki broj obrtaja.
13) Na modelima sa vučnim pogonom, isključiti ručicu za pogon prije startanja motora.
14) Startati motor pažljivo prema upustvima i držeći stopala na sigurnoj razdaljini od sječiva.
15) Ne naginjati kosilicu prilikom startanja. Startanje obaviti na ravnoj površini bez prepreka i visoke trave.
16) **Nikada ne približavati ruke i noge pored ili ispod rotirajućih dijelova**. Biti uvijek dalje od izduvnih otvora.
17) Ne dizati ili transportovati kosilicu ukoliko je motor upaljen.
18) **Zaustaviti motor i isključiti kabal od svječice**:
– prije ikakve intervencije ispod platforme za sječiva ili prilikom odčepljivanja izduvnih provodnika;
– prije kontroliranja, čišćenja ili rada na kosilici;
– nakon susreta sa drugim predmetima. Provjeriti eventualna oštečenja na kosilici i popraviti ih prije ponovne upotrebe mašine:
– ukoliko kosilica počne neispravno vibrirati (Utvrditi odmah razlog vibracija i postarati se za vršenje potrebnih provjera u nekom specijalizovanom servisnom centru).
19) **Zaustaviti motor**:
– uvijek kada niko ne pazi na kosilicu. Na modelima sa električnim napajanjem izvaditi i ključ;
– prije punjenja benzinom
– svaki put kada se skida ili postavlja vrećica;
– prije regulisanja visine reza.
20) Smanjiti gas prije zaustavljanja motora. Zatvoriti dovod goriva na kraju rada, poštujući uputstva koja se nalaze u knjžici motora.
21) Prilikom rada, uvijek držati sigurnosno rastojanje od rotirajućeg sječiva za dužinu ručke.

D) ODRŽAVANJE I SKLADIŠTENJE

1) Držati zategnute matice i šarafe, da bi osigurali rad mašine u sigurnim uslovima. Pravilno održavanje je neophodno za sigurnost i za održavanje mašine na zadovoljavajučem nivou.
2) Ne točiti benzin u rezervoar u prostoriji gdje isparavnja mogu doći u kontakt sa plamenom, iskrom ili nekim jakim izvorom toplote.
3) Sačekati da se ohladi motor prije odlaganja kosilice u bilo kakvu prostoriju.
4) **Da bi smanjili rizik od požara, držati motor, prigušivać, akumulator i rezervoar očišćene od ostataka trave, lišća i viška ulja**. Ne držati vrečice sa posječenom travom unutar zatvorene prostorije.
5) Često kontrolisati štitnik od kamenja i vrečicu radi eventualnih oštećenja ili dotrajalosti.
6) Ukoliko trebate isprazniti rezervoar, uraditi to na otvorenom dok je motor hladan.
7) Koristiti radne rukavice prilikom motiranja ili demontiranja sječiva.
8) **Paziti na sinhronizaciju sječiva prilikom oštrenja.** Sve operacije vezane za sječivo (razmontiranje, oštrenje, štelovanje, ponovna montaža i/ili zamjena) su zahtjevni poslovi koji iziskuju specifično znanje osim zauzimanja podešenog alata; iz sigurnosnih razloga, neophodno je da se izvrše u specijaliziranom centru.
9) **Iz sigurnosnih razloga, nikada ne koristiti mašinu sa dotrajalim ili oštećenim dijelovima. Dijelovi se moraju mijenjati a nikada popravljati. Koristiti originalne rezervne dijelove. Dijelovi slabijeg kvaliteta mogu oštetiti mašinu i ugroziti vašu sigurnost.**

E) TRANSPORT I PREMIJEŠTANJE

1) Svaki put kada je neophodno premiještati, podići, transportovati ili naginjati mašinu, potrebno je:
– nositi debele radne rukavice;
– pozicionirati mašinu u položaj koji je siguran, uzimajući u obzir težinu i način na koji je težina raspoređena.
– angažovati adekvatan broj ljudi u skladu sa težinom mašine i karakteristikama prevoznog sredstva ili mjesta na koje se mašina prevozi.
2) Tokom transporta mašine, pričvrstite istu sajlama ili lancima.

BS NAČIN UPOTREBE

Za motor i akumulator (ako je predviđen) pročitati njihove priručnike za upotrebu.

1. KOMPLETIRANJE MONTAŽE

NAPOMENA - Mašina može biti isporučena sa nekim komponentama koje su na nju već montirane.

PAŽNJA – Vađenje mašine iz ambalaže i kompletiranje montiranja morate izvršiti na ravnoj i čvrstoj površini, tako što ćete ostaviti dovoljno prostora za kretanje mašine i uklanjanje ambalaže i tako što ćete uvijek koristiti prikladan alat.
Ambalažu morate ukloniti prema važećim lokalnim propisima.

1.1a Tip "I"
U rupe šasije umetnuti donji dio ručke (1) i stegnuti je sa priloženim šrafovima (2) i podloškama.
Montirati gornji dio (3) koristeći priložene vijke (4), uz pravilno postavljanje spirale (5) od sajle za stratanje.
Fiksirati komandne kablove koristeći spojnice (6).

1.1b Tip "II"
Umetnuti u odgovarajuće otvore donji desni (1) i levi (2) dio držala i pričvrstiti ih priloženim vijcima (3) i podloškama. Postaviti dva čepa (4) na dva kraja donjeg dijela držala (1) i (2). Montirati gornji dio (5) koristeći priložene vijke (6), uz pravilno postavljanje spirale (7) od sajle za stratanje.
Fiksirati komandne kablove koristeći spojnice (8).

1.2 Povezati međusobno dva bočna elementa (1) i (2) od vreće i zatim montirati gornji dio (3), tako da pravilno zaklopite sve obimne profile.

1.3 Samo za modele bez ručke za podešavanje visine reza.
Da bi fiksirali točkove pratiti sljedeći redoslijed. Fiksirati točkove u jednu od rupa predviđenih za regulaciju visine reza, završćući šaraf (1) do kraja sa ključem (2) koji je priložen i zatim staviti poklopac (3).

2. OPIS KOMANDI

2.1 Gas (ukolliko je predviđen) je kontrolisan ručicom (1). Pozicije ručice su prikazane na odgovarajućoj oznaci. Na nekim modelima je predviđen motor sa jednakim režimom, bez potrebe za ubrzavanjem (2).

2.2 Kočnica je kontrolisana ručicom (1) koja mora biti povučena prema ručki prilikom startanja i za vrijeme rada kosilice. Motor se gasi puštanjem ručice.

2.3 Na modelima sa vučom, kretanje kosilice se postiže povlačenjem ručice (1) prema ručki. Kosilica se zaustavlja puštanjem ručice.

2.4 Podešavanje visine reza se obavlja pomoću odgovarajuće ručke (1). Na nekim modelima, skinuti poklopac (2) i odvrnuti šaraf (3) sa priloženim ključem (4); pozicionirati točkove u rupu (5) koja odgovara željenoj visini reza i zavrnuti šaraf (3) do kraja sa ključem (4). Visina mora biti jednaka na sva četiri točka.
OBAVITI OPERACIJU SA ZAUSTAVLJENIM SJEČIVOM.

3. KOŠENJE TRAVE

3.1 Podići štitnik od kamenja i pravilno pričvrstiti vrećicu (1), kao što je prikazano na crtežu.

3.2 Za startanje, slijediti upustva iz knjižice motora, znači povući ručicu kočnice siječiva (1) naspram držala i snažno povući sajlu za paljenje (2).

3.3 Izgled travnjaka će biti bolji ukoliko se košenje obavi na istoj visini i naizmjenično u dva smijera.

3.4 Na kraju rada, pustiti kočnicu (1) i skinuti poklopac od svjećice (2). SAČEKATI ZAUSTAVLJANJE SJEČIVA prije započinjanja bilo kakvih radnji na kosilici.

4. STANDARDNO ODRŽAVANJE

VAŽNO – Pravilno i redovno održavanje je neophodno da bi se kroz vrijeme održao nivo sigurnosti i originalni efekti rada mašine.
Čuvati kosilicu na suhom mjestu.

1) Nositi debele radne rukavice prilikom svake radnje čišćenja, održavanja i regulaže mašine.
2) Oprati mašinu poslije svakog košenja; ukloniti ostatke trave i blata koji su se zavukli unutar šasije, da bi se izbjeglo otežavanje svakog budućeg startanja mašine.
3) U slučaju de je neophodo prići mašini sa donje strane, nagnuti je na stranu isključivo prema upustvima iz knjižice motora.
4) Izbjegavati prosipanje benzina na plastične dijelove motora ili mašine de se nebi oštetili, i očistiti odmah svaku eventualnu mrlju benzina ako dođe do prosipanja. Garancija ne vrijedi za kvarove plastičnih dijelova ukoliko su prouzrokovani benzinom.

4.1 Korisno je da svaku intervenciju na sječivu izvrši specijalizirani centar, koji posjeduje najprikladniji alat.
Na ovoj mašini predviđena je uporaba sječiva sa sljedećom šifrom:

81004341/3

Sječiva moraju uvijek biti obilježena sa ⚠. Budući da se proizvod usavršava, gore pomenuta sječiva mogla bi biti tijekom vremena zamjenjena sa drugima, koja imaju analogne karakteristike uzajamne zamjenljivosti i sigurnog rada.
Namonitrajte sječivo (2) tako da šifra i oznaka budu okrenute ka tlu, prema redoslijedu radnji prikazanih na slici.
Pritegnite središnji zavrtanj (1) dinamometarskim ključem, uz okretni momenat od 35-40 Nm.

5. ZAŠTITA ŽIVOTNE SREDINE

Zaštita životne sredine mora biti važan i prioritetan aspekt pri korištenju mašine, uz poštovanje susjedstva i okoline u kojoj živimo.
– Ne smijete uznemiravati susjedstvo.
– Savjesno se pridržavajte lokalnih propisa za uklanjanje otpadnog materijala nakon košenja.
– Savjesno se pridržavajte lokalnih propisa kada je u pitanju uklanjanje ambalaže, ulja, benzina, akumulatora, filtera, dotrajalih dijelova ili bilo kojeg drugog elementa koji bi ugrozio životnu sredinu; ovaj otpad ne smijete baciti u smeće, već ga morate podijeliti i predati odgovarajućim centrima za sakupljanje otpada, koji će se pobrinuti da materijal recikliraju.
– Kada prestanete koristiti mašinu, nemojte napustiti mašinu u okolini, već se obratite centru za sakupljanje otpada, u skladu sa važećim lokalnim propisima.

U slučaju bilo kojeg problema, slobodno kontaktirajte najbliži Servis ili vašeg Prodavca.

SK BEZPEČNOSTNÉ POKYNY
VYŽADUJÚ DÔSLEDNÉ DODRŽIAVANIE

A) VÝCVIK

1) **Pozorne si prečítajte návod na použitie**. Zoznámte sa s ovládacími prvkami a so správnym použitím kosačky. Naučte sa rýchlo zastaviť motor.
2) **Používajte kosačku na účel, pre ktorý je určená, to znamená na kosenie a zber trávy**. Akékoľvek iné použitie môže byť nebezpečné a spôsobiť poškodenie stroja. Za nesprávne použitie sa považuje (napríklad, ale nie len):
– prevážanie osôb, detí alebo zvierat na stroji;
– nechať sa prevážať strojom;
– používanie stroja na ťahanie alebo tlačenie nákladov;
– používať stroj na zber lístia alebo drte;
– používanie stroja na úpravu živých plotov alebo na kosenie netrávnatých rastlín;
– používanie stroja viac ako jednou osobou;
– uviesť nôž do činnosti na miestach bez trávnatého porastu.
3) Nikdy nedovoľte, aby bola kosačka používaná deťmi alebo osobami, ktoré nie sú riadne zoznámené s návodom na použitie. Miestne zákony môžu určiť minimálny vek pre užívateľa.
4) **Nikdy nepoužívajte kosačku**:
– s osobami, hlavne deťmi, alebo zvieratami v jej blízkosti;
– ak užívateľ požil lieky alebo látky utlmujúce jeho reflexné schopnosti a pozornosť.
5) Pamätajte, že obsluha alebo užívateľ sú zodpovední za nehody a nepredvídané udalosti, ktoré sa môžu prihodiť iným osobám alebo ich majetku.

B) PRÍPRAVNÉ OPERÁCIE

1) **Počas kosenia vždy používajte pevnú obuv a dlhé nohavice. Neuvádzajte kosačku do činnosti, ak ste bosý alebo máte o-buté otvorené sandále**.
2) Dokonale skontrolujte celý pracovný priestor a odložte z neho všetko, čo by mohlo byť vymrštené strojom alebo čo by mohlo poškodiť žacie ústrojenstvo a motor (kamene, konáre, železné drôty, kosti, atď.).
3) **UPOZORNENIE: NEBEZPEČENSTVO! Benzín je vysoko horľavý**.
– palivo skladujte v príslušných nádobách;
– **palivo doplňujte s použitím lievika, len vonku a počas celej operácie ani pri žiadnej manipulácii s palivom nefajčite**;
– palivo doplňuje ešte pred naštartovaním motora; nepridávajte benzín alebo neotvárajte uzáver na nádrži, keď je motor v činnosti alebo keď je ešte teplý;
– ak dôjde k úniku benzínu, neštartujte motor, ale presuňte kosačku z miesta, kde došlo k úniku paliva a v dobe kým sa rozliate palivo nevyparí a pary sa nerozptýlia, zabráňte možnosti vzniku požiaru.
– vždy nasaďte na pôvodné miesto a riadne dotiahnite uzáver nádrže a nádoby na benzín;
4) Vymeňte poškodené tlmiče výfuku
5) **Pred použitím vykonajte všeobecnú kontrolu s osobitným dôrazom na vzhľad nožov, a skontrolujte či neboli poškodené skrutky a sekací systém**. Poškodené alebo opotrebované nože a skrutky vymeňte ako celok, aby bola zachovaná ich vyváženosť.
6) Pred zahájením práce namontujte výstupnú ochranu (kôš alebo ochransný kryt).

C) POČAS POUŽITIA

1) Motor neuvádzajte do činnosti v uzavretých priestoroch, kde sa môžu nazhromaždiť nebezpečné plyny oxidu uhoľnatého.
2) Pracujte len pri dennom svetle alebo pri dobrom umelom osvetlení.
3) Podľa možností vyhnite sa práci v čase, keď je tráva mokrá.
4) Na naklonených svahoch sa vždy uistite o existencii oporného bodu.
5) Nikdy nebežte ale kráčajte; vyhnite sa zachyteniu kosačkou.
6) Koste priečne po svahu a nikdy nie v smere hore a dole.
7) Venujte maximálnu pozornosť zmene smeru na svahoch.
8) **Nakoste na svahoch so sklonom prevyšujúcim 20°**.
9) Venujte maximálnu pozornosť ťahaniu kosačky smerom k vám.
10) Zastavte nôž, ak má byť kosačka naklonená z dôvodu prepravy, pri prechode netrávnatým povrchom a pri preprave kosačky z miesta o na miesto plochy, na ktorej je potrebné pokosiť trávu.
11) Neuvádzajte do činnosti kosačku ak sú poškodené bočné kryty, alebo keď nie je nasadený zberný kôš ani zadný ochranný kryt.
12) Nemeňte nastavenia motora a nenechávajte, aby motor dosahoval príliš vysoké otáčky.
13) Pri modeloch s náhonom pred naštartovaním motora vyraďte náhon na kolesá.
14) Opatrne naštartujte motor, podľa pokynov a udržujte nohy v dostatočnej vzdialenosti od noža.
15) Pri štartovaní kosačku nenakláňajte. Štartujte na rovnej ploche, bez prekážok alebo vysokej trávy.
16) **Nepribližujte ruky a nohy vedľa alebo pod rotujúce časti**. Stále sa zdržujte v dostatočnej vzdialenosti od výfukového otvoru.
17) Nedvíhajte alebo neprevážajte kosačku pri zapnutom motore.
18) **Zastavte motor a odpojte kábel sviečky**:
– pred akýmkoľvek zásahom pod žacím ústrojenstvom alebo pred vyprázdnením výstupného kanála;
– pred kontrolou, čistením alebo prácou na kosačke;
– po zasiahnutí cudzieho telesa. Skontrolujte rozsah prípadného poškodenia kosačky a pred opätovným použitím stroja vykonajte potrebné opravy;
– ak kosačka začína vibrovať neobvyklým spôsobom (Bezprostredne vyhľadajte príčinu vibrácií a nechajte stroj skontrolovať v Špecializovanom stredisku).
19) **Zastavte motor**:
– pri každom ponechaní kosačky bez dozoru. Pri modeloch s elektrickým štartovaním taktiež vytiahnite kľúčik;
– pred doplňovaním paliva;
– pri každom odložení alebo montáži zberného koša;
– pred nastavovaním výšky kosenia.
20) Pred zastavením motora uberte plyn. Po ukončení práce zatvorte prívod paliva podľa pokynov uvedených v návode na použitie motora.
21) Počas práce udržujte bezpečnostnú vzdialenosť od rotujúceho noža, danú dĺžkou rukoväte.

D) ÚDRŽBA A SKLADOVANIE

1) Udržujte matice a skrutky dotiahnuté, aby ste si mohli byť istý, že sa stroj nachádza v bezpečnom funkčnom stave. Pravidelná údržba je nevyhnutná pre zaistenie bezpečnosti a zachovanie úrovne funkčných vlastností.
2) Nenechávajte kosačku s benzínom v nádrži v miestnosti so silným zdrojom tepla, ktoré by mohlo spôsobiť iskru alebo by mohlo dôjsť k zapáleniu výparov benzínu.
3) Pred umiestnením kosačky do akéhokoľvek priestoru nechajte vychladnúť motor.
4) **Na zníženie rizika vzniku požiaru udržujte motor, tlmič výfuku, priestor pre uloženie akumulátora a zónu určenú na uskladnenie benzínu bez zvyškov trávy, listov o nadmerného mazacieho tuku**. Nenechávajte nádoby s pokosenou trávou vo vnútri uzatvoreného priestoru.
5) Často kontrolujte stav zadného ochranného krytu a zberného koša na trávu, aby ste overili stupeň ich opotrebovania alebo poškodenia.
6) Ak je potrebné vyprázdniť nádrž, túto operáciu vykonávajte vždy vonku a pri studenom motore.
7) Pri demontáži a montáži noža používajte vždy hrubé pracovné rukavice.
8) **Po nabrúsení čepele dbajte na jej vyváženie**. Všetky operácie, týkajúce sa noža (demontáž, ostrenie, vyváženie, spätná montáž a/alebo výmena), predstavujú veľmi náročné práce, ktoré vyžadujú špecifické znalosti a použitie príslušných zariadení; z bezpečnostných dôvodov je preto potrebné, aby boli zakaždým vykonané v špecializovanom stredisku.
9) **Z bezpečnostných dôvodov nikdy nepoužívajte stroj s opotrebovanými alebo poškodenými časťami. Diely musia byť vymenené a nikdy nie opravované. Používajte originálne náhradné diely. Diely, ktoré nemajú rovnakú kvalitu by mohli poškodiť stroj a ohroziť vašu bezpečnosť.**

E) PREPRAVA A PRESUN

1) Pri každom presune, nadvihovaní, preprave alebo naklonení stroja je potrebné:
– použiť hrubé pracovné rukavice;
– uchopiť stroj v bodoch bezpečného uchopenia, pričom majte na pamäti jeho hmotnosť a jej rozloženie;
– zainteresovať potrebné množstvo osôb, odpovedajúce hmotnosti stroja a vlastnostiam dopravného prostriedku alebo miesta, na ktorom dochádza k jeho umiestneniu alebo dvíhaniu.
2) Počas prepravy náležite zaistite stroj lanami alebo reťazami.

SK POKYNY NA POUŽITIE

Informácie ohľadne motora a akumulátora (ak je súčasťou) si prečítajte v príslušných návodoch na použitie.

1. UKONČENIE MONTÁŽE

POZNÁMKA - Stroj môže byť dodaný s niektorými komponentmi už namontovanými.

UPOZORNENIE – Stroj je potrebné zmontovať a skladovať na rovnej a pevnej ploche, s dostatočným priestorom pre manipuláciu so strojom a s obalmi a taktiež s ohľadom na použitie vhodného náradia.
Likvidácia obalov musí prebehnúť v súlade s platnými miestnymi predpismi.

1.1a **Typ "I"**
Vložte do otvorov v ráme spodnú časť rukoväte (1) a upevnite ju skrutkami (2) a tvarovanými podložkami z výbavy.
Namontujte vrchnú časť (3) s použitím skrutiek (4) z príslušenstva. Dbajte na správne umiestnenie vodiacej špirály (5) štartovacieho lanka.
Upevnite ovládacie lanká s použitím objímok (6).

1.1b **Typ "II"**
Zasuňte do príslušných otvorov spodné časti rukoväte, pravú (1) a ľavú (2) a upevnite ich pomocou skrutiek (3) a podložiek z výbavy. Na konce dvoch spodných častí rukoväti, (1) a (2), nasaďte krytky (4).
Namontujte vrchnú časť (5) s použitím skrutiek (6) z príslušenstva. Dbajte na správne umiestnenie vodiacej špirály (7) štartovacieho lanka.
Upevnite ovládacie lanká s použitím objímok (8).

1.2 Spojte medzi nimi dva bočné komponenty koša (1) a (2) a namontujte vrchnú časť (3), pričom zachyťte správne všetky obvodové profily.

1.3 **Len pre modely bez pák na nastavenie výšky sekania.**
Pri upevňovaní kolies dodržujte uvedený postup. Upevnite kolesá do jedného z otvorov pripravených pre rôzne výšky sekania, dotiahnite na doraz kolík (1) kľúčom (2) z príslušenstva a nasaďte kryt kolesa (3).

2. POPIS OVLÁDACÍCH PRVKOV

2.1 Akcelerátor (ak je súčasťou) je ovládaný prostredníctvom páky (1). Jednotlivé polohy páky sú označené príslušným štítkom. Súčasťou niektorých modelov je motor s pevne nastavenými otáčkami, nevyžadujúci prítomnosť akcelerátora (2).

2.2 Brzda čepele je ovládaná pákou (1), ktorá musí byť počas štartovania a počas činnosti kosačky prisunutá k rukoväti. K zastaveniu činnosti motora dôjde po uvoľnení páky.

2.3 Pri modeloch s náhonom, sa pohyb kosačky začína presunutím páky (1) smerom k rukoväti. Kosačka sa zastaví po uvoľnení páky.

2.4 Nastavenie výšky sekania sa vykonáva prostredníctvom príslušných pák (1). U niektorých modelov odložte kryt kolesa (2) a odskrutkujte kolík (3) kľúčom (4) z príslušenstva; umiestnite kolesá do otvoru (5) odpovedajúceho požadovanej výške sekania a dotiahnite na doraz kolík (3) kľúčom (4). Štyri kolesá budú musieť byť nastavené do rovnakej výšky. VYKONAJTE UVEDENÚ OPERÁCIU PRI ZASTAVENOM NOŽI.

3. KOSENIE TRÁVY

3.1 Nadvihnite zadný ochranný kryt a správne pripevnite kôš (1), spôsobom naznačeným na obrázku.

3.2 Pri štartovaní sa riaďte pokynmi uvedenými v návode na použitie motora. Potiahnite páku brzdy čepele (1) smerom k rukoväti a rázne potiahnite za rukoväť štartovacieho lanka (2).

3.3 Vzhľad trávnika sa vylepší, ak bude pri každom prechode kosený na rovnakú výšku a striedavo v dvoch smeroch.

3.4 Po ukončení práce uvoľnite páku (1) brzdy a odpojte konektor sviečky (2). Pred zahájením akejkoľvek operácie VYČKAJTE NA ZASTAVENIE ČEPELE

4. PRAVIDELNÁ ÚDRŽBA

DÔLEŽITÁ INFORMÁCIA – Pravidelná a dôsledná údržba je nevyhnutným predpokladom dlhodobého udržovania pôvodnej bezpečnostnej úrovne a vlastností stroja.
Kosačku skladujte na suchom mieste.

1) Pred akýmkoľvek zásahom v rámci čistenia, údržby alebo nastavovania stroja si natiahnite hrubé pracovné rukavice.
2) Po každom kosení dôkladne umyte stroj vodou; odstráňte zvyšky trávy a bahna zachytené vo vnútri podvozku, aby ste zabránili ich uschnutiu, ktoré by mohlo sťažiť prípadné následné štartovanie.
3) V prípade potreby zasahovania do spodnej časti, nakloňte stroj výhradne na stranu vyznačenú v návode na použitie motora, pričom dodržujte príslušné pokyny.
4) Zabráňte rozliatiu benzínu na umelohmotné súčasti motora alebo stroja, aby ste zabránili ich poškodeniu a v prípade, že k tomu dôjde, okamžite očistite každú stopu po rozliatom benzíne. Záruka sa nevzťahuje na poškodenie umelohmotných súčastí spôsobené benzínom.

4.1 Každú operáciu na noži je vhodné nechať vykonať v Špecializovanom stredisku, ktoré má k dispozícii vhodné zariadenia.
Na tomto stroji je potrebné použiť nože označené kódom:
81004341/3

Nože musia byť vždy označené ⚠. Je možné, že vzhľadom na vývoj výrobku budú pôvodné nože časom vymenené za iné, s obdobnými vlastnosťami, vzájomne zameniteľné a bezpečné.
Namontujte späť nôž (2) s kódom a označením obrátenými smerom k terénu, podľa postupu uvedeného na obrázku.
Dotiahnite centrálnu skrutku (1) momentovým kľúčom nastaveným na hodnotu 35-40 Nm.

5. OCHRANA ŽIVOTNÉHO PROSTREDIA

Ochrana životného prostredia musí predstavovať významný a prioritný aspekt použitia stroja, v prospech civilného občianskeho spolunažívania a prostredia, v ktorom žijeme.
- Dbajte na to, aby ste používaní stroja nerušili vašich susedov.
- Dôsledne dodržujte miestne predpisy, týkajúce sa povyžínaného porastu.
- Dôkladne dodržujte miestne normy pre likvidáciu obalov, olejov, benzínu, akumulátorov, filtrov, opotrebovaných súčastí alebo akýchkoľvek látok so silným dopadom na životné prostredie; tieto odpadky nesmú byť odhodené do bežného odpadu, ale musia byť separované a odovzdané do príslušných zberných stredísk, ktoré zabezpečia recykláciu materiálov.
- Pri vyraďovaní stroja z prevádzky ho nenechávajte voľne v prírode, ale obráťte sa na zberné stredisko v súlade s platnými miestnymi predpismi.

V prípade výskytu akejkoľvek pochybnosti alebo problému, obráťte sa na najbližšie stredisko servisnej služby alebo na vášho predajcu.

RO MĂSURI DE SIGURANȚĂ
RESPECTAREA LOR ESTE OBLIGATORIE

A) PREGĂTIRE

1) **Citiți cu atenție instrucțiunile**. Studiați comenzile și modul de utilizare al mașinii de tuns iarba. Învățați să opriți motorul rapid.
2) **Folosiți mașina în scopul pentru care a fost fabricată, adică pentru tăierea și colectarea ierbii**. Orice altă utilizare este periculoasă și poate cauza deteriorarea mașinii. Sunt considerate utilizări improprii (fără a se limita însă la următoarele exemple):
- transportul de persoane, copii sau animale pe utilaj;
- transportul conducătorului pe utilaj;
- folosirea utilajului în vederea tractării sau împingerii de greutăți;
- a utiliza mașina pentru colectarea frunzelor sau deșeurilor;
- olosirea mașinii la tăierea de garduri vii sau la tăierea unui tip de vegetație diferit de iarbă;
- folosirea mașinii cu mai mulți conducători;
- aacționa lama pe sectoare fără iarbă.

3) Folosirea mașinii de copii sau de persoane care nu și-au însușit instrucțiunile din manual este strict interzisă. Legile naționale în vigoare stabilesc vârsta minimă a utilizatorului.
4) **Nu folosiți niciodată mașina dacă**:
- sunt persoane, mai ales copii, sau animale în apropiere.
- utilizatorul a luat medicamente sau substanțe care-i pot inhiba reflexele sau atenția.

5) Amintiți-vă că utilizatorul este responsabil de accidentele sau situațiile neprevăzute antrenate de utilizarea mașinii, cauzate altor persoane sau bunurilor acestora.

B) OPERAȚII PRELIMINARE

1) **În timpul folosirii mașinii, purtați întotdeauna o încălțăminte corespunzătoare (solidă) și pantaloni lungi. Nu folosiți mașina cu picioarele goale sau cu sandale**.
2) Verificați zona de lucru și îndepărtați tot ce poate fi expulzat de mașină sau ce poate deteriora grupul de tăiere sau motorul acesteia (pietre, ramuri de copac, fier, oase, etc).
3) **ATENȚIE: PERICOL! Benzina este ușor inflamabilă**.
- păstrați combustibilul în recipiente adecvate;
- **umpleți rezervorul cu combustibil folosind o pâlnie; executați operația numai în aer liber și nu fumați în acest timp, și nici când manipulați carburantul**;
- umpleți rezervorul înainte de a porni motorul; nu adăugați benzină și nu scoateți capacul de la rezervor dacă motorul este în funcțiune sau este cald;
- dacă se varsă puțină benzină din rezervor, îndepărtați mașina de tuns iarba de locul respectiv și, pentru a evita orice risc de incendiu, așteptați până când combustibilul s-a evaporat sau până când vaporii de benzină s-au împrăștiat;
- închideți la loc și strângeți bine capacele rezervorului și recipientelor în care ați păstrat benzina;

4) Înlocuiți atenuatoarele de sunet defecte.
5) **Înainte de utilizare, verificați starea mașinii și mai ales a lamelor. Controlați șuruburile și grupul de tăiere– acestea nu trebuie să fie deteriorate sau uzate**. Înlocuiți toate lamele și șuruburile deteriorate sau uzate pentru a menține echilibrarea mașinii.
6) Înainte de a începe munca, montați protecțiile în spatele mașinii (sacul de colectare sau protecția împotriva pietrelor).

C) ÎN TIMPUL UTILIZĂRII MAȘINII

1) Nu porniți motorul în spații închise, unde se pot acumula gaze de ardere (monoxid de carbon).
2) Lucrați numai pe timp de zi sau numai dacă aveți o lumină artificială bună.
3) Dacă este posibil,evitați să tăiați iarba dacă este umedă.
4) Verificați întotdeauna ca mașina să se sprijine bine pe sol, mai ales pe un teren înclinat.
5) Nu alergați. Mergeți încet, pentru a evita să fiți trași de mașina de tuns iarba.
6) Tăiați iarba numai în sens transversal înclinării pantei, niciodată în sens vertical.
7) Fiți foarte atenți când se schimbă înclinarea pantei.
8) **Nu tăiați iarba pe terenuri al căror unghi de înclinare este mai mare de 20°**.
9) Fiți foarte atenți când trageți mașina spre voi.
10) Fixați bine lama dacă mașina trebuie înclinată pentru transport, când traversați suprafețe fără iarbă, sau când o transportați spre sau de la locul de muncă.
11) Nu acționați niciodată mașina dacă protecțiile acesteia, sacul de colectare sau protecția împotriva pietrelor sunt deteriorate.
12) Nu modificați reglajele motorului și nu forțați motorul; numărul de turații nu trebuie să fie excesiv.
13) În modelele cu tracțiune, dezactivați tracțiunea roților înainte de a porni motorul.
14) Porniți motorul având grijă să respectați instrucțiunile și distanța față de lamă.
15) Nu înclinați mașina de tuns iarba pentru a o porni. Pornirea se va face pe o suprafață plană, fără obstacole sau iarbă înaltă.
16) **Nu apropiați mâinile și picioarele de componentele în mișcare**. Păstrați distanța față de gaura de evacuare.
17) Nu ridicați și nu transportați mașina cu motorul în funcțiune.
18) **Opriți motorul și scoateți cablul de la bujii**:
- înainte de orice intervenție sub platoul de tăiere sau înainte de a descărca conveierul de evacuare;
- înainte de a controla, curăța sau lucra cu mașina
- după ce ați lovit cu mașina un obstacol. Verificați eventualele daune și efectuați reparațiile necesare, înainte de a repune mașina în funcțiune:
- dacă mașina de tuns iarba începe să vibreze în mod anormal, încercați să găsiți imediat cauza și duceți-o la un Centru de Reparație Specializat.

19) **Opriți motorul**:
- de fiecare dată când lăsați mașina nepăzită. În modelele cu aprindere prin scânteie, scoateți și cheia din contact;
- înainte de a umple rezervorul mașinii cu carburant;
- de fiecare dată când scoateți sau puneți sacul de colectare;
- înainte de a regla înălțimea la care tăiați iarba.

20) Reduceți cantitatea de carburant înainte de opri motorul. Închideți alimentarea cu carburant când terminați munca, după instrucțiunile indicate în manualul motorului.
21) În timpul utilizării mașinii, mențineți distanța de siguranță față de lama rotativă, dată de lungimea mânerului.

D) ÎNTREȚINERE ȘI DEPOZITARE

1) Mențineți șuruburile strânse, ca și piulițele, pentru a fi siguri că mașina este în condiții sigure de funcționare. Operațiile de întreținere sunt obligatorii la intervale de timp regulate, pentru a garanta atât siguranța cât și nivelul înalt de performanță al mașinii.
2) Nu depozitați mașina de tuns iarba cu rezervorul plin într-o încăpere unde vaporii de benzină pot intra în contact cu flăcări, scântei sau cu o sursă de căldură.
3) Înainte de a depozita mașina în orice încăpere, lăsați motorul să se răcească.
4) **Pentru a reduce riscul de incendiu, eliminați reziduurile de iarbă, frunze sau grăsime/unsoare excesivă de pe motor, de pe atenuatorul de zgomot, de pe locașul bateriei și din încăperea unde mașina va fi depozitată**. Nu lăsați bidoanele cu iarbă tăiată în încăperi acoperite.
5) Controlați frecvent ca protecția împotriva pietrelor și sacul colector să nu fie deteriorate sau uzate.
6) Dacă trebuie să goliți rezervorul, acest lucru trebuie să fie făcut în aer liber, cu motorul rece.
7) Purtați mănuși de protecție pentru demontarea și remontarea lamei.
8) **Aveți grijă să echilibrați lama, când o ascuțiți**. Toate operațiile de efectuat asupra lamei (demontare, ascuțire, echilibrare, montare și/sau înlocuire) sunt operații importante, care necesită competențe specifice și implică folosirea unor utilaje speciale; din motive de siguranță și protecție, este necesar ca acestea să se execute la un centru specializat.
9) **Din motive de siguranță, nu folosiți mașina dacă are piese uzate sau deteriorate. Componentele trebuie să fie înlocuite și nu reparate. Folosiți piese de schimb originale. Piesele de schimb care nu sunt originale pot deteriora mașina și dăuna siguranței voastre.**

E) TRANSPORT ȘI MANIPULARE

1) De fiecare dată când este necesar să manipulați, ridicați, transportați sau înclinați mașina, este necesar să:
- purtați mănuși de protecție robuste;
- prindeți mașina în punctele care oferă o priză sigură, ținând cont de greutate și de repartizarea acesteia;
- utilizați un număr de persoane adecvat în funcție de greutatea mașinii și de caracteristicile mijlocului de transport sau ale locului unde mașina va fi amplasată sau de unde va fi ridicată.

2) Prindeți mașina bine în timpul transportului cu funii sau lanțuri.

RO MOD DE UTILIZARE

Pentru motor și baterie (dacă este prevăzută) citiți manualele de instrucțiuni respective.

1. COMPLETAREA MONTAJULUI

OBSERVAȚIE - Mașina poate fi furnizată cu anumite componente deja montate.

ATENȚIE – Despachetarea și finalizarea operațiunilor de montare se va efectua pe o suprafață plată și solidă, având suficient spațiu pentru manipularea mașinii și a ambalajelor, și utilizând unelte adecvate.
Eliminarea ambalajelor se va efectua conform normelor în vigoare la nivel local.

1.1a **Tip "I"**
Introduceți în găurile șasiului partea inferioară a mânerului (1) și fixați-o cu șuruburile (2) și șaibele profilate din dotare.
Montați partea superioară (3) utilizând șuruburile (4) din dotare, având grijă ca spirala (5) de ghidare a funiei de pornire să fie amplasată corect.
Fixați cablurile de la comenzi utilizând colierele (6).

1.1b **Tip "II"**
Introduceți părțile inferioare din dreapta (1) și stânga (2) ale mânerului în găurile corespunzătoare și fixați-le cu șuruburile (3) și șaibele din dotare. Puneți cele două capace (4) la capetele inferioare ale mânerului (1) și (2).
Montați partea superioară (5) utilizând șuruburile (6) din dotare, având grijă ca spirala (7) de ghidare a funiei de pornire să fie amplasată corect.
Fixați cablurile de la comenzi utilizând colierele (8).

1.2 Uniți între ele cele două componente laterale (1) și (2) ale sacului după care montați partea superioară (3), încastrând corect marginea.

1.3 **Numai pentru modelele fără leviere de reglaj ale înălțimii de tăiere**
Pentru fixarea roților, urmăriți pașii indicați. Fixați roțile într-una din găurile corespunzătoare diferitelor înălțimi de tăiere și strângeți bine pivotul (1) cu cheia (2) din dotare, după care aplicați protecția discului (3).

2. DESCRIEREA COMENZILOR

2.1 Accelerația (dacă este prevăzută) este comandată de maneta (1). Pozițiile manetei sunt cele indicate pe plăcuța respectivă. Pe anumite modele, este prevăzut un motor cu un număr de turații fix, evitând astfel necesitatea unei accelerații (2).

2.2 Frâna lamei este comandată de maneta (1), care va trebui să fie împinsă spre mâner, atât pentru pornire cât și în timpul funcționării mașinii. Motorul se oprește când lăsați maneta.

2.3 Pe modelele cu tracțiune, avansarea mașinii de tuns iarba se face cu maneta (1), care trebuie să fie împinsă spre mâner. Mașina de tuns iarba numai avansează când lăsați maneta.

2.4 Reglarea înălțimii de tăiere se efectuează cu ajutorul levierelor respective (1). Pentru anumite modele: îndepărtați protecția discului (2), deșurubați pivotul (3) cu cheia (4) din dotare; poziționați roțile în gaura corespunzătoare (5), la înălțimea de tăiere dorită, după care strângeți bine pivotul (3) cu cheia (4).
Cele patru roți trebuie să fie reglate la aceeași înălțime.
EXECUTAȚI OPERAȚIILE CU CUȚITUL OPRIT.

3. TUNDEREA IERBII

3.1 Ridicați protecția împotriva pietrelor și prindeți în mod corect sacul colector (1), după cum este indicat în figură.

3.2 Pentru pornire, urmăriți indicațiile din manualul motorului: ridicați maneta de frână a lamei (1) spre mâner și trageți cu putere de maneta funiei de pornire (2).

3.3 Aspectul gazonului va fi mai frumos dacă iarba se tunde la aceeași înălțime, alternativ în cele două direcții.

3.4 La terminarea muncii, lăsați maneta (1) de frână și decuplați capacul bujiei (2). AȘTEPTAȚI OPRIREA LAMEI înainte de a efectua orice tip de intervenție.

4. ÎNTREȚINERE CURENTĂ

IMPORTANT – Întreținerea curentă, la intervale de timp regulate, este indispensabilă pentru a menține același nivel de siguranță și de prestații al mașinii, ca cel original.
Depozitați mașina de tuns iarba într-un loc ferit de umiditate.

1) Purtați mănuși de protecție robuste înainte de a trece la curățarea, întreținerea sau reglarea mașinii.
2) Spălați mașina cu apă după fiecare sesiune de muncă; eliminați reziduurile de iarbă sau noroi acumulate în șasiu, pentru că, odată ce se întăresc, pot împiedica pornirile următoare.
3) Dacă este necesar să faceți intervenții sub mașină, înclinați-o numai pe partea indicată în manualul motorului, urmărind instrucțiunile date.
4) Evitați contactul benzinei cu părțile din plastic ale motorului sau ale mașinii, pentru a evita deteriorarea lor; în cazul în care ați vărsat benzină peste acestea, curățați imediat orice urmă. Garanția nu acoperă daunele provocate componentelor din plastic din cauza benzinei.

4.1 Orice intervenție asupra lamei trebuie executată la un Centru Specializat, care să dispună de toate uneltele necesare.
Cu această mașină se vor folosi lame pe care este indicat codul:
81004341/3

Lamele folosite trebuie să aibă marcajul ⚠. Deoarece produsul evoluează, lamele de mai sus pot fi înlocuite în timp cu altele, dotate cu aceleași caracteristici de interschimbare și siguranță în timpul folosirii.
Montați la loc lama (2) cu codul și marcajul spre pământ respectând indicațiile din figură.
Strângeti surubul central (1) cu o cheie dinamometrica, calibrata la 35-40 Nm.

5. OCROTIREA MEDIULUI ÎNCONJURĂTOR

Ocrotirea mediului înconjurător reprezintă un aspect important și prioritar atunci când utilizăm mașina, spre beneficiul unei coabitări civilizate și a mediului în care trăim.
– Evitați să deranjați persoanele din vecinătate.
– Urmați cu strictețe normele în vigoare la nivel local pentru eliminarea deșeurilor rezultate în urma tăierii.
– Respectați cu strictețe normele în vigoare la nivel local pentru eliminarea ambalajelor, uleiurilor, benzinei, bateriilor, filtrelor, părților deteriorate sau a oricărui alt element ce ar putea afecta mediul înconjurător; aceste deșeuri nu vor fi aruncate în lada de gunoi, ci vor fi separate și duse la centrele de colectare autorizate, care se vor ocupa de reciclarea materialelor în cauză.
– Când mașina nu mai este utilizabilă, nu o lăsați în mediul înconjurător ci contactați un centru de colectare, conform normativelor în vigoare la nivel local.

În caz de neclarități sau probleme, contactați fără ezitare Serviciul de Asistență cel mai apropiat sau Vânzătorul de la care ați achiziționat produsul.

LT SAUGOS TAISYKLĖS
KURIŲ BŪTINA ATIDŽIAI LAIKYTIS

A) APMOKYMAS

1) **Atidžiai perskaitykite instrukcijas**. Gerai įsiminkite prietaisų pulto funkcijas ir kaip reikia teisingai dirbti žoliapjove. Išmokite greitai sustabdyti motorą.
2) **Žoliapjovę naudokite tik pagal paskirtį, tai yra žolės pjovimui ir surinkimui**. Bandymas mašiną panaudoti bet kuriam kitam tikslui, gali būti pavojingas arba kenksmingas pačiai mašinai. Netinkamu naudojimu laikoma (kaip pavyzdžiuose, tačiau ne tik):
– pervežti ant mašinos asmenis, vaikus arba gyvūnus;
– važinėtis mašina;
– mašiną naudoti vilkimui arba krovinių stumdymui;
– naudoti mašiną lapų arba detritų surinkimui;
– mašiną naudoti gyvatvorių reguliavimams arba nežolingai vegetacijai pjauti;
– naudoti mašiną daugiau nei vienam asmeniui;
– aktyvinti ašmenis nežolėtose vietose.
3) Neleiskite, kad žoliapjove naudotųsi vaikai arba žmonės, kaip reikiant nesusipažinę su instrukcijomis. Gali būti, kad vietiniai įstatymai leidžia dirbti žoliapjove tik asmenims, sulaukusiems ne mažesnio nei nustatytas amžiaus.
4) **Žoliapjove jokiu būdu negalima dirbti, jei**:
– netoliese yra žmonių, ypač vaikų ar gyvūnų;
– operatorius išgėrė medikamentų ar medžiagų, galinčių neigiamai paveikti jo dėmesį ir reakciją.
5) Būtina nepamiršti, kad operatorius ar mašinos naudotojas atsako už avarijas bei žalą, padarytą kitiems asmenims arba jų turtui.

B) PASIRUOŠIMAS

1) **Pjaudami žolę, visada avėkite ilgas kelnias ir kietą avalynę. Niekada nejunkite žoliapjovės būdami basi ar avėdami atvirą avalynę**.
2) Nuodugniai apžiūrėkite visą darbo plotą ir pašalinkite viską, ką mašina galėtų išmesti arba kas galėtų pakenkti pjovimo įrankiams ir varikliui (akmenis, šakas, metalinius laidus, kaulus ir kt.).
3) **DĖMESIO: PAVOJUS! Benzinas yra labai degus**.
– degalus laikykite tik tam skirtose talpose;
– **degalus įpilkite, naudodami tam piltuvą, tik atvirame ore; darydami šiuos ir bet kuriuos kitus veiksmus su degalais, jokiu būdu nerūkykite**;
– degalus papildykite prieš paleisdami motorą; benzino nepilkite, bako kamščio neatsukinėkite, jei motoras veikia arba yra įkaitęs;
– jei teka benzinas, motoro nepaleiskite ir patraukite žoliapjovę nuo vietos, kurioje degalai išsipylė; žiūrėkite, kad nekiltų gaisro pavojus, kol degalai neišsivadės ir bezino garai neišsisklaidys.
– visada ir gerai užsukite bako ir benzino talpos kamščius;
4) Pakeiskite defektų turinčius duslintuvus.
5) **Prieš pradėdami darbą, atlikite bendrą mašinos, ypač geležčių apžiūrą; įsitikinkite, ar nėra susidėvėję ar kitaip nukentėję mašinos varžtai bei pjovimo mazgas**. Pakeiskite iškart visas geležtes ir pažeistus varžtus, kad mašinos būsena visose jos dalyse būtų subalansuota.
6) Prieš pradėdami darbą, sumontuokite apsaugas išėjime (maišą arba akmensargį).

C) DIRBANT

1) Nejunkite motoro nedidelėje erdvėje, kur gali susikaupti pavojingų anglies monoksido dūmų.
2) Dirbkite tik dienos šviesoje arba prie gero dirbtinio apšvietimo.
3) Jei įmanoma, venkite dirbti, kai žolė yra šlapia.
4) Visada pažiūrėkite, ar dirbdami šlaituose turite patikimą atramą.
5) Niekada nebėgiokite, o tik žingsniuokite; taip pat žoliapjovė neturi jūsų ir tempti.
6) Šlaituose žolę pjaukite tik skersai, o ne į viršų ar pačią.
7) Šlaituose, keisdami pjovimo kryptį, būkite labai atsargūs.
8) **Nepjaukite žolės šlaituose, kurių nuolydžio kampas viršija 20°**.
9) Būkite labai atsargūs, kai žoliapjovę traukiate link savęs.
10) Sustabdykite geležtę, jei žoliapjovę ją reikia pakreipti, kai ji transportuojama per nežolėtus plotus iš darbo vietos arba į ją.
11) Niekada nejunkite žoliapjovės, jei pažeistos apsaugos, nėra žolės surinkimo maišo ar akmensargio.
12) Nekeiskite motoro nustatymų, neleiskite motorui dirbti per dideliu apsisukimų režimu.
13) Modeliuose, kuriuose yra trakcija, prieš paleisdami motorą, atjunkite pavaros sankabą nuo ratų.
14) Motorą užveskite atsargiai, vadovaudamiesi instrukcijomis ir laikydami kojas kuo toliau nuo geležtės.
15) Užvesdami žoliapjovę, jos nepalenkite. Mašiną reikia užvesti jai esant ant lygaus paviršiaus, kur nėra kliuvinių ar aukštos žolės.
16) **Nekiškite rankų ir kojų prie besisukančių mašinos dalių ar po jomis**. Laikykitės visada atokiai nuo išmetimo angos.
17) Žoliapjovės nekelkite ir netransportuokite, kai motoras veikia.
18) Sustabdykite motorą ir atjunkite žvakės laidą:
– Prieš atlikdami bet kokius darbus po pjovimo plokšte arba išvalydami užsikimšusį išmetimo transporterį;
– prieš žoliapjovę tikrindami, valydami ar ją prižiūrėdami;
– kai susidūrėte su kokiu nors kliuviniu. Patikrinkite, ar žoliapjovė nenukentėjo ir, prieš vėl mašina naudodamiesi, atlikite būtinus remonto darbus;
– jeigu žoliapjovė pradėtų vibruoti anomaliniu būdu (Netrukus atraskite vibracijų priežastį ir pasirūpinkite būtinais patikrinimais Specializuotame Paslaugų Centre).
19) **Motoras sustabdomas**:
– kaskart, kai žoliapjovė paliekama be priežiūros. Jei tai elektra užvedamas modelis, ištraukite ir raktą;
– prieš pildami degalus;
– kaskart, kai išmontuojamas ara vėl įmontuojamas žolės surinkimo maišas;
– prieš sureguliuojant pjovimo aukštį.
20) Prieš sustabdant motorą, sumažinti gazą. Baigus darbą, uždaryti karbiuratoriaus maitinimą, laikantis motoro knygelėje pateiktų instrukcijų.
21) Darbo metu, visada išlaikyti saugų atstumą nuo besisukančio peilio – jį atitinka rankenos ilgis.

D) PRIEŽIŪRA IR SANDĖLIAVIMAS

1) Norėdami būti tikri mašinos patikimumu, žiūrėkite, kad veržlės ir varžtai būtų prisukti. Reguliari mašinos priežiūri – pagrindinė taisyklė, norint, kad mašina būtų saugi ir dirbtų kokybiškai.
2) Nestatykite žoliapjovės, kurios bake yra benzino, į patalpą, kurioje benzino garai galėtų susidurti su liepsna, kibirkštimi ar stipriu šilumos šaltiniu.
3) Prieš statydami žoliapjovę į bet kokią patalpą, palaukite, kol atauš motoras.
4) **Kad gaisro pavojus būtų kuo mažesnis, žiūrėkite, kad motoras, išmetimo duslintuvas, baterija bei benzino laikymo vieta nebūtų apkibę žole, lapais ar pernelyg gausiu tepalų kiekiu**. Talpų su nupjauta žole nepalikite patalpos viduje.
5) Dažnai patikrinkite, ar akmensargius ir žolės surinkimo maišas nėra susdėvėję ar nukentėję.
6) Jei baką reikia ištuštinti, atlikite šį veiksmą atvirame ore, kai motoras yra atvėsęs.
7) Montuodami ar išmontuodami geležtę, mūvėkite pirštines.
8) **Galąsdami peiliukus žiūrėkite, kad jie būtų subalansuoti**. Visos su peiliukais susijusios operacijos (nuėmimas, galandimas, balansavimas, uždėjimas ir (arba) keitimas) yra rimti darbai, reikalaujantys specialaus išmanymo, taip pat atitinkamos įrangos; todėl saugos sumetimais jas reikėtų atlikti tik specializuotame centre.
9) **Saugumo sumetimais niekada nenaudokite įrenginio, kai jos dalys yra susidėvėjusios arba pažeistos. Detalės turi būti pakeičiamos ir niekada netaisomos. Naudoti originalias pakeitimo dalis. Kitokios kokybės detalės gali pakenkti prietaisui arba jūsų saugumui.**

E) VEŽIMAS IR IŠJUDINIMAS

1) Kiekvieną kartą, kai mašiną reikia išjudinti, pakelti, vežti ar palenkti, reikia:
– užsimauti patvarias darbines pirštines;
– mašiną paimti už vietų, kurios užtikrina saugų paėmimą, atsižvelgiant į svorį ir jo pasiskirstymą;
– pasitelkti tiek žmonių, kiek reikia atsižvelgiant į mašinos svorį ir transporto priemonės technines savybes arba vietą, į kurią mašina turi būti pastatyta ar iš kurios turi būti paimta.
2) Transportavimo metu, apsirūpinkite reikiamais mašinos lynais arba grandinėmis.

LT DARBO TAISYKLĖS

Varikliui ir baterijai (jeigu numatyta) skaityti atitinkamus instrukcijų vadovėlius.

1. MONTAVIMO UŽBAIGIMAS

PASTABA - Įrenginys gali būti pateiktas su kai kuriais jau sumontuotais komponentais.

DĖMESIO – Išpakavimas ir montavimo komplektas turi būti atliekami ant lygaus ir tvirto paviršiaus, su vieta pakankama įrenginio ir įpakavimo judinimui, visada naudojant atitinkamus įrankius.
Įpakavimo sunaikinimas turi būti atliekamas pagal vyraujamus vietinius įstatymus.

1.1a Tipas "I"
Apatinę rankenos dalį (1) įkiškite į važiuoklės skyles ir pritvirtinkite pridedamais varžtais (2) ir profiliuotomis poveržlėmis.
Viršutinę dalį (3) prisukite varžtais (4), kurie yra komplekte; žiūrėkite, kad paleidimo lyno kreipiamosios spyruoklės (5) padėtis būtų taisyklinga.
Juostelėmis (6) pritvirtinkite valdymo laidus.

1.1b Tipas "II"
Įstatyti į atitinkamas koto dešiniąją (1) ir kairiąją (2) angeles ir pritvirtinti varžtais (3), ir pateiktomis poveržlėmis. Uždėti du kamščius (4) į abejas apatines koto galų dalis (1) ir (2).
Viršutinę dalį (5) prisukite varžtais (6), kurie yra komplekte; žiūrėkite, kad paleidimo lyno kreipiamosios spyruoklės (7) padėtis būtų taisyklinga.
Juostelėmis (8) pritvirtinkite valdymo laidus.

1.2 Sujunkite vieną su kitu abu šoninius maišo komponentus - (1) ir (2), tada pritaisykite viršutinę dalį (3); žiūrėkite, kad visi perimetriniai profiliai būtų taisyklingai įstatyti.

1.3 Tik modeliams be pjovimo aukščio reguliavimo svirčių.
Tvirtinant ratus, laikytis nurodytos sekos. Juos tvirtinti vienoje iš angų, skirtų įvairiems pjovimo aukščiams; ratai tvirtinami komplekte esančiu raktu (2) iki galo prisukant ašį (1), paskui reikia uždėti disko gaubtą (3).

2. PRIETAISŲ SKYDO APRAŠYMAS

2.1 Akceleratorius (jei numatytas) valdomas svirtimi (1). Svirties padėtys nurodytos specialioje plokštelėje. Kai kurių modelių variklis veikia fiksuotu režimu, tad akceleratoriaus nereikia (2).

2.2 Geležtės stabdis valdomas svirtimi (1), kurią reikės laikyti nuspaudus link rankenos, žoliapjovę paleidžiant ir ja dirbant. Atleidus svirtį variklis sustos.

2.3 Modeliuose, kuriuose yra trakcija, žoliapjovė judės, kai svirtis (1) bus spaudžiama link rankenos. Atleidus svirtį žoliapjovė sustos.

2.4 Pjovimo aukštis reguliuojamas specialiomis svirtimis (1). Kai kuriems modeliams nuimti disko gaubtą (2) ir komplekte esančiu raktu (4) atsukti ašį (3); ratus įstatyti į angą (5), atitinkančią norimą pjovimo aukštį, ir raktu (4) iki galo prisukti ašį (3). Visų keturių ratų aukštis turi būti vienodas. AUKŠTĮ REGULIUOKITE TADA, KAI PEILIS SUSTABDYTAS.

3. ŽOLĖS PJOVIMAS

3.1 Pakelkite apsaugos nuo akmenį įtaisą ir taisyklingai prikabinkite maišą (1), kaip parodyta paveikslėlyje.

3.2 Paleidimą atlikite laikydamiesi motoro knygelės instrukcijų; patraukite geležtės stabdžio svirtį (1) rankenos link ir smarkiai truktelėkite paleidimo lyno rankenėlę (2).

3.3 Pievelė atrodys gražiau, jei nupjovimas visur bus atliekamas tame pačiame aukštyje ir pakaitomis į abi kryptis.

3.4 Baigę darbą, paleiskite stabdžio svirtį (1) ir atjunkite žvakės gaubtą (2). Prieš atlikdami bet kokius veiksmus, PALAUKITE, KOL SUSTOS GELEŽTĖ.

4. ĮPRASTINĖ PRIEŽIŪRA

SVARBU – kad laikui bėgant nesumažėtų sauga ir nesuprastėtų mašinos veikimas, būtina nuolatinė ir kruopšti priežiūra.
Vejapjovę laikykite sausoje vietoje.

1) Prieš atlikdami bet kokius mašinos valymo, priežiūros ar nustatymo veiksmus, užsimaukite patvarias darbines pirštines.
2) Po kiekvieno pjovimo mašiną kruopščiai nuplauti vandeniu; pašalinti važiuoklės viduje susikaupusius žolės likučius ir dumblą, nes jiems išdžiūvus kitą kartą gali būti sunku paleisti mašiną.
3) Jeigu reiktų prieiti prie apatinės dalies, mašiną lenkti tik iš šono, nurodyto variklio knygelėje, laikantis atitinkamų instrukcijų.
4) Stengtis neužpilti benzino ant variklio arba mašinos plastikinių dalių, kad joms nebūtų pakenkta; jeigu ant minėtų dalių patektų benzino, nedelsiant nuvalyti bet kokius jo pėdsakus. Benzino pakenktoms plastikinėms dalims garantija netaikoma.

4.1 Patariama, kad kiekvienas darbas su ašmenimis būtų atliekamas tinkamai aprūpintame Specializuotame Paslaugų Centre.
Šiam įrenginiui yra numatytas ašmenų naudojimas kodu:
81004341/3

Ašmenys visada turės būti pažymėti ⚠ Produkto evoliucijos data, viršuje cituoti ašmenys laikui einant galėtų būti pakeičiami kitais, su analogiškomis saugaus veikimo charakteristikomis.
Atgal sumontuoti ašmenį (2) su kodu ir markiruote pakreipta link žemės, sekant paveikslėlyje nurodytą seką.
Priveržti centrinį varžtą (1) su dinamometriniu raktu, taruotu 35-40 Nm.

5. APLINKOS APSAUGA

Aplinkos apsauga turi būti svarbiu aspektu naudojant įrenginį, civilinio sugyvenimo naudai ir dėl aplinkos, kurioje gyvename.
– Išvengti, kad tai taptų kaimynų trukdymo priemonė.
– Kruopščiai laikytis vietinių normų pašalinant po pjovimo esančias medžiagas.
– Atidžiai sekti vietines normas susiejusias su pakavimo, alyvos, benzino, baterijų, filtrų, susigadinusių dalių arba kenksmingų aplinkai detalių sunaikinimu; šios atliekos neturi būti metamos į šiukšlių dėžę, tačiau turi būti atskirti ir perduoti į surinkimo punktus, kuriuose bus pasirūpinama jų sunaikinimu.
– Nebenaudojimo atveju, nepalikite prietaiso aplinkoje, tačiau kreipkitės į atliekų surinkimo punktą, pagal vyraujamas vietines normas.

Kilus abejonėms ar problemoms, nedvejodami kreipkitės į artimiausią techninės priežiūros centrą arba į savo pardavėją

LV DROŠĪBAS NOTEIKUMI

JĀIEVĒRO RŪPĪGI!

A) IEPAZĪŠANĀS AR IEKĀRTU

1) **Uzmanīgi izlasiet instrukciju**. Iepazīstieties ar pļaujmašīnas vadības rīkiem un pareizu pļaujmašīnas lietošanu. Iemācieties ātri apturēt motoru.
2) **Lietojiet pļaujmašīnu tikai tam, kam tā paredzēta, respektīvi, zāles pļaušanai un savākšanai**. Jebkurš cits pielietojums var izrādīties bīstams un radīt mašīnai bojājumus. Par nepareizu lietošanu tiek uzskatīts (tikai piemēra labad, saraksts nav pilns):
– personu, bērnu vai dzīvnieku pārvadāšana mašīnā;
– pārvietošanās ar mašīnu;
– mašīnas lietošanas kravas vilkšanai vai stumšanai;
– mašīnas lietošana lapu vai atgriezumu savākšanai;
– mašīnas lietošana dzīvžoga izlīdzināšanai vai augu pļaušanai, kas nav zāle;
– pļaujmašīnas lietošana vienlaicīgi vairākām personām;
– asmens ieslēgšana vietās bez zāles.
3) Nekādā gadījumā nepieļaujiet, ka pļaujmašīnu lieto bērni vai cilvēki, kas nav nepieciešamā līmenī iepazinušies ar instrukciju. Vietējā likumdošanā var būt noteikts minimālais vecums, kādā drīkst strādāt ar pļaujmašīnu.
4) **Nelietojiet pļaujmašīnu**:
– ja tuvumā atrodas cilvēki, it sevišķi – bērni, vai dzīvnieki;
– ja lietotājs ir ieņēmis medikamentus vai citas vielas, kas tiek uzskatītas par reakcijas vai uzmanības spēju kavējošām.
5) Atcerieties, ka operators jeb lietotājs ir atbildīgs par nelaimes gadījumiem vai neparedzētām situācijām, kas var rasties citām personām vai viņu īpašumam.

B) SAGATAVOŠANĀS

1) **Pļaušanas laikā vienmēr valkājiet stingrus apavus un garās bikses. Strādājot ar pļaujmašīnu, nedrīkst iet ar basām kājām vai valkāt vaļējas sandales**.
2) Pārbaudiet rūpīgi visu darba lauku un novāciet visu, kam varētu uzgrūsties mašīna vai kas varētu sabojāt mašīnas griezējdaļu un dzinēju (akmeņus, zarus, metāla vadus, kaulus, u.c.).
3) **UZMANĪBU: BĪSTAMI! Benzīns ir ļoti viegli uzliesmojošs**.
– glabājiet degvielu piemērotās kannās;
– **uzpildiet degvielu ar piltuves palīdzību, veiciet to tikai ārpus telpām, kā arī nesmēķējiet, kad veicat šo vai kādu citu darbību ar degvielu**;
– uzpildīšanu veiciet pirms motora ieslēgšanas; nelejiet iekšā benzīnu un nenoņemiet tvertnes vāciņu, kad motors darbojas vai ir karsts;
– ja notiek benzīna noplūde, neieslēdziet motoru, bet gan attāliniet pļaujmašīnu no vietas, kur izlijis benzīns, raugieties, lai nerastos aizdegšanās iespēja, kamēr degviela nav iztvaikojusi un benzīna tvaiki nav izklīduši.
– vienmēr atlieciet vietā un labi noslēdziet benzīna tvertnes un glabāšanas kannas vāciņus;
4) Nomainiet defektīvus klusinātājus.
5) **Pirms sākat lietot pļaujmašīnu, veiciet vispārēju tās pārbaudi, īpašu uzmanību pievēršot asmeņu stāvoklim, kā arī kontrolējiet, vai griešanas elementu grupas skrūves nav nodilušas vai bojātas**. Nomainiet uzreiz visu asmeņu bloku un bojātās vai nodilušās skrūves, lai saglabātu mezgla līdzsvaru.
6) Pirms sākat darbu, uzmontējiet izejas aizsargelementus (maisu vai akmeņu atgrūdēju).

C) DARBINĀŠANAS LAIKĀ

1) Nedarbiniet motoru slēgtās telpās, jo var uzkrāties bīstamā tvana gāze – CO.
2) Strādājiet tikai dienas gaismā, vai arī labā mākslīgajā apgaismojumā.
3) Ja iespējams, nepļaujiet slapju zāli.
4) Strādājot uz slīpa zemes gabala, visu laiku centieties atrasties uz stabila atbalsta punkta.
5) Nekādā gadījumā neskrieniet, bet tikai ejiet. Neļaujiet pļaujmašīnai jūs vilkt.
6) Pļaujiet virzienā, kas perpendikulārs nogāzei, bet nevis augšup vai lejup pa nogāzi.
7) Atrodoties uz nogāzes, mainiet virzienu maksimāli uzmanīgi.
8) **Nepļaujiet zālājus, kas atrodas uz zemes gabaliem ar slīpumu, kas ir lielāks par 20**.
9) Esiet ārkārtīgi uzmanīgi, kad velkat pļaujmašīnu uz savu pusi.
10) Apturiet asmeni, ja pļaujmašīnu transportēsit pieliektā veidā, vedīsit pāri teritorijām bez zāles, kā arī kad pļaujmašīnu transportē uz pļaujamo zālāju vai no tā.
11) Nedarbiniet pļaujmašīnu, ja tās daļas ir bojātas, ne arī bez zāles savākšanas maisa vai akmeņu atgrūdēja.
12) Nepārveidojiet motora iestatījumus un nelieciet motoram izveidot palielināta apgriezienu skaita režīmu.
13) Pļaujmašīnu modeļiem ar vilkmi atslēdziet riteņu transmisijas sajūgu un tikai pēc tam iedarbiniet motoru.
14) Motoru ieslēdziet piesardzīgi, atbilstoši instrukcijai, kā arī turot kājas pietiekami tālu no asmens.
15) Nesagāziet pļaujmašīnu slīpi, kad to iedarbināt. Ieslēgšana jāveic uz līdzenas virsmas, uz kuras nav šķēršļu un garas zāles.
16) **Netuviniet rokas un kājas līdzās vai zem rotējošām daļām**. Vienmēr turieties pietiekamā atstatumā no izplūdes atveres.
17) Nepaceliet un netransportējiet pļaujmašīnu, kad ir ieslēgts motors.
18) **Izslēdziet motoru un izņemiet aizdedzes auklu**:
– pirms sākat jebkādus darbus zem griešanas plātnes vai atbloķējat izplūdes kanālu;
– pirms sākat pārbaudīt, tīrīt vai veikt citas darbības ar pļaujmašīnu;
– kad esat uzdūrušies svešķermenim. Pārbaudiet, vai pļaujmašīnai nav radušies bojājumi un veiciet nepieciešamo remontu, pirms atsākat lietot mašīnu;
– ja pļaujmašīna sāk spēcīgi vibrēt (nekavējoties nosakiet vibrāciju cēloni un veiciet nepieciešamas pārbaudes specializētajā servisa centrā).
19) **Izslēdziet motoru**:
– vienmēr, ja pļaujmašīna tiek atstāta bez uzraudzības. Modeļiem ar elektrisko startēšanu jāizņem arī atslēga;
– pirms sākat degvielas uzpildīšanu;
– katrreiz, kad tiek noņemts vai uzmontēts nopļautās zāles savākšanas maiss;
– pirms sākat regulēt pļaušanas augstumu.
20) Samaziniet gāzi, pirms apturat motoru. Aizveriet degvielas padevi, kad esat beiguši darbu, saskaņā ar norādījumiem, kas sniegti motora instrukcijas grāmatiņā.
21) Darba laikā vienmēr turieties drošā attālumā no rotējošā asmens, kā to jau nosaka roktura garums.

D) APKOPE UN GLABĀŠANA

1) Rūpējieties lai uzgriežņi un skrūves būtu pieskrūvēti, lai mašīnas darbības apstākļi tādējādi būtu droši. Būtiski ir veikt regulāru apkopi - lai mašīnas darbība būtu gan droša, gan arī saglabātu efektivitāti.
2) Neuzpildiet pļaujmašīnas tvertni ar benzīnu tādā vietā, kur benzīna tvaiki var saskarties ar liesmu, dzirksteli vai spēcīgu siltuma avotu.
3) Ļaujiet motoram atdzist, pirms novietojat pļaujmašīnu jebkādā telpā.
4) **Lai samazinātu aizdegšanās risku, uzturiet motoru, izplūdes klusinātāju, akumulatora nodalījumu un benzīna glabāšanas vietu brīvu no zāles paliekām, lapām un pārlieka eļļas daudzuma**. Neatstājiet konteinerus ar nopļauto zāli iekštelpās.
5) Regulāri pārbaudiet akmeņu atgrūdēju un zāles savāktuvi, lai konstatētu to nolietošanos vai bojājumus.
6) Ja jāiztukšo tvertne, dariet to ārpus telpām un ar atdzisušu motoru.
7) Uzmontējot vai nomontējot asmeni, uzvelciet darba cimdus.
8) **Asmens asināšanas laikā sekojiet tam, tas būtu līdzsvarots**. Visas ar asmeni veicamas darbības (noņemšana, asināšana, balansēšana, atkārtota uzstādīšana un/vai maiņa) ir svarīgas operācijas, kuru veikšanai ir nepieciešamas speciālas iemaņas un atbilstošs aprīkojums; tādējādi, drošības labad tās vienmēr ir jāveic specializētajos tehniskās apkopes centros.
9) **Drošības nolūkos, nelietojiet mašīnu, ja tās detaļas ir nodilušas vai bojātas. Daļas ir nepieciešams nomainīt, bet nevis labot. Izmantojiet oriģinālas rezerves daļas. Neatbilstošas kvalitātes daļas var sabojāt mašīnu un apdraudēt jūsu drošību.**

E) TRANSPORTĒŠANA UN PĀRVIETOŠANA

1) Katru reizi, kad ir jāpārvieto, jāpaceļ, jātransportē vai jānoliec mašīna, jārīkojas šādi:
– izmantojiet izturīgus darba cimdus;
– paņemiet mašīnu tādās vietās, lai tvēriens būtu drošs, ņemot vērā mašīnas svaru un tā sadali;
– darbības jāveic tādam personu skaitam, kas atbilst mašīnas svaram un transportlīdzekļa raksturojumam, vai vietai, kurā mašīna ir jānogādā vai jāpaņem.
2) Transportēšanas laikā labi piestipriniet mašīnu ar siksnu un ķēžu palīdzību.

LV

LIETOŠANAS NOTEIKUMI

Informācijai par dzinēju un akumulatoru (ja tas ir paredzēts) lasiet atbilstošas rokasgrāmatas.

1. MONTĀŽAS IZPILDE

PIEZĪME - Piegādes laikā uz mašīnas jau var būt uzstādīti daži mezgli.

UZMANĪBU – Izpakošana un tās montāža ir jāpabeidz uz līdzenas un cietas virsmas, ir jābūt pietiekoši daudz vietas gan mašīnas, gan iepakojumu pārvietošanai, lietojot tikai piemērotus piederumus.
Iepakojuma materiāli ir jāutilizē saskaņā ar spēkā esošo vietējo likumdošanu.

1.1a **“I” Tips**
Ielieciet līdz galam roktura (1) apakšējās daļas šasijas caurumos un nostipriniet tās ar aprīkojumā esošām skrūvēm (2) un profilētām paplāksnēm.
Samontējiet virsējo daļu (3), izmantojot paredzētās skrūves (4), raugoties, lai pareizi būtu novietota startēšanas auklas vadīklas spirāle (5).
Fiksējiet vadības kabeļus ar sloksnīšu palīdzību (6).

1.1b **“II” Tips**
Ielieciet attiecīgajos caurumos labo (1) un (2) kreiso roktura apakšējo daļu un piestipriniet to ar skrūvju (3) un paplākšņu palīdzību, kas nāk komplektā. Ielieciet divus aizbāžņus (4) divos roktura apakšējās daļas galos (1) un (2).
Samontējiet virsējo daļu (5), izmantojot paredzētās skrūves (6), raugoties, lai pareizi būtu novietota startēšanas auklas vadīklas spirāle (7).
Fiksējiet vadības kabeļus ar sloksnīšu palīdzību (8).

1.2 Savienojiet savā starpā maisa divus sānu elementus (1) un (2), montējiet virsējo daļu (3), pareizi ievirzot visus perimetra profilus.

1.3 **Tikai modeļiem, kuri nav aprīkoti ar pļaušanas augstuma regulēšanas svirām.**
Lai piestiprinātu riteņus ievērojiet sekojošo darbību secību. Piestipriniet riteņus vienā no atbilstošajiem caurumiem, kuri paredzēti dažādam pļaušanas augstumam, pieskrūvējot līdz galam tapu (1) ar atslēgas (2) palīdzību, kura nāk komplektā, un uzstādiet diska vāku (3).

2. VADĪBAS IERĪČU APRAKSTS

2.1 Akseleratoru (ja tāds ir paredzēts) vada ar sviras palīdzību (1). Sviras stāvokļus norāda relatīvā skala. Dažiem modeļiem ir fiksēta režīma motors – tātad tam nav nepieciešams akselerators (2).

2.2 Asmens bremzi vada ar sviras palīdzību (1), kuru vajadzēs pavilkt pret rokturi, lai veiktu iedarbināšanu, ka arī pļaujmašīnas darbības laikā. Atlaižot šo sviru, motors apstāsies.

2.3 Ja modelis ir ar vilkmi, pļaujmašīna sāks kustēties, kad svira (1) tiks nospiesta uz kāta pusi. Pļaujmašīna pārtrauks kustēties kad svira tiks atlaista.

2.4 Pļaušanas augstumu regulē ar atbilstošo sviru palīdzību (1).
Dažos modeļos jārīkojas šādi: noņemiet diska vāku (2) un atskrūvējiet tapu (3) ar atslēgas (4) palīdzību, kura nāk komplektā; novietojiet riteņus vēlamajam pļaušanas augstumam atbilstošajā caurumā un pieskrūvējiet līdz galam tapu (3) ar atslēgas (4) palīdzību. Četriem riteņiem jābūt uzstādītiem vienādā augstumā.
ŠO DARBĪBU DRĪKST VEIKT TIKAI TAD, KAD IR APTURĒTS NAZIS.

3. ZĀLES PĻAUŠANA

3.1 Paceliet akmeņu atgrūdēju un pareizi piestipriniet maisu (1), kā parādīts attēlā.

3.2 Lai iedarbinātu iekārtu, sekojiet norādījumiem grāmatiņā par motoru, velciet asmens bremzes sviru (1) pret rokturi un stingri pavelciet palaišanas auklas rokturi (2).

3.3 Zālāja izskats būs labāks, ja pļaušanu vienmēr veiksit vienā konkrētā augstumā un pamīšus divos virzienos.

3.4 Kad esat beiguši darbu, atlaidiet bremzes sviru (1) un atvienojiet sveces apvalku (2). GAIDIET, KAMĒR APSTĀSIES ASMENS, un tikai tad drīkst veikt jebkādus darbus ar mašīnu

4. PARASTA APKOPE

SVARĪGI – Mašīnas darbības un drošības rādītāju saglabāšanai ir regulāri jāveic rūpīga tehniskā apkope. Glabājiet zāliena pļaujmašīnu sausā vietā.

1) Tīrīšanas, tehniskās apkalpošanas vai regulēšanas laikā izmantojiet izturīgus darba cimdus.
2) Pēc katras pļaušanas rūpīgi izmazgājiet mašīnu ar ūdeni un iztīriet zāles atliekas un dubļus no šasijas iekšpuses, jo ja tie izžūs, tad var rasties grūtības ar mašīnas iedarbināšanu.
3) Gadījumā, ja ir jāpiekļūst mašīnas apakšējai daļai, nolieciet mašīnu no motora rokasgrāmatā norādītās puses, sekojot attiecīgajiem norādījumiem.
4) Izvairieties no benzīna izliešanas uz motora vai mašīnas plastmasas daļām, lai nesabojātu tās, un uzreiz noslaukiet benzīnu, ja tas tika izliets. Garantija neattiecas uz plastmasas daļu bojājumiem benzīna izliešanas dēļ.

4.1 Iesakām visas operācijas ar asmeni veikt specializētajā servisa centrā, kura rīcībā ir šiem darbiem piemēroti piederumi.
Ar šo mašīnu ir paredzēts lietot asmeņus, uz kuriem ir norādīts šāds kods:
81004341/3

Uz asmeņiem obligāti jābūt marķējumam. Ņemot vērā izstrādājuma attīstību, iespējams, ka augstāk norādītie asmeņi ar laiku tiks aizvietoti ar citiem saderīgiem asmeņiem, kuriem ir līdzīgi raksturojumi un lietošanas drošības līmenis.
Uzstādiet asmeni (2) tā, lai kods un marķējums būtu vērsti pret zemi, ievērojot secībai uz attēla.
Pieskrūvējiet centrālo skrūvi (1) ar dinamometriskās atslēgas palīdzību, kas ir kalibrēta uz 35-40 Nm.

5 APKĀRTĒJĀS VIDES AIZSARDZĪBA

Mašīnas īpašniekam ir jārūpējas par vides aizsardzību, lai uzlabotu sabiedrību un vidi, kurā dzīvojam.
– Centieties nekļūt par jūsu kaimiņu traucējumu cēloni.
– Rūpīgi ievērojiet vietējo likumdošanu, kas attiecas uz pļaušanas atkritumu pārstrādi.
– Rūpīgi ievērojiet vietējo likumdošanu, kas attiecas uz iepakojuma materiālu, eļļas, benzīna, akumulatoru, filtru, bojāto detaļu vai citu vidi piesārņojušo materiālu pārstrādi; šo atkritumus nedrīkst mest saimniecības atkritumu miskastē, bet tie ir jānogādā uz speciāliem savākšanas centriem, kas nodrošina atkritumu utilizāciju.
– Pēc mašīnas izvadīšanas no ekspluatācijas, nemetiet to ārā, bet sazinieties ar atkritumu savākšanas centru saskaņā ar vietējās likumdošanas prasībām.

Ja radušās jebkādas neskaidrības vai problēmas, noteikti sazinieties ar tuvāko palīdzības dienestu vai vietu, kur iegādājāties iekārtu.

SR SIGURNOSNA PRAVILA
KOJIH SE TREBA STROGO PRIDRŽAVATI

A) OBUKA

1) **Pažljivo pročitati uputstva.** Upoznati se sa komandama i sa pravilnim korišćenjem kosilice. Naučite da brzo zaustavljate motor.
2) **Koristiti kosilicu isključivo za namene za koje je predviđena, tj. za košenje i skupljanje trave.** Svako drugo korišćenje može biti opasno i može prouzrokovati oštećenje mašine. Obuhvataju neprimereno korišćenje (na primer, ali ne i samo):
– prevoženje na mašini osoba, dece ili životinja;
– vožnja na mašini;
– korišćenje mašine za vuču ili guranje tovara;
– korišćenje mašine za skupljanje lišća ili otpadaka;
– korišćenje mašine za potkresivanje živih ograda ili za rezanje netravnate vegetacije;
– korišćenje mašine od strane više osoba istovremeno;
– pokretanje sečiva na netravnatim površinama.
3) Nikako ne dozvoliti da kosilicu koriste deca ili osobe koje nisu dobro upoznate sa uputstvom za korišćenje. Lokalni zakoni mogu da određuju donju granicu godišta koje treba da ima korisnik.
4) **Kosilicu ne koristiti nikada:**
– kada su osobe, naročito deca, ili životinje u blizini;
– ako je korisnik uzeo lekove ili supstance koje mogu štetno uticati na njegove reflekse i na njegovu pažnju.
5) Imati na umu da je radnik ili korisnik kosilice odgovoran za nezgode i nepredviđene slučajeve koji se mogu desiti drugim licima ili njivoj imovini.

B) PRELIMINARNE RADNJE

1) **Tokom košenja, uvek nositi tvrdu obuću i duge pantalone. Ne uključivati kosilicu bosi ili sa otvorenim sandalama.**
2) Dobro pregledati celu radnu površinu i ukloniti sve ono što bi moglo da mašina izbaci ili što bi moglo da ošteti deo za sečenje i motor (kamanje, grane, čelične žice, kosti, itd.).
3) **PAŽNJA: OPASNOST! Benzin je visoko zapaljiv.**
– držati gorivo u odgovarajućim posudama;
– **napuniti gorivom do kraja, koristeći se levkom, isključivo na otvorenom i ne pušiti tokom vršenja ove operacije i svaki put kada se rukuje gorivom**;
– napuniti gorivom pre nego što se pokrene motor; ne dodavati benzin i ne skidati pokopac kada je motor u radu ili dok je još topao;
– ako izlazi benzin, ne pokretati motor već udaljiti kosilicu od područja u kojem je benzin prosut i izbegavati stvaranje mogućnosti za izbijanje požara sve dok benzin ne ispari i para benzina se nije raspršila.
– uvek staviti nazad poklopac rezervoara i posude za držanje benzina i dobro ga zatvoriti;
4) Zameniti oštećene prigušivače.
5) **Pre korišćenja, napraviti jedan opšti pregled i to naročito pregledati sečiva, i proveriti da li su šrafovi i deo za sečenje istrošeni ili oštećeni.** Zameniti u komadu oštećena ili istrošena sečiva i šrafove kako bi se održala ravnoteža.
6) Pre nego što se počne sa radom, staviti zaštite na izlazni deo (vreću ili štitnik za kamenčiće).

C) TOKOM KORIŠCENJA

1) Ne uključivati motor u zatvorenim prostorijama gde se mogu nakupiti opasni dimovi ugljen monoksida.
2) Raditi samo uz dnevnu svetlost i sa dobrim veštačkim osvetljenjem.
3) Ako je moguće, izbegavati rad na vlažnoj travi.
4) Uvek biti sigurni u svoje oslonište na terenima sa nizbrdicom.
5) Nikada ne trčati, već hodati; izbegavati da vas kosilica vuče.
6) Kositi uvek poprečno u odnosu na nizbrdicu a nikada gore dole.
7) Dobro paziti kod menjanja pravca na nizbrdici.
8) **Ne kositi na terenima čiji je nagib viši od 20°.**
9) Dobro paziti kada vučete kosilicu ka vama.
10) Zaustaviti sečivo ako se kosilica mora nagnuti zbog transporta, kod prelaza površina bez trave i kada se kosilica prenosi sa ili ka površini koja treba da se kosi.
11) Nikada ne uključivati kosilicu ako su zaštite oštećene, ili bez vreće sa skupljanje trave ili bez štitnika za kamenčiće.
12) Ne modifikovati regulator motora i ne dodavati motoru suviše veliki broj obrtaja.
13) Kod modela sa vučom, isključiti prenos na točkove pre nego što se motor stavi u pogon.
14) Staviti motor u pogon uz opreznost kao što je dato u uputstvu i držeći noge daleko od sečiva.
15) Ne naginjati kosilicu radi stavljanja u pogon. Uključiti je na nekoj ravnoj površini i koja je bez prepreka ili visoke trave.
16) **Ne stavljati ruke i noge pored rotirajućih delova.** Uvek budite udaljeni od otvora za izbacivanje.
17) Ne podizati i ne prenositi kosilicu dok je motor u radu.
18) **Zaustaviti motor i izvući kabl svećice:**
– pre bilo koje intervencije ispod ploče za sečenje ili pre nego što se odčepi cev za izbacivanje;
– pre nego što se prekontroliše, čisti ili radi na kosilici;
– nakon što se udarilo u neko strano telo. Proveriti eventualne štete na kosilici i izvršiti neophodne popravke pre nego što se mašina ponovo koristi;
– ako kosilica počne nepravilno vibrirati (Potražiti odmah uzrok vibracije i obaviti potreban pregled u nekom specijalizovanom servisu).
19) **Zaustaviti motor:**
– svaki put kada se kosilica ostavi bez nadzora. Kod modela sa električnim uključenjem, izvući ključ;
– pre nego što se napuni gorivom;
– svaki put kada se skida ili ponovo stavlja vreća za skupljanje trave;
– pre nego što se podesi visina košenja.
20) Smanjiti gas pre nego što se zaustavi motor. Zatvoriti dovod goriva na kraju rada, sledeći uputstva koja su data u kljižici motora.
21) Tokom rada, održavati uvek sigurnosnu razdaljinu od rotirajućih sečiva, u zavisnosti od dužine drške.

D) ODRŽAVANJE I SKLADIŠTENJE

1) Šrafove i matice držati uvek zategnute kako bi bili sigurni da je mašina uvek u uslovima sigurnim za rad. Redovno održavanje je od suštinskog značaja za sigurnost i da bi se održao isti nivo učinka.
2) Ne ostavljati kosilicu sa benzinom u rezervoaru u prostoriji u kojoj isparenja benzina mogu da dođu u dodir sa plamenom, iskrom ili velikim izvorom toplote.
3) Ostaviti motor da se ohladi pre nego što se kosilica smesti u bilo koju prostoriju.
4) **Da bi se umanjio rizik od požara, motor, prigušivač odvoda, sedište baterije i deo u koji se skladišti benzin moraju biti slobodni od ostataka trave, lišća ili preterane masnoće.** Ne ostavljati posudu sa pokošenom travom unutar prostorija.
5) Često kontrolisati štitnik za kamenčiće i vreću za skupljanje trave, kako bi se proverila trošnost ili oštećenje.
6) Ako rezervoar treba da se isprazni, izvršiti tu operaciju na otvorenom i kada je motor ohlađen.
7) Nositi rukavice za rad kod skidanja i montiranja sečiva.
8) **Pobrinuti se za uravnoteženje sečiva kada se vrši njeno oštrenje.** Sve operacije koje se tiču sečiva (skidanje, oštrenje, uravnotežavanje, montiranje i/ili zamena) su odgovorni poslovi koji zahtevaju određene kompetencije kao i upotrebu odgovarajućeg alata; iz sigurnosnih razloga, zato je potrebno da se one uvek vrše u specijalizovanim centrima.
9) **Iz sigurnosnih razloga ne koristiti mašinu ako su neki njeni delovi istrošeni ili oštećeni. Delovi se moraju zameniti a nikako popravljati. Koristiti originalne rezervne delove. Delovi neodgovarajućeg kvaliteta mogu oštetiti mašinu i ugroziti vašu sigurnost.**

E) TRANSPORTESĽANA UN PARVIETOSĽANA

1) Svaki put kada je neophodno pomeranje, podizanje, transport ili nagibanje mašine, potrebno je:
– nositi debele rukavice za rad;
– držati mašinu na mestima koja pružaju sigurnost pri hvatanju, imajući u vidu težinu i njenu raspoređenost;
– koristiti broj osoba koji odgovara težini mašine i karekteristikama prevoznog sredstva ili mesta na koje se treba smestiti ili odakle je treba uzeti.
2) Tokom transporta, privezati mašinu na odgovarajući način sa konopcima ili lancima.

SR PRAVILA KORIŠĆENJA

Za motor i bateriju (ako je predviđena), pročitajte odgovarajuće priručnike.

1. ZAVRŠITI MONTIRANJE

NAPOMENA - Mašina može biti data sa nekim delovima koji su već montirani.

PAŽNJA – Raspakivanje i dovršavanje montaže treba izvršiti na ravnoj i čvrstoj površini, sa dovoljno prostora za pomicanje mašine i ambalaže, služeći se uvek odgovarajućim alatom.
Ambalažu morate ukloniti prema važećim lokalnim propisima.

1.1a Tip "I"
Ubaciti u otvore šasije donji deo drške (1) i pričvrstiti ga uz pomoć šrafova (2) i profiliranih metalnih prstenova koji su dati. Namontirati gornji deo (3) koristeći se šrafovima (4) koji su dati, pazeći da se pravilno postavi spirala (5) šine užeta za pokretanje.
Pričvrstiti kablove komandi uz pomoć poveza (6).

1.1b Tip "II"
Ubaciti u odgovarajuće otvore donji desni (1) i levi (2) deo drške i pričvrstiti ih šrafovima (3) i metalnim prstenovima koji su u opremi. Staviti dva čepa (4) na krajeve donjeg dela drške (1) i (2).
Namontirati gornji deo (5) koristeći se šrafovima (6) koji su dati, pazeći da se pravilno postavi spirala (7) šine užeta za pokretanje.
Pričvrstiti kablove komandi uz pomoć poveza (8).

1.2 Spojiti između sebe bočne delove (1) i (2) vreće i potom namontirati gornji deo (3), i pravilno uglaviti sve spoljne okvire.

1.3 Samo za modele bez poluga za podešavanje visine košenja.
Za pričvršćivanje točkova, pratiti prikazani redosled. Pričvrstiti točkove za jedan od otvora predviđenih za različite visine košenja, zatezanjem do kraja klina (1) uz pomoć ključa (2) koji je dat i potom staviti masku za disk (3).

2. OPIS KOMADI

2.1 Ubrzivačem gasa (ako je predviđen) se upravlja preko poluge (1). Položaji poluge su prikazani na odgovarajućoj tablici.
Na nekim modelima je predviđen motor sa fiksnim brojem obrtaja, bez potrebe za ubrzivačem (2).

2.2 Kočnicom sečiva se upravlja preko poluge (1), koja se mora držati prema dršci kod pokretanja i tokom rada kosilice. Motor se zaustavlja kada se poluga otpusti.

2.3 Kod modela sa vučenjem, kretanje kosilice se postiže pritiskanjem poluge (1) prema dršci. Kosilica prestaje da se kreće otpuštanjem poluge.

2.4 Podešavanje visine košenja se postiže uz pomoć odgovarajućih poluga (1).
Na nekim modelima, skinuti masku za disk (2) i odšrafiti klin (3) uz pomoć ključa (4) koji je dat; postaviti točkove u otvor (5) koji odgovara željenoj visini košenja i do kraja zategnuti klin (3) uz pomoć ključa (4).
Sva četiri točka moraju biti podešena na istoj visini.
OVU OPERACIJU VRŠITI SA ZAUSTAVLJENIM SEČIVOM.

3. KOŠENJE TRAVE

3.1 Podići štitnik za kamenčiće i pravilno zakačiti vreću (1), kao što je prikazano na slici.

3.2 Za stavljanje u pogon, pratiti upustva knjižice motora, dakle povući polugu kočnice sečiva (1) prema dršci i odlučno trznuti ručku užeta za pokretanje (2).

3.3 Travnjak će izgledati bolje ako se košenje radi uvek istom visinom i naizmenično u dva pravca.

3.4 Na kraju posla, otpustiti polugu (1) kočnice i skinuti poklopac svećice (2). SAČEKATI DA SE SEČIVA ZAUSTAVE pre nego što se izvrši bilo kakva intervencija.

4. REDOVNO ODRŽAVANJE

VAŽNO – Redovno i pažljivo održavanje je neophodno da bi tokom vremena održali prvobitni nivo sigurnosti i učinak mašine.
Držati kosilicu na suvom mestu.

1) Nositi debele rukavice za rad pre svake intervencije čišćenja, održavanja ili podešavanja koji se vrše na mašini.
2) Pažljivo vodom oprati mašinu posle svakog košenja; ukloniti ostatke trave i blata koji su se nagomilali unutar šasije kako bi se izbeglo da kada se osuše otežaju stavljanje u pogon.
3) U slučaju da je neophodno prići donjem delu, nagnuti mašinu isključivo sa strane koja je prikazana u knjižici motora, prateći odgovarajuća uputstva.
4) Izbegavati prolivanje benzina na plastične delove kosilice ili na mašinu kako se ne bi oštetili, i odmah očistiti svaki ostatak eventulano prolivenog benzina. Garancija ne pokriva štete na plastičnim delovima prouzrokovane benzinom.

4.1 Svaku intervenciju na sečivu poželjno je izvršiti u specijalizovanom servisu koji poseduje odgovarajuće alate.
Na ovoj mašini predviđena je upotreba sečiva sa sledećom šifrom:
81004341/3

Sečiva moraju uvek biti obeležena ⚠. Budući da se proizvod usavršava, gore pomenuta sečiva mogla bi biti vremenom zamenjena sa drugim koja imaju analogne karakteristike uzajamne zamenljivosti i radne sigurnosti.
Ponovo namontirati sečivo (2) tako da šifra i oznaka budu okrenute prema tlu, preteći prikazani redosled na slici.
Pritegnite centralni šraf (1) pomoću dinamometarskog ključa koji je podešen na 35-40 Nm.

5. ZAŠTITA ŽIVOTNE SREDINE

Zaštita životne sredine mora predstavljati bitan i prvenstveni vid upotrebe mašine, u korist civilnog življenja kao i okoline u kojoj živimo.
– Ne uznemiravajte sused.
– Strogo se pridržavajte lokalnih propisa o uklanjanju otpadnog materijala nakon rezanja.
– Strogo se pridržavajte lokalnih propisa o uklanjanju ambalaže, ulja, benzina, akumulatora, filtera, istrošenih delova ili svih drugih elemenata štetnih za životnu sredinu; ti otpaci se ne smeju bacati u smeće, nego ih treba razdvojiti i predati odgovarajućim centrima za skupljanje, koji će se pobrinuti za recikliranje materijala.
– U trenutku kada više nije u upotrebi, nemojte napustiti mašinu u okolini, već se obratite centru za skupljanje otpada, po lokalnim propisima na snazi.

U slučaju bilo kakave nedoumice ili problema, pozovite odmah najbliži Uslužni Servis ili Vašeg Prodavca.

BG ПРАВИЛА ЗА БЕЗОПАСНОСТ
КОИТО ТРЯБВА ДА СЕ СПАЗВАТ СТРИКТНО

A) ОБУЧЕНИЕ

1) **Прочетете внимателно инструкциите.** Разучете и свикнете с командите и с адекватното използване на косачката. Научете се да изключвате бързо мотора.
2) **Използвайте косачката само по предназначение, т.е. за рязане и събиране на трева.** Каквато и да е друга употреба може да се окаже опасна и да причини повреда на машината. В “неподходящата” употреба се включват (като неизчерпателен пример):
– транспортиране на хора, деца или животни върху машината;
– возене на машината;
– използване на машината за влачене или бутане на товари;
– използване на машината за събиране на листа или отпадъци;
– използване на машината за регулиране на храсталаци или за косене на нетревен вид растителност;
– използване на машината от повече от един човек;
– задействане на ножа на нетревисти участъци.
3) Никога не позволявайте косачката да бъде използвана от деца или от хора, незапознати достатъчно с инструкциите. Местните закони може да предвиждат минимална възраст за право на използване.
4) **Никога не използвайте косачката:**
– ако наблизо има деца, други хора или животни;
– ако сте под действието на лекарства или вещества, за които се смята, че намаляват бързината на рефлексите или понижават вниманието.
5) Помнете, че операторът или този, който използва машината е отговорен за инциденти и непредвидени ситуации, които могат да се случат на други хора или на тяхна собственост.

Б) ПЪРВОНАЧАЛНИ ОПЕРАЦИИ

1) **По време на косене обувайте винаги здрави обувки и дълги панталони. Не включвайте косачката ако сте боси или с отворени сандали.**
2) Прегледайте внимателно работния терен и отстранете всичко, което може да бъде изхвърлено от машината или може да повреди режещите инструменти и мотора (камъни, клони, жици, кости и т.н.).
3) **ВНИМАНИЕ: ОПАСНОСТ! Бензинът е леснозапалим.**
– съхранявайте горивото в специално предназначени съдове;
– **заредете с бензин,само на открито, използвайки фуния, не пушете по време на тази операция и всеки път, когато работите с гориво;**
– заредете преди включване на мотора; не прибавяйте бензин и не махайте запушалката ако моторът работи или е топъл;
– ако бензинът прелее, не включвайте мотора, отдалечете косачката от мястото, където се е изляло горивото и избягвайте да създавате условия за пожар, докато горивото не се изпари и бензиновите изпарения се разнесат.
– винаги поставяйте и стягайте добре запушалките на резервоара и на съда с бензин;
4) Заменете дефектните заглушители.
5) **Преди употреба прегледайте основно машината и особено остриетата, проверете да не са изхабени или повредени винтовете или режещата група.** Заменете заедно изхабените или повредени остриета и винтове, за да запазите равновесието.
6) Преди започване на работа монтирайте защитните уреди на изхода (торба и защита от камъни).

В) ПО ВРЕМЕ НА ИЗПОЛЗВАНЕ

1) Не включвайте мотора в затворени пространства, където може да се натрупат опасни газове на въглероден окис.
2) Работете само на дневна светлина или при добра изкуствена светлина.
3) Ако е възможно избягвайте да работите на мокра трева.
4) Бъдете сигурни, че имате опора, когато работите на наклонени терени.
5) Никога не тичайте, а вървете; избягвайте да бъдете влачени от косачката.
6) Косете в напречна посока на наклона, никога нагоре–надолу.
7) Внимавайте много при смяна на посоката при наклонени терени.
8) **Не косете терени с наклон по-голям от 20°.**
9) Внимавайте изключително много когато дърпате косачката към себе си.
10) Спрете ножа ако косачката трябва да бъде наклонена за транспорт, когато прекосявате незатревен терен, когато косачката се транспортира от или до зоната за косене.
11) Не задействайте никога косачката, ако предпазителите са повредени, ако няма торба за събиране на трева или предпазители от камъни.
12) Не променяйте настройките на мотора и не му позволявайте да достига прекалено високи обороти.
13) При моделите с тяга, преди да включите мотора изключете подаването на предавка към колелата.
14) Включете внимателно мотора, следвайки инструкциите и като държите краката си далеч от ножа.
15) Не наклонявайте косачката, за да я включите. Извършете включването на равна повърхност без препятствия или висока трева.
16) **Не приближавайте ръцете и краката си до или под въртящите се части.** Стойте винаги далеч от изходния отвор.
17) Не вдигайте или транспортирайте косачката, когато моторът работи.
18) **Спрете мотора и изключете кабела на свещта:**
– преди каквато и да е намеса под платото за рязане или преди отпушване на тръбата за разтоварване на трева.
– преди да се извършва контрол, почистване или да се работи по косачката.
– след като е ударено чуждо тяло. Проверете евентуални щети по косачката и извършете необходимите поправки преди да използвате отново машината.
– ако косачката започне да вибрира по ненормален начин (Потърсете незабавно причината за вибрациите и занесете косачката в Специализиран център за осъществяване на необходимите проверки).
19) **Спрете мотора:**
– всеки път, когато оставяте машината без надзор. При моделите с електрическо включване, отстранете даже ключа;
– преди да зареждате с гориво;
– всеки път когато се монтира или се отстранява торбата за събиране на трева.
– преди да регулирате височината на косене.
20) Намалете газта преди да спрете мотора. Преустановете захранването с гориво, когато свършите работа, следвайки инструкциите в упътването на мотора.
21) По време на работа спазвайте винаги безопасната дистанция от въртящото се острие, определена от дължината на дръжката.

Г) ПОДДРЪЖКА И СКЛАДИРАНЕ

1) Поддържайте затегнати гайките и винтовете, за да сте сигурни, че машината винаги е в безопасно положение на работа. Редовната поддръжка е незаменима за безопасността и за запазване работните характеристики на машината.
2) Не поставяйте косачката с бензин в резервоара в помещение, където бензиновите изпарения могат да достигнат пламък, искра или силен източник на топлина.
3) Изчакайте моторът да изстине преди да поставите косачката в кое да е помещение.
4) **За да намалите риска от пожар, поддържайте без остатъци от трева, листа или прекалено масло мотора, заглушителя на изхода, мястото на акумулатора и зоната за складиране на бензин.** Не оставяйте съдовете с окосена трева във вътрешността на помещение.
5) Редовно проверявайте предпазителя от камъни и торбата за събиране на трева, дали не са изхабени или повредени
6) Ако трябва да изпразните резервоара, извършете тази операция на открито и при студен мотор.
7) Слагайте работни ръкавици за монтиране и разглобяване на ножа.
8) **Погрижете се при наточване на ножа за неговото балансиране.** Всички операции,свързани с ножа (разглобяване, наточване, балансиране, повторно монтиране и/или замяна), са дейности, изискващи специфична компетентност и използване на подходящи уреди и инструменти; заради безопасност, необходимо е да бъдат извършвани винаги в специализиран център.
9) **Поради причини за безопасност, никога не използвайте машината с износени или повредени части. Частите трябва да бъдат заменени, а не поправени. Използвайте оригинални части. Части с неравностойно качество може да повредят машината и да застрашат безопасността ви.**

Д) ТРАНСПОРТ И ПРЕМЕСТВАНЕ

1) Всеки път, когато трябва да премествате, повдигате, транспортирате или накланяте машината, е необходимо:
– да сложите дебели работни ръкавици;
– да хванете машината в точки, които гарантират сигурно захващане, имайки предвид тежестта и разпределението й;
– с тези дейности да се заемат толкова хора, колкото са необходими в съответствие с теглото на машината, характеристиките на транспортното средство или на мястото, където трябва да бъде сложена или откъдето да бъде взета машината.
2) По време на транспортиране, обезопасете подходящо машината чрез въжета или вериги.

BG ПРАВИЛА ЗА УПОТРЕБА

За мотора и акумулатора (ако е предвидена) прочетете съответните упътвания.

1. ДОВЪРШВАНЕ НА МОНТАЖА

ЗБЕЛЕЖКА - Машината може да бъде доставена с някои вече монтирани компоненти.

ВНИМАНИЕ - Разопаковане и завършването на монтажа трябва да бъдат извършени на равно и стабилно място, с достатъчно място за преместване на машината и опаковката, като винаги си служите с подходящите инструменти.
Изхвърлянето на опаковките трябва да се осъществява според действащите местни разпоредби.

1.1a **Вид "I"**
Сложете в отворите на шасито долната част на дръжката (1) и я фиксирайте с доставените винтове (2) и профилирани шайби.
Монтирайте горната част (3), като използвате доставените винтове (4) и внимавате за правилното поставяне на спиралата (5) на шнура за включване.
Фиксирайте кабелите на командите чрез връзките (6).

1.1b **Вид "II"**
Сложете в съответните отвори долните дясна (1) и лява (2) част на дръжката и ги фиксирайте с доставените винтове (3) и шайби.
Сложете двете капачки (4) в краищата на двете долни части на дръжката (1) и (2).
Монтирайте горната част (5), като използвате доставените винтове (6) и внимавате за правилното поставяне на спиралата (7) на шнура за включване.
Фиксирайте кабелите на командите чрез връзките (8).

1.2 Съединете двата странични компонента (1) и (2) на торбата и после монтирайте горната част (3), като внимавате всички профили по обиколката да съвпаднат.

1.3 **Само за модели без регулационни ръчки за височината на косене.**
За закрепване на колелата следвайте следната последователност: закрепете колелата в един от отворите, предназначени за различна височина на рязане, затягайки докрай втулката (1) с доставения ключ (2) и после сложете частта, покриваща колелата (3).

2. ОПИСАНИЕ НА КОМАНДИТЕ

2.1 Подаването на газ (ако е предвидено) се комадва от ръчката (1). Позициите на ръчката са посочени на съответната табелка. При някои модели е предвиден мотор на постоянен режим, без нужда от регулатор на подаване на газ (2).

2.2 Спирачката на острието се командва от ръчка (1), която трябва да се държи срещу дръжката по време на включване и по време на работа на косачката. Моторът спира при пускане на ръчката.

2.3 При моделите с тяга, напредването на косачката се осъществява чрез ръчката (1) към дръжката. Косачката спира да върви напред при пускане на ръчката.

2.4 Регулацията на височината на косене се извършва чрез съответните ръчки (1). При някои модели отстранете частта, покриваща колелата(2), и развийте втулката (3) с доставения ключ (4). Нагласете колелата в отвора, съответен на желаната височина на косене и стегнете до край втулката (3) с ключа (4). Четирите колела трябва да бъдат регулирани на една и съща височина.
ОСЪЩЕСТВЕТЕ ОПЕРАЦИЯТА ПРИ СПРЯЛ НОЖ.

3. КОСЕНЕ НА ТРЕВА

3.1 Повдигнете предпазителя за камъни и закопчайте правилно торбата (1), както е показано на фигурата.

3.2 За включване следвайте упътването на мотора, после дръпнете ръчката на спирачката на острието (1) към дръжката и рязко дръпнете шнура за включване от ръчката (2).

3.3 Видът на площта ще бъде по-добър, ако косенето се извършва винаги на една и съща височина и редувайки двете посоки.

3.4 При свършване на работа, пуснете ръчката (1) на спирачката и изключете капачката на свещта (2). ИЗЧАКАЙТЕ СПИРАНЕТО НА ОСТРИЕТО преди да извършвате каквато и да е операция.

4. РЕДОВНА ПОДДРЪЖКА

ВАЖНО – Редовната и грижлива поддръжка е незаменима за поддържане първоначалните ниво на безопасност и характеристики на машината.
Съхранявайте косачката на сухо място.

1) Слагайте дебели работни ръкавици преди всяко почистване, поддържане или настройка на машината.
2) След всяко косене измивайте внимателно машината с вода, отстранявайте остатъците от трева и кал, натрупани по вътрешността на шасито, за да не изсъхнат и да затруднят следващото включване.
3) Ако е необходимо да стигнете до долната част, наклонете машината единствено от страната, посочена в упътването на мотора, като следвате съответните инструкции.
4) Избягвайте да изливате бензин върху пластмасовите части на мотора или на машината, за да не ги повредите; изчиствайте веднага всяка евентуално попаднала капка бензин. Гаранцията не покрива щетите по пластмасовите части, причинени от бензин.

4.1 Желателно е всяка намеса по ножа да се осъществява в Специализиран център, разполагащ с необходимото подходящо оборудване.
Тази машина ползва ножове с код:
81004341/3

Ножовете трябва да бъдат маркирани. Имайки предвид еволюцията на продукта, цитираните ножове могат да бъдат заменени в течение на времето с други, с аналогични характеристики за взаимозаменяемост и безопасност на функционирането.
Монтирайте отново ножа (2) с насочени към земята код и маркировка, като следвате посочената на фигурата последователност.
Затегнете централния винт (1) с динамометричен ключ, настроен на 35-40 Nm.

5. ОПАЗВАНЕ НА ОКОЛНАТА СРЕДА

Опазването на околната среда трябва да бъде основен аспект при употребата на машината, в полза на цивилизованото общуване и на средата, в която живеем.
– Избягвайте да обезпокоявате съседите.
– Следвайте стриктно местните норми относно отделянето на отпадъчни материали след рязане.
– Следвайте стриктно местните норми за изхвърляне на опаковките, маслата, бензина, акумулаторите, филтрите, износените части или който и да е елемент, който може силно да замърси околната среда; тези отпадъци не могат да бъдат изхвърляни в боклука, а трябва да бъдат отделяни и предавани в специалните центрове за събиране, където ще се осъществи рециклация на материалите.
– При излизане от употреба не изоставяйте машината в околната среда, а се обърнете към център за събиране, според действащите местни норми.

В случай на съмнение или проблем, свържете се без колебание с най–близкия сервиз или с магазина.

ET OHUTUSNÕUDED
RANGELT JÄRGIDA

A) ALUSTAMINE

1) **Lugege tähelepanelikult läbi kasutusjuhend.** Õppige tundma käsklusi ja muruniiduki asjakohast kasutamist. Õppige ära kuidas mootorit kiiresti seisata.
2) **Kasutage muruniidukit ainult sel otstarbel milleks ta on ette nähtud - muru niitmiseks ja kogumiseks.** Mistahes muu kasutus võib olla ohtlik ja põhjustada masina kahjustumist. Ebaõige kasutuse alla käivad (näiteks, aga mitte ainult):
– täiskasvanute, laste või loomade transportimine;
– iseenda transportimine masinal;
– masina kasutamine raskuste vedamiseks või lükkamiseks;
– kasutada masinat lehtede või prügi kogumiseks;
– masina kasutamine hekkide pügamiseks või rohust erineva taimestiku lõikamiseks;
– masina kasutamine rohkem kui ühe inimese poolt;
– sisestada tera ilma rohuta lõikudel.
3) Ärge lubage kunagi kasutada muruniidukit lastel ega inimestel kes ei ole tutvunud kasutusjuhendiga. Kohalikud seadused võivad sätestada miinimumea selle masina kasutamiseks.
4) **Ärge kasutage masinat kunagi:**
– kõrvaliste inimeste, eriti laste või ka loomade läheduses;
– kui kasutaja on võtnud ravimeid või aineid, mis hajutavad tähelepanu või aeglustavad reflekse.
5) Pidage meeles, et kasutaja vastutab tekkida võivate õnnetuste ja kahjustuste eest teistele inimestele või nende omandile.

B) EELTÖÖ

1) **Niitmise ajal kandke alati tugevaid jalanõusid ja pikki pükse. Ärge kasutage muruniidukit paljajalu või lahtiste sandaalidega.**
2) Uurige hoolega läbi ala, millel kavatsete töötada ja eemaldage sealt kõik see, mida masin võiks välja lüüa või mis võiksid kahjustada lõiketeri ja mootorit (kivid, oksad, traadid, luud, jne.)
3) **ETTEVAATUST: OHT! Bensiin on kergestisüttiv aine.**
– hoidke kütust selleks ette nähtud anumates;
– **valage kütust masinasse, kasutades lehtrit, ainult vabas õhus ja ärge suitsetage bensiiniga tegelemise ajal ning masinasse kütust valades.**
– valage kütus masinasse enne kui käivitate mootori; ärge lisage kütust ning ärge võtke ära bensiinipaagi korki kui mootor käib või on soe.
– kui bensiin valgub maha, ärge käivitage mootorit vaid eemaldage muruniiduki alalt, kuhu läks kütus, kuniks bensiin on ära auranud ja aurud on hajunud; et vältida põlengu võimalust.
– pange alati tihedalt kinni bensiinipaagi kork ja sulgege kindlalt bensiinianum.
4) Asendage vigased summutid
5) **Enne kasutamist teostage masina üldine kontroll, eriti lõiketerade asend ja kontrollige, et nende kinnituspoldid ei oleks kahjustatud või kulunud.** Asendage blokis kahjustunud või kulunud lõiketerad ja kruvid, et tagada tasakaal.
6) Enne töö alustamist kinnitage masina väljaviskeavale kaitse (kott või kivikaitse).

C) KASUTAMISE AJAL

1) Ärge käivitage mootorit kinnistes ruumides, kuhu võivad koguneda ohtlikud mürkgaasid.
2) Töötage ainult päevavalguses või heas kunstvalguses.
3) Kui võimalik, hoiduge töötamast märjal rohul.
4) Veenduge alati et teil on kindel toetuspunkt kaldus maa-alal.
5) Ärge kunagi jookske, vaid kõndige; ärge laske end muruniidukil vedada.
6) Kaldpinnal niitke piki nõlva, mitte kunagi üles-alla.
7) Kaldpindadel olge äärmiselt ettevaatlik, kui muudate sõidusuunda.
8) **Ärge niitke maa-alasid, mille kalle on suurem kui 20°.**
9) Olge eriti ettevaatlikud kui tõmbate muruniidukit enda poole.
10) Peatage lõiketera, kui peate muruniitjat kallutama transpordiks või ületades pindu, millel ei ole rohtu ja samuti siis, kui transpordite muruniitjat tööalale või sealt ära.
11) Ärge kasutage kunagi muruniidukit kui väljaviskeava kaitsed on vigastatud, ilma rohukogujata või ilma kivikaitseta.
12) Ärge muutke mootori seadeid ja ärge viige mootorit ülemääraselt kõrgete pööreteni.
13) Veoga mudelitel lülitage enne mootori käivitamist välja ülekanne ratastele.
14) Käivitage mootor ettevaatlikult kasutusjuhiseid järgides ja hoides jalad lõiketeradest ohutus kauguses.
15) Ärge kallutage muruniitjat käivitamisel. Käivitage masin tasasel pinnal, millel ei oleks ei takistusi ega kõrget rohtu.
16) **Ärge kunagi pange käsi või jalgu pöörlevate osade lähedusse.** Hoidke end alati eemal väljaviskeavast.
17) Ärge tõstke või transportige muruniitjat kui mootor töötab.
18) **Lülitage mootor välja ja ühendage lahti küünlajuhe:**
– enne kui hakkate tegema mistahes toimingut lõiketerade juures või enne kui hakkate ummistunud väljalasketoru vabastama;
– enne kui hakkate muruniitjat kontrollima, puhastama või seda hooldama;
– kui muruniitja saab löögi võõrkehalt. Määrake kindlaks kahjustused ja tehke vajalikud parandused, enne kui uuesti masina kasutusele võtate;
– kui muruniitja hakkab ebanormaalselt vibreerima (Uurida kiiresti välja vibratsiooni põhjus ja kontrollida vastavas teeninduskeskuses).
19) **Lülitage mootor välja:**
– iga kord kui jätate muruniitja järelvalveta. Elektrilise käivitamisega mudelitel, eemaldage ka süütevõti;
– enne kui valate paaki uut bensiini;
– alati kui võtate ära või panete külge rohukoguja;
– enne kui hakkate reguleerima lõikekõrgust.
20) Enne mootori väljalülitamist, vähendage gaasi. Kui lõpetate töö, pange kinni kütusekraan, nagu on kirjas mootori kasutusjuhendis.
21) Töötamise ajal, hoidke end vastavalt käepideme pikkusele alati ohutus kauguses pöörlevast terast.

D) HOOLDAMINE JA HOIDMINE

1) Et olla kindel masina ohutus töötamises, hoidke alati tihedalt kinnitatuna kõik mutrid ja kruvid. Regulaarne hooldus on ülimalt oluline ohutuse tagamiseks ja selleks, et masin töötaks optimaalselt.
2) Ärge hoidke muruniitjat, mille paagis on kütust, ruumis, kus bensiiniaurud võiksid jõuda sädemeni, kuumaallikani või leegini.
3) Enne kui asetate muruniiduki mistahes ruumi, laske mootoril korralikult maha jahtuda.
4) **Et vähendada tulekahjuriski, hoida alati mootor, summuti, aku ja bensiinipaagi ümbrus puhas rohujäätmetest, lehtedest või üleliigsest määrderasvast.** Ärge jätke anumaid niidetud rohuga kinnisesse ruumi.
5) Kontrollige sageli kivikaitset ja rohukogujat, et näha selle kulumist või vigastusi.
6) Kui paak tuleb tühjendada, tehke seda vabas õhus ja külma mootoriga.
7) Kasutage töökindaid lõiketerade äravõtmiseks ja tagasipanekuks.
8) **Hoolitsege tera tasakaalustamise eest, kui seda teritatakse.** Kõik lõiketeraga seotud toimingud (mahavõtmine, teritamine, tasakaalustamine, tagasipanek ja/või asendamine) on vastavat ettevalmistust ja vastavaid tööriistu nõudvad tööd; turvalisuse tagamiseks peab neid töid teostama vastavas teeninduskeskuses.
9) **Ohutuse huvides ärge kunagi kasutage masinat, millel on kulunud või kahjustunud osi. Osad tuleb välja vahetada ning mitte kunagi parandada. Kasutada ainult originaal varuosi. Mittekvaliteetsed varuosad võivad kahjustada masinat ja olla ohuks teie turvalisusele.**

E) TRANSPORTIMINE

1) Iga kord kui on tarvis masinat liigutada, tõsta, transportida või kallutada, tuleb:
– panna kätte paksud töökindad.
– võtta kinni masina nendest osadest, mis on kindlad, arvestades kaalu ja selle jagunemist.
– kasutada masina kaalule, transpordivahendile ja kohale, kust masin tuleb võtta või kuhu ta tuleb panna, vastavat arvu inimesi.
2) Transportimise ajal kinnitada masin köite või kettide abil.

ET KASUTAMINE

Mootori ja aku (kui on ette nähtud) kohta lugege vastavaid kasutusjuhendeid.

1. MONTEERIMINE

PANE TÄHELE - Masina mõned komponendid võivad olla juba monteeritud.

ETTEVAATUST - Lahtipakkimine ja kokkumonteerimise lõpuleviimine peab toimuma alati tasasel ja kindlal pinnal, piisavalt peab olema ruumi masina ja pakendite liigutamiseks, kasutada alati sobivaid tööriistu.
Pakendite ümbertöötlemine peab toimuma vastavalt kohalikele kehtivatele normidele.

1.1a **Tüüp "I"**
Ühendage käepideme alumine osa (1) avaustesse korpuses ning fikseerige see kaasantud kruvide (2) ja seibidega.
Monteerige ülemine osa (3), kasutades kaasasolevaid polte (4), jälgides hoolikalt et käivitustrossi spiraal (5) oleks õiges asendis.
Kinnitage hoobade juhtmed kasutades klambreid (6).

1.1b **Tüüp "II"**
Sisestage vastavatesse avadesse käepideme alumised parem (1) ja vasak (2) pool ning kinnitage kaasaantud kruvidega (3) ja seibidega. Paigaldada kaks korki (4) käepideme kahte alumisse otsa (1) ja (2).

1.2 Ühendage omavahel koguja kaks külgmist komponenti (1) ja (2) ja monteerige ülemine osa (3), pannes täpselt kokku kõik ääred.
Monteerige ülemine osa (5), kasutades kaasasolevaid polte (6), jälgides hoolikalt et käivitustrossi spiraal (7) oleks õiges asendis.
Kinnitage hoobade juhtmed kasutades klambreid (8).

1.3 **Ainult ilma lõikekõrgust reguleerivate hoobadeta mudelitele.**
Rataste monteerimisel jälgige etteantud järjekorda. Rataste fikseerimiseks järgige etteantud järjestust.
Kinnitage rattad ühte erinevaid lõikekõrgusi tähistavatest aukudest keerates polt (1) põhjani kaasantud võtmega (2) ja pange peale rattakatte (3).

2. DJUHTIMISSEADMETE KIRJELDUS

2.1 Aktseleraatorit (kui on ette nähtud) juhitakse hoovaga (1). Hoova asendid on näidatud vastaval sildil. Mõnedel mudelitel on ette nähtud fikseeritud re_iimiga, ilma aktseleraatorita mootor (2).

2.2 Lõiketera piduri jaoks on hoob (1), mida tuleb hoida käepideme vastas muruniiduki käivitamisel ja töötamise ajal. Kui hoob lahti lasta, mootor seiskub.

2.3 Edasiveoga mudelitel liigub muruniiduki edasi kangi (1) surumisel vastu käepidet. Kui kang lahti lasta, siis muruniitja lõpetab liikumise.

2.4 Lõikekõrgust reguleeritakse vastavate hoobadega (1).
Mõnedel mudelitel eemaldada rattakate (2) ja keerata polt (3) lahti kaasaantud võtmega (4); asetada rattad soovitud lõikekõrgusel asuvatesse aukudesse (5) ja kinnitada polt (3) võtmega (4). Neli ratast peavad olema reguleeritud samale kõrgusele.
SEDA OPERATSIOONI TULEB TEHA SEISVA LÕIKETERAGA.

3. MURU NIITMINE

3.1 Tõstke üles kivikaitse ja kinnitage koguja (1) nagu joonisel näidatud.

3.2 Käivitamiseks järgige mootori kasutusjuhendit, tõmmake lõiketera pidurihoob (1) vastu käepidet ja tõmmake energiliselt pidemest käivitustrossi (2).

3.3 Muru kvaliteet saab parem kui niita alati samal lõikekõrgusel ja vaheldumisi eri suundades.

3.4 Töö lõpetamisel laske lahti lõiketera pidurihoob (1) ja ühendage lahti küünlajuhe (2). OODAKE LÕIKETERA TÄIELIKU SEISKUMISENI enne kui hakkate teostama mistahes hooldustööd.

4. HOOLDUS

TÄHTIS - Regulaarne ning täpne hooldus on hädavajalik, et hoida muruniiduk töökorras ning et töötamine oleks ohutu.
Muruniitjat tuleb hoida kuivas kohas.

1) Enne mistahes muruniitja hooldus-, parandus- või reguleerimistööd, panna kätte paksud töökindad.
2) Pärast igat niitmist peske masin hoolikalt veega; puhastage korpuse külge jäänud rohujäätmed ja pori vältimaks et see ära kuivades muutuks takistuseks järgmisel muruniiduki käivitamisel.
3) Juhul kui on tarvis pääseda niiduki alumisse osasse, kallutage masinat ainult mootori juhendis ette nähtud poolele, järgides täpselt vastavaid ettekirjutusi.
4) Vältige bensiini sattumist mootori või niiduki plastikust osadele, et vältida nende kahjustumist. Puhastage koheselt juhuslikult sattunud bensiin. Garantii ei kata bensiini tõttu niiduki plastikust osadele tekkinud kahjude parandamise kulusid.

4.1 Töid teraga on soovitav lasta teha spetsialiseeritud teeninduskeskuses, kus on selleks sobivaimad vahendid.
Sellel masinal on ette nähtud kasutada terasid koodiga:
81004341/3

Terad peavad alati olema tähistatud ⚠. Vastavalt toote täiustumisele võib juhtuda, et ülalnimetatud terad tuleb aja jooksul välja vahetada teiste, sobivuse ja tööohutuse seisukohalt analoogsete vastu.
Monteerida tera (2) tagasi, kood ja markeering maapinna poole, jälgides joonisel näidatud järjestust.
Kinnitada keskmine kruvi (1) dünamomeetrilise võtmega, seatud 35-40 Nm peale.

5. KESKKONNAKAITSE

Keskkonnakaitse peab masina kasutamisel olema oluline ja eelistatud aspekt kaitsmaks meie tsiviilse kooselu ja keskkonna huve.
- Vältida naabrite segamist.
- Jälgida täpselt kohalikke nõudeid, mis puudutavad lõikejäätkide ümbertöötlust.
- Täpselt kohalikke norme, mis puudutavad pakendite, õlide, bensiini, akude, filtrite, kahjustatud osade ja muu keskkonnaohtliku ümbertöötlemist; neid jäätmeid ei tohi visata prügi hulka, vaid need tuleb eraldada ja viia vastavatesse kogumispunktidesse, kus hoolitsetakse materjalide ümbertöötluse eest.
- Kui te masinat enam ei kasuta, ärge visake seda loodusesse, vaid pöörduda vastavalt kohalikele kehtivatele normidele jäätmekäitluspunkti poole.

Mistahes probleemi või kahtluse korral pöörduge kõhklemata lähimasse teeninduskeskusse või edasimüüja poole.

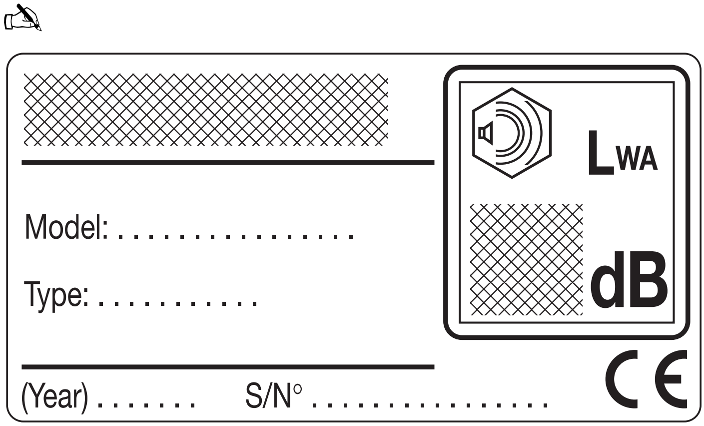

Realizzazione: EDIPROM - Bergamo

© by GGP ITALY SPA

• Sujet à des modifications sans aucun préavis • Subject to modifications without notice • Kann ohne Vorankündigung geändert werden • Soggetto a modifiche senza preavviso • Kan zonder kennisgeving wijzigingen ondergaan • Sujeto a modificaciones sin previo aviso • Sujeito a alterações sem aviso prévio • Υπόκειται σε αλλαγές χωρίς προειδοποίηση • Önceden haber verilmeksizin değiştirilebilir • Подлежи на промени без претходно известување • Kan endres uten forvarsel • Kan utsättas för modifieringar utan att detta meddelas • Ret til ændringer forbeholdes • Voidaan tehdä muutoksia ilman ennakkoilmoitusta • Možnost změn bez předešlého upozornění • Poddawany modyfikacjom bez awizowania • Előzetes értesítés nélkül módosítható • Может быть изменено без предварительного уведомления • Podložno promjenama bez prethodne obavijesti • Lahko pride do sprememb brez predhodnega obvestila • Moguće su promjene bez najave • Možnosť zmien bez predošlého upozornenia • Poate fi modificat, fără preaviz • Objekto pakeitimai be perspėjimo • Var tikt mainīts bez iepriekšēja brīdinājuma • Podložno izmenama bez upozorenja • Подлежи на промени без предупреждение • Võimalikud muudatused ilma ette teatamata